Declassified in Part - Sanitized Copy Approved for Release 2013/02/05 : CIA-RDP81-01043R001800060003-9

50X1-HUM

Page Denied

Declassified in Part - Sanitized Copy Approved for Release 2013/02/05 : CIA-RDP81-01043R001800060003-9

Declassified in Part - Sanitized Copy Approved for Release 2013/02/05 : CIA-RDP81-01043R001800060003-9

1. Introduction - 1

(1) Internal Contradictions among the People - 2
(2) "Clean-Up" Campaign - 9
(3) Major Causes for Internal Contradictions - 12

1. Political Cause - 13
2. Economical Cause - 15
3. International Cause - 18

(4) Procedures and Methods of "Clean-Up" Campaign - 21

Attachment: Chart - In Chain of Command for "Clean-Up" Campaign - - - - - - - - - - - - - - - 25

(5) Summary History of Communist China's "Clean-Up" Campaign - - - - - - - - - - - - - - - - - 27

Attachment: Calendar Table of "Clean-Up" Campaign - 35
Attachment: Diagram of "Clean-Up" Campaign - 45

2. Actual Conditions - 47

(1) Progress of "Clean-Up" Campaign - 47

1. Three Phases - 47
2. First Phase - 48
3. Second Phase - 50
4. Third Phase - 54

(2) Speeches, Brought on Public Discussion - 58

1. Political Planning Council - 58
2. Three Basic Faults - 59
3. Communist Party's Arrogant Acts - 60
4. Communist Party, the Unique - 61
5. High Position with No Authority - 62
6. False Charge Reviewing Committee - 63
7. Demands for Withdrawal of Communist Party Representatives - - - - - - - - - - - - - - - - 63
8. Defects in Legal Setup - 64
9. Two Types of Bourgeois - 65
10. Periodical Dividend for 20 Years - 66
11. Anti-Soviet Speeches - 67
12. Comments on why the economic construction failed - 68

Declassified in Part - Sanitized Copy Approved for Release 2013/02/05 : CIA-RDP81-01043R001800060003-9

Declassified in Part - Sanitized Copy Approved for Release 2013/02/05 : CIA-RDP81-01043R001800060003-9

(3) Activities of Rightist Elements ---------------------- 68

1. Activities of Chang-lo League ---------------------- 69
2. Other Activities ---------------------- 78

Attachment 1: Diagram showing relationship among rightist elements ---------- 79
Attachment 2: Chronologies of leading rightist elements ---------- 81
Attachment 3: List of various democratic factions ---------- 93

3. Major Speeches ---------------------- 95

(1) Speeches on Party, Government Administration and Policies ---------------------- 95

1. On Party and Government ---------------------- 95
2. On National Structure and Laws ---------------------- 110
3. On "Clean-Up" Campaign of Reactionaries ---------------------- 117
4. On Promotion of "Clean-Up" Campaign ---------------------- 120
5. On Unified Fighting Front ---------------------- 120

(2) Speeches on Ranks of Capitalists ---------------------- 128

1. On Two Types of Bourgeois ---------------------- 128
2. On Joint Government-Private Management ---------------------- 133
3. On Periodical Dividend ---------------------- 140
4. Others ---------------------- 142

(3) Speeches on Culture and Education ---------------------- 144

1. On Education ---------------------- 144
2. On Science Institutes ---------------------- 151
3. On Literature and Arts ---------------------- 157
4. On Newspapers and Publications ---------------------- 158

(4) Other Speeches ---------------------- 160

1. On USSR ---------------------- 160
2. On Minority Races ---------------------- 161
3. On Explanations and Disclosure of Rightist Elements' Activities ---------- 162
4. On Self-Critisisms made by Leading Rightist Elements ---------- 170

4. Table of Activities ---------------------- 174

Declassified in Part - Sanitized Copy Approved for Release 2013/02/05 : CIA-RDP81-01043R001800060003-9

Declassified in Part - Sanitized Copy Approved for Release 2013/02/05 : CIA-RDP81-01043R001800060003-9

REFERENCES

- - - - - - - - - - - - - 231

1. Basic References - - - - - - - - - - - - - - 231

1. Proletarian Dictatorship's Historical Experiences (Summary) - - - - - - - - - - - - - - 234
2. Proletarian Dictatorship's Second Historical Experiences (Summary) - - - - - - - - - - - - - - 239
3. 15th Anniversary of "Clean-Up" Campaign (Full) - - - - - - - - - - - - - - 253
4th How to meet internal contradictions among the people ? (Full) - - - - - - - - - - - - - - 257
5. Initial Step - Desire for Unity (Full) - - - - - - - - - - - - - - 260
6. Directives for "Clean-Up" Campaign (Full) - - - - - - - - - - - - - - 263
7. Why is "clean-up" campaign neccessary ? (Full) - - - - - - - - - - - - - - 268
8. Why is it that a conservative policy is adopted in this "clean-up" campaign ? (Full) - - - - - - 273
9. Directives concerning participation of physical labor by various leaders ? (Full)- - - - - - - - 276
10. Problems of proper adjustment of internal contradictions among the people (Full) - - - - - - - - 302
11. Report on Government Activities (Full) - - - - - - - - - - - - - - 341
12. Basic Differences between Bourgeois Elements and Us (Full)

- - - - - - - - - - - - - 351

2. Favorable Speeches for Party and Government

1. Contradictions of Proletarian and Bourgeois in a transition period in our country (Summary) - 351
2. Whether the contradictions exsisting between labor and capitalist classes are counteractive or not ? (Summary) - - - - - - - - - - - - - 356
3. Can counteractive contradictions be changed to non-counteractive ones ? (Summary)- - - - - - - - 360
4. Objective cause for contradictions among the people (Summary) - - - - - - - - - - - - - - 362
5. What a literary style this is !! (Summary) - - - - - - - - - - - - - - 364
6. Be a person beneficial to the people (Summary) - - - - - - - - - - - - - - 365
7. Attitude in adjusting internal contradictions among the people (Summary) - - - - - - - - - - - - - 366
8. Problems, re standpoints (Summary) - - - - - - - - - - - - - - 368
9. Internal Contradictions of Capitalistic Production (Summary) - - - - - - - - - - - - - - 373
10. Recognization of several internal contradictions among the people in farm villages (Summary) - 379
11. Two Methods and Two different Results (Summary) - - - - - - - - - - - - - - 383
12. Relationship between Party and Intellectual Elements (Summary) - - - - - - - - - - - - - - 385
13. Disorderecreated by laborers and office workers (Summary) - - - - - - - - - - - - - - 387

- - - - - - - - - - - - - - 390

3. Speeches by Rightist Elements

1. Opinions at Democratic Leaders' Roundtable Conference sponsored by Central Unified Front Div., China Communist Party (Summary) - - - - - - - - - - - - - - 390
2. " " " - - - - - - - - - - - - - - 391
3. Confessions at Central Expanssion Roundtable Conference of Democratic Party of Agruculture and Industry (Summary) - - - - - - - - - - - - - - 393

Declassified in Part - Sanitized Copy Approved for Release 2013/02/05 : CIA-RDP81-01043R001800060003-9

Declassified in Part - Sanitized Copy Approved for Release 2013/02/05 : CIA-RDP81-01043R001800060003-9

4. Self-Criticisms at General Conference of People's Representatives (Full) ---------- 397
5. Opinions at Democratie Leaders' Roundtable Conference sponsored by ---------- 402
Central Unified Front Operation Div., Chinese Communist Party (Summary) ---------- 404
6. Ideological Basis of "Wall" and "Ditch" (Full)
7. Opinions at National Commerce & Industry Improvement & Guidiance ---------- 407
Roundtable Conference of Chinese Democratic Founding Ass'n (Summary) ---------- 410
8. Two Types of Chinese Racial Bourgeois (Summary) ---------- 415
9. Self-Criticisms at National Conference of People's Representatives (Full) ---------- 419
10. " " " " (Full)
11. Opinions at Democratic Leaders' Roundtable Conference sponsored by ---------- 428
Central Unified Front Operation Div., Chinese Communist Party (Full) ---------- 430
12. Self-Criticisms at National Conference of People's Representatives (Full) ---------- 434
13. " " " " (Full) ---------- 441
14. Opinions at Roundtable Conference of People's University (Full)
15. "Three evils" must be eliminated first from Party Central ---------- 442
Committee and Prime Minister MAO (Full) ---------- 444
16. Opinions at Roundtable Conference of Non-Party Members of State Ministry (Full) ---------- 445
17. 20 Years Purchasing (Summary)
---------- 450

4. Anti-Rightist Elements Speeches ---------- 450

1. Check Rightist Elements' Offensive Against Proletarian Dictatorship (Summary) ---------- 456
2. Necessity for re-organization and strenghtening of intellectual
elements in view of offensive of Righitst Faction (Full) ---------- 464
3. CHANG Nai-ch'i Criticism at Business & Industrialist Roundtable Conference
sponsored by Central Unified Front Operation Div., Chinese Communist Party (Summary) ---------- 467
4. Opinions At Non-Party Members' Roundtable Conference of State Ministry (Summary) ---------- 469
5. Why is this ? (Full) ---------- 472
6. Criticisms of CH'U An-pei, CHANG Po-chun and KO P'ei-ch'i (Summary) ---------- 474
7. Problems, re Nature of Fixed Allotment (Summary) ---------- 477
8. Emergency Conference held by CHANG Po-chun (Full) ---------- 481
9. Analysis of CHANG Lo-League (Summary)
---------- 486

5. References ---------- 486

1. People As a catagoly in socialogy (Summary) ---------- 486
2. Theory of Socialistic Revolution (Summary) ---------- 493
3. "Clean-Up" Campaign cann't solve internal contradictions (Summary) ---------- 495
4. Contradictions which were good yesterday and no longer the same today (Summary)

Declassified in Part - Sanitized Copy Approved for Release 2013/02/05 : CIA-RDP81-01043R001800060003-9

Declassified in Part - Sanitized Copy Approved for Release 2013/02/05 : CIA-RDP81-01043R001800060003-9

執務参考資料
資第二九号

中共 人民内部の矛盾と整風運動

内閣官房内閣調査室

昭和三二年一〇月

STAT

Declassified in Part - Sanitized Copy Approved for Release 2013/02/05 : CIA-RDP81-01043R001800060003-9

Declassified in Part - Sanitized Copy Approved for Release 2013/02/05 : CIA-RDP81-01043R001800060003-9

中共

人民内部の矛盾と整風運動

Declassified in Part - Sanitized Copy Approved for Release 2013/02/05 : CIA-RDP81-01043R001800060003-9

Declassified in Part - Sanitized Copy Approved for Release 2013/02/05 : CIA-RDP81-01043R001800060003-9

はしがき

現在、中国大陸で中共史上空前ともいうべき一大国民運動が展開されている。それはいわゆる「人民内部の矛盾」の処理と、これに密接不可分の関係をもつ中国共産党の「整風運動」である。この運動は中共の今後の運命をトする上からも、国際共産主義運動の将来の動向をおしはかる上からも、きわめて重要な意義をもつものと考えられる。この意味において本書は、この運動の意義、要因、歴史的背景、実情、運動過程にあらわれた諸問題などを、最近までの諸資料に基き、解明し、編纂したものである。

この運動は目下発展過程にあり、最後的な結末を見るまでにはまだ相当の時日を要すると見られるので、現在において、その決定的な評価や結論的な判断を下すことは不可能であるが、本書を通じて中共の現状、将来の動向などを理解するうえに、大方の参考となれば幸いである。

昭和三二年一〇月一日

[illegible] 閣

Declassified in Part - Sanitized Copy Approved for Release 2013/02/05 : CIA-RDP81-01043R001800060003-9

Declassified in Part - Sanitized Copy Approved for Release 2013/02/05 : CIA-RDP81-01043R001800060003-9

凡例

本書で用いた略語はつぎのとおりである。

民　革……中国国民党革命委員会
民　盟……中国民主同盟
民　建……中国民主建国会
民　進……中国民主促進会
政　協……中国人民政治協商会議
統戦部……中国共産党中央統一戦線工作部
全国工商連……中華全国工商業連合会
人　日……人民日報
光　明……光明日報

中共 人民内部の矛盾と整風運動　目次

はしがき

第一　総　説……一頁
一、「人民内部の矛盾」について……六
二、整風運動について……九
三、内部矛盾の諸要因……一二
1　政治上の要因……一三
2　経済上の要因……一五
3　国際的要因……一八
四、整風運動の手順・方法……二一
(付)　整風運動の指導体制図……二五
五、中共整風運動略史……二七
(付)　1　整風運動関係年表……三五
2　整風運動関係図……四五

第二　実　況……四七

Declassified in Part - Sanitized Copy Approved for Release 2013/02/05 : CIA-RDP81-01043R001800060003-9

Declassified in Part - Sanitized Copy Approved for Release 2013/02/05 : CIA-RDP81-01043R001800060003-9

一、運動の推移……四七
1 三つの段階……四七
2 第一段階……四八
3 第二段階……五〇
4 第三段階……五四
二、問題となつた言論……五八
1 「政治設計院」……五八
2 三害の根源……五九
3 党の越権……六〇
4 「党の天下」……六一
5 「有職無権」……六二
6 「平反委員会」……六三
7 党代表の撤退要求……六三
8 法律制度の不備……六四
9 ブルジョアジーの二面性……六五
10 「定額配当二〇年」……六六
11 反ソ言論……六七
12 経済建設失敗論……六八
三、右派分子の活動……六八
1 章羅連盟の活動……六九

2 その他の活動……七八
(付) 1 右派分子関係図……七九
2 主要右派分子略歴……八一
3 民主諸党派一覧表……九三
第三 重要言論総覧……九五
一、党・政府の指導・政策に関する言論……九五
1 党と政府に関するもの……九五
2 国家の制度・法律に関するもの……一一〇
3 反革命粛清に関するもの……一一七
4 整風の進め方に関するもの……一二〇
5 統一戦線に関するもの……一二二
二、資本家階級に関する言論……一二八
1 二面性に関するもの……一二八
2 公私合営に関するもの……一三三
3 定額配当に関するもの……一四〇
4 その他……一四二
三、文化・教育に関する言論……一四四
1 教育に関するもの……一四四
2 科学院に関するもの……一五一

Declassified in Part - Sanitized Copy Approved for Release 2013/02/05 : CIA-RDP81-01043R001800060003-9

3　文学・芸術に関するもの……………………………………一五七
4　新聞・出版に関するもの……………………………………一五八
四、その他の言論……………………………………………………一六〇
1　対ソ関係…………………………………………………………一六〇
2　少数民族に関するもの………………………………………一六一
3　右派分子の活動暴露と糾明…………………………………一六二
4　主要右派分子の自己批判……………………………………一七〇
第四　運動経過一覧表……………………………………………一七四

資　料

第一　基礎資料……………………………………………………………二三一
一、プロレタリアート独裁の歴史的経験について(抄訳)……人民日報……二三一
二、ふたたびプロレタリアート独裁の歴史的経験について(抄訳)……人民日報……二三四
三、整風運動・一五周年を記念して(全訳)……陸定一……二三九
四、人民内部の矛盾にどのように対処するか(全訳)……人民日報……二五三
五、団結の願いから出発せよ(全訳)……人民日報……二五七
六、整風運動に関する指示(全訳)……中国共産党中央委員会……二六〇
七、なぜ整風をしなければならないか(全訳)……人民日報……二六三
八、なぜ和風細雨のような方法で整風するか(全訳)……人民日報……二六八
九、各級指導者の肉体労働参加に関する指示(全訳)……中国共産党中央委員会……二七三
一〇、人民内部の矛盾を正しく処理する問題について(全訳)……毛沢東……二七六
一一、政府の活動報告(全訳)……周恩来……三〇二
一二、われわれとブルジョア右翼との根本的な相違点(全訳)……陸定一……三四一
第二　党・政府側を支持する言論……………………………………三五一
一、過渡期におけるわが国プロレタリアートとブルジョアジーの矛盾の性質についての試論(抄訳)……顧明・田方……三五一
二、民族資本家階級と労働者階級との間の矛盾は対抗的であるか否か?(抄訳)……李皓などの座談会記録……三五六
三、対抗性矛盾と非対抗性矛盾の転化(抄訳)……路迪……三六〇
四、人民内部の矛盾の客観的根源(抄訳)……問津……三六二
五、これは何たる作風であるか(抄訳)……温厚華……三六四
六、人民に有益な人となれ(抄訳)……何潜……三六五
七、人民内部の矛盾を処理する態度の問題(抄訳)……鄭思遠……三六六
八、立場の問題について(抄訳)……楊耳……三六八
九、社会主義生産関係内部の矛盾(抄訳)……薛暮橋……三七三
一〇、当面の農村における人民内部の矛盾についての若干の認識(抄訳)……肖雲……三七九
一一、三つの方法・三様の効果(抄訳)……祥珊……三八三

Declassified in Part - Sanitized Copy Approved for Release 2013/02/05 : CIA-RDP81-01043R001800060003-9

3　文学・芸術に関するもの……一五七
4　新聞・出版に関するもの……一五八
四、その他の言論……一六〇
1　対ソ関係……一六〇
2　少数民族に関するもの……一六一
3　右派分子の活動暴露と釈明……一六二
4　主要右派分子の自己批判……一七〇
第四　運動経過一覧表……一七四

資　料

第一　基礎資料……二三一
一、プロレタリアート独裁の歴史的経験について(抄訳)……人民日報……二三一
二、ふたたびプロレタリアート独裁の歴史的経験について(抄訳)……人民日報……二三四
三、整風運動二五周年を記念して(全訳)……陸定一……二三九
四、人民内部の矛盾にどのように対処するか(全訳)……人民日報……二五三
五、団結の願いから出発せよ(全訳)……人民日報……二五七
六、整風運動に関する指示(全訳)……中国共産党中央委員会……二六〇
七、なぜ整風をしなければならないか(全訳)……人民日報……二六三
八、なぜ和風細雨のような方法で整風するか(全訳)……人民日報……二六八
九、各級指導者の肉体労働参加に関する指示(全訳)……中国共産党中央委員会……二七三
一〇、人民内部の矛盾を正しく処理する問題について(全訳)……毛沢東……二七六
一一、政府の活動報告(全訳)……周恩来……三〇二
一二、われわれとブルジョア右翼との根本的な相違点(全訳)……陸定一……三四一
第二　党・政府側を支持する言論……三五一
一、過渡期におけるわが国プロレタリアートとブルジョアジーの矛盾の性質についての試論(抄訳)……顧明・田方……三五一
二、民族資本家階級と労働者階級との間の矛盾は対抗的であるか否か?(抄訳)……李皓などの座談会記録……三五六
三、対抗性矛盾と非対抗性矛盾の転化(抄訳)……路迪……三六〇
四、人民内部の矛盾の客観的根源(抄訳)……周津……三六一
五、これは何たる作風であるか(抄訳)……温厚華……三六四
六、人民に有益な人となれ(抄訳)……何潜……三六五
七、人民内部の矛盾を処理する態度の問題(抄訳)……鄭思遠……三六六
八、立場の問題について(抄訳)……楊耳……三六八
九、社会主義生産関係内部の矛盾(抄訳)……薛暮橋……三七三
一〇、当面の農村における人民内部の矛盾についての若干の認識(抄訳)……肖雲……三七九
一一、三つの方法・三様の効果(抄訳)……梓珊……三八三

Declassified in Part - Sanitized Copy Approved for Release 2013/02/05 : CIA-RDP81-01043R001800060003-9

Declassified in Part - Sanitized Copy Approved for Release 2013/02/05 : CIA-RDP81-01043R001800060003-9

一二、党と知識分子との関係について(抄訳)……王 惟 中……三八五
一三、労働者・職員の騒動について(抄訳)……人民日報……三八七

第三 右派分子の言論……三九〇

一、中共統戦部主催民主人士座談会における発言(抄訳)……章 伯 鈞……三九〇
二、中共統戦部主催民主人士座談会における発言(抄訳)……章 伯 鈞……三九一
三、農工民主党中央拡大座談会における告白(抄訳)……章 伯 鈞……三九三
四、人民代表大会における自己批判(全訳)……章 伯 鈞……三九七
五、中共統戦部主催民主人士座談会における発言(抄訳)……章 乃 器……四〇二
六、壁と溝の思想的基礎について(全訳)……章 乃 器……四〇四
七、民建全国商工業改造補導工作座談会における発言(抄訳)……章 乃 器……四〇七
八、中国民族ブルジョアジーの二面性にかんする問題(抄訳)……章 乃 器……四一〇
九、人民代表大会における自己批判(全訳)……章 乃 器……四一五
一〇、人民代表大会における自己批判(全訳)……羅 隆 基……四一九
一一、中共統戦部主催民主人士座談会における発言(全訳)……儲 安 平……四二八
一二、人民代表大会における自己批判(全訳)……儲 安 平……四三〇
一三、人民代表大会における自己批判(抄訳)……龍 雲……四三四
一四、人民大学の座談会における発言(全訳)……葛 佩 琦……四四一
一五、三害は党中央委員会と毛主席のところから掘り出すべきである(全訳)……王 尊 一……四四二
一六、国務院の党外人士座談会における発言(全訳)……楊 玉 清……四四四

一七、買取り二〇年について(抄訳)……李 康 年……四四五

第四 右派分子に対する反論……四五〇

一、右派分子のプロレタリアート独裁に対する進攻を撃退せよ(抄訳)……呉 江……四五〇
二、右派の攻撃からみた知識分子の改造強化の必要(全訳)……李 達……四五六
三、中共統戦部主催商工界座談会における章乃器批判(抄訳)……呉 大 琨……四六四
四、国務院の党外人士座談会における発言(抄訳)……盛 郁 文……四六七
五、これは何故か?(全訳)……人民日報……四六九
六、儲安平、章伯鈞、葛佩琦に対する批判(抄訳)……王 昆 侖……四七二
七、定額配当の性質問題について(抄訳)……蘇 星……四七四
八、章伯鈞の緊急会議(全訳)……閔 剛 侯……四七七
九、章羅連盟の透視(抄訳)……胡 愈 之……四八一

第五 参考資料……四八六

一、社会学のカテゴリーとしての人民(抄訳)……ア・ベ・ブテンコ……四八六
二、社会主義革命の理論について(抄訳)……モーリス・コンフォース……四八九
三、整風は内部矛盾を解決し得ない(抄訳)……国府系資料……四九三
四、「昨是今非」の矛盾(抄訳)……国府系資料……四九五

Declassified in Part - Sanitized Copy Approved for Release 2013/02/05 : CIA-RDP81-01043R001800060003-9

Declassified in Part - Sanitized Copy Approved for Release 2013/02/05 : CIA-RDP81-01043R001800060003-9

第一　総　　説

右手に矛を持ち、左手に盾を持って、「この矛はいかなる盾をも突き破り、この盾はいかなる矛をも防ぎ止める」と主張したならば、それは明らかに論理上の二律背反であり、この二律背反を中国人は古来「矛盾」の二字をもって表現している。すなわち矛盾とは、論理的に同時存在を許されない対立物——無敵の矛と無敵の盾と——の関係をいい表わした言葉である。

現代共産主義は、人間社会を人びと相互の間のもろもろの矛盾、対立の総和と見なし、この矛盾・対立の集中的な表現を階級対立と見なしている。ここにいう階級対立とは、経済上利害の一致しない社会諸階級間の排他的な関係を意味し、社会はこの階級対立と、そこから必然的に起る階級闘争とを通じて不断に発展し、いくつかの歴史的な発展段階を経て、最後にあらゆる階級と階級対立とを止揚した高度に自由な共産主義社会に到達するという。これが現代共産主義の基本的な社会観であり、歴史観である。従って現代共産主義は、過渡的な歴史社会、すなわち共産主義社会に到達するまでの各歴史段階における社会の矛盾の存在を積極的に肯定し、主張し、この矛盾の克服をもって社会発展の不可欠の課題・条件と見なしている。

中国共産党(以下中共と略称)は右のような現代共産主義——いわゆるマルクス・レーニン主義——の思想を根拠として、中国社会を改造し、中国に共産主義社会を実現することを究極の目的とする革命政党である。そして周知のように、中共は一九四九年一〇月、その第一革命(新民主主義革命)をほぼ達成し、同時に政治権力(中華人民共和国中央人民政府)を樹立して、以来この権力を通じて第二革命(社会主義革命)の達成に努力している。すなわち現在中共および中共政権は、社会主義革命と社会主義建設とを最大の課題としているのである。

Declassified in Part - Sanitized Copy Approved for Release 2013/02/05 : CIA-RDP81-01043R001800060003-9

Declassified in Part - Sanitized Copy Approved for Release 2013/02/05 : CIA-RDP81-01043R001800060003-9

中国社会(中共治下——以下同じ)における現在の内部的諸矛盾は、右の革命と建設の課題に不可分の関係をもっている。すなわち中国社会の内部的な諸矛盾は、単にこの社会の客観的な諸条件に胚胎するばかりでなく、この諸条件を基礎とし、これに働きかけ、これを意識的・計画的に社会主義革命と社会主義建設に適応するように変革してゆく中共の主観的な意図、努力、施策と不可分の関係をもっている。このような中共の意図、努力、施策がなければ、今日存在するような形と性質の社会的矛盾は存在しない。たとえば現在中国社会に存在する経済上の基本的な矛盾は、きわめて低い、立ち遅れた客観的な経済水準と、革命と建設の課題に適応しようとする高度な経済水準の要求との間の矛盾であり、その他もろもろの経済上の矛盾はいずれもこれを基軸として派生しているものである。また現在中国社会の政治上の基本的な矛盾は、現に中共が堅持している政治体制と、この体制を基礎とし、かつこの体制そのものを社会主義的に一層高度なものに変革してゆこうとする中共の政治上の要求との間の矛盾であり、その他もろもろの政治上の矛盾は、いずれもこれを基軸として派生しているものである。さらに文化上、思想上、社会上のあらゆる矛盾は、いずれも直接間接に右の経済上、政治上の基本的な矛盾に関連し、これを反映する形で派生している。すなわち中国社会の現存の諸矛盾は、革命の対象社会の既存の客観的な条件と、これを変革しようとする革命の主観的な要求との間のギャップを基礎としてあらわれているのである。

毛沢東はこれらの矛盾を反映する社会的な対立関係を、敵対的な矛盾と非敵対的な矛盾とに二大別し、後者をとくに「人民内部の矛盾」と呼んだ。それは前者が革命の味方(人民)と革命の敵(人民の敵)との間の矛盾であるのに対し、後者が革命の味方同志(人民相互)の間の矛盾であると規定した結果である。そして現在の中国社会では敵対的な矛盾はすでに主要な矛盾ではなくなり、「人民内部の矛盾」こそ当面の主要な矛盾であり、これを正しく処理することが革命と建設を進める上に決定的な重要性をもつ課題であるとした。

このような毛沢東の考えは、本年二月二七日の最高国務会議第一一回拡大会議での「人民内部の矛盾を正しく処理する問題について」と題する彼自身の講話(以下「毛沢東講話」と略称)の中で詳しく展開されたと伝えられるのであるが、この講話をきっかけとして、以来中共史上空前の一大整風運動が捲き起されるに至った。

元来整風運動は、党および党員の思想上、組織上、活動上のあり方を是正する純然たる党内運動としての歴史と伝統とをもつのであるが、今回の整風運動は党内はもとより、党外人民大衆を総動員する全国的な一大国民運動に発展しつつある点に注目すべき特徴がある。今回の整風運動がこのような特徴をもつに至った基本的な理由は、この運動が「人民内部の矛盾」を処理するための党および党員ならびに人民大衆の思想上、組織上、活動上のあり方を、根本的に、かつ統一的に是正・確立することを主題としているからである。「人民内部の矛盾」を処理することは、当面の社会主義革命と社会主義建設との推進にとって先決的な課題であるが、この課題を達成するためには、単に党内の整風(思想上、組織上、活動上のあり方の是正)を必要とするばかりでなく、人民全体の整風(思想上、組織上、活動上のあり方の是正)を必要としているからである。

もちろん今回の運動も党自体の整風をまず第一の課題としている。それは「人民内部の矛盾」の処理を主題とするこの広はんな、全人民的な整風運動を展開するためには、この運動の最高の指導体である党自体の内部を正しく整えておくことが必要だからである。このため四月二七日に党中央の「整風運動に関する指示」が発せられ、以来党の整風運動が開始されたのであるが、しかしこの運動は、最初からできるだけ党外人民大衆を参加させるという趣旨のもとに進められた。すなわち整風運動展開の順序として、まず党内の整風を完了し、それから党外人民大衆の整風に移るというのではなく、党外大衆を党の整風に協力させるという形で、最初から党内・党外を打って一丸とする全人民的な整風に発展させる含みをもって進められたのである。この意味において、今回の整風運動は、「人民内部の矛盾」を処理する問題と密接不可分の関係をもつばかりでなく、党内の整風と党外の整風とがこれまた密接不可分の関係をもって同時的に進められているという点に、かつてない著しい特徴を示しているのである。このようにして、党内・党外の、すなわち全人民の思想上、組織上、活動上のあり方を、革命と建設の課題に適応させるという統一的な観点から是正し、党内の団結と、党と党外大衆との結びつきと、人民諸層の一致団結とを、党の統一指導のもとに、一層強固なものとすることが、運動全体の基本的な課題となっている。そしてこの課題の達成こそ、つまり全人民的な団結の強化こそ、「人民内部の矛盾」を処理するための先決条件であると見なしているの

Declassified in Part - Sanitized Copy Approved for Release 2013/02/05 : CIA-RDP81-01043R001800060003-9

Declassified in Part - Sanitized Copy Approved for Release 2013/02/05 : CIA-RDP81-01043R001800060003-9

である。

今回の運動のもう一つの注目すべき特徴は、現在までの運動過程において、自由民主主義的な思想の抱懐者が、共産党の独裁政治と共産党員の特権的な振舞いとに対し、激しい非難攻撃を加えたことと、これに対し共産党が党内および党外大衆を大規模に動員して、徹底的な摘発粛清の反撃活動を展開していることである。これらの自由民主主義思想の抱懐者は、政治的には主としていわゆる民主諸党派に属し、階級的には「ブルジョアジー右派」に属すると中共当局によつて断定されている。彼らは現在では「ブルジョア右派分子」のレッテルを貼られ、いわゆる「反右派分子闘争」の集中的な攻撃の的となつている。

しかし彼らは元来徹底した——というより無条件的な——反共主義者ではなかつた。彼らの本質は自由民主主義者であり、中国に自由民主的な共和国が出現することを望んでいた。その限りにおいていわゆる新民主主義革命の段階においては中共と行を共にすることもできた。なぜならこの段階においては、中共は民主主義革命の達成を直接の課題としていたのであり、しかも革命の戦術コースとして労働者、農民、プチブルジョア、および民族ブルジョアジーをも含む広はんな人民民主統一戦線を堅持していたからである。もちろんこの過程においても、彼らは政策的には中共に同調しても、思想的には共産主義と一線を画す立場を概ね堅持した。それは彼らがかつて反蔣反共のいわゆる「第三コース」を標榜していたことによつても立証される。すなわち彼らは、中国における旧封建勢力といわゆる外国帝国主義勢力、ならびにこれと結びついた官僚独占資本家勢力に対抗し、これを排除するためには、中共と行を共にしたが、共産主義的な独裁政治が中国に出現することには、終始反対の気持をもちつづけた。毛沢東は彼らのこの性格を「民族ブルジョアジーの二面性」と名づけたが、彼らはまさにこの二面性を典型的に身につけていた民族ブルジョアジーの政治的・思想的代表者だつたのである。

彼らは一九四九年中共政権の樹立に参加したが、それは中共が提唱した人民民主統一戦線を基調とする各党派、各階層の「連合政府」の樹立に賛同したからである。しかしこの政権の確立後、中共の企図する革命は、新民主主義革命の段階から社会主義革命の段階へ転換した。そして彼らはこの段階において、中共政権に協力させられながら、同時にその社会経済的な基礎である資本主義的な生産様式を根底から消滅せしめられる運命に遭遇した。すなわち「資本主義的商工業の改造」がそれであり、とくに一九五五年下半期以来、この改造工作——ブルジョアジーの消滅工作——は一段と強化され、以来約一年の間に、資本主義的商工企業は概ね国家資本の支配下に、いわゆる公私合営企業に転化せしめられた。かくして中国の民族ブルジョアジーは、その存立の社会経済的基盤を概ね失うに至つたのである。

この段階以後、民族ブルジョアジーの思想的分裂が進展した。すなわちその左派と右派とへの分裂がそれであり、「左派」とは中共に積極的な協力を示そうとする一派、「右派」とは機会があれば中共に反撃を加えようと企図する一派、そしてその中間に相当巾の広い「中間派」とも称すべきものが存在する。そしてその全体が表面的には何れも対中共協力の姿態をとつて来たのである。そして中共もまたこれらのもの全部を含めて、最近までいわゆる人民民主統一戦線の一環として扱つて来たのである。

今回問題となつたのは、いうまでもなくブルジョアジー右派である。彼らは昨年中ポーランドやハンガリーに起つた反共ないし反ソ的諸事件に強く刺戟され、さらに昨年から本年にかけての中共の経済上の蹉跌に一脈の曙光を見出し、本年二月の「毛沢東講話」をきつかけとして、いよいよ「人民内部の矛盾」(とくに中共権力と人民との間の矛盾)の摘発に勇気を得、整風運動の開始と共に俄然中共に対する批判攻撃の火蓋を切つたのである。彼らの言動は共産主義の枠内における党および党員のあり方の批判に止まらず、プロレタリアート独裁の政治原則を否認するような大胆な反共的言辞を公然と弄するに至つた。かくして中共は六月上旬以来徹底的な反撃を開始し、ここに整風運動は、反右派分子闘争を中心とする激烈な思想的階級闘争に発展したのである。

この闘争は、現在ではすでに共産党側の圧倒的勝利をもつて一段落を告げた形であるが、中国社会におけるこの思想闘争の底流は、なお根強いものがあると見られる。なぜならこの闘争は、本質的には社会主義革命の段階におけるブルジョアジーの抵抗の一つのあらわれと見られるからであり、ブルジョアジーはすでにその経済的基盤を概ね失つてはいるが、思想的にはなお資本主義への望郷の念と復活の希求とを根強くもつていると見られるからである。そしてそのことは、誰よりも

Declassified in Part - Sanitized Copy Approved for Release 2013/02/05 : CIA-RDP81-01043R001800060003-9

Declassified in Part - Sanitized Copy Approved for Release 2013/02/05 : CIA-RDP81-01043R001800060003-9

よく中共自身が知っており、その故にこそ「人民内部の矛盾」を処理するには、全人民的な整風を必要とし、かつその当面の焦点的な課題として、「反右派分子闘争」を徹底的に、最後まで貫徹せよと声を大にして叫けんでいると解されるのである。

一、「人民内部の矛盾」について

現在中国社会で大きな問題となつている「人民内部の矛盾」については、六月一八日に発表された「人民内部の矛盾を正しく処理する問題について」という毛沢東の論文の中で詳しく説明されている。(以下「毛沢東論文」と略称)この論文は、二月二七日の最高国務会議第一一回拡大会議で毛沢東が行つた同じ題目の講演の記録を、彼自身が整理し、さらに若干の筆を加えて発表されたもので、原文は中国語で約二万五千語に及ぶ尨大なものである。ここではこの論文の内容を中心として、その後発表された中共部内のいろいろな関連資料を参照しながら、ごくかいつまんで「人民内部の矛盾」とは何かということについて解説しておくこととする。もちろん詳しくは本書の資料篇に収録されている全訳文を見ていただきたい。

毛沢東のいう「人民内部の矛盾」とは概ね次のようなものである。

1　現在の中国社会には二つの種類の社会的な矛盾がある。一つは敵と味方との間の矛盾、もう一つは人民内部の矛盾である。

2　敵とは革命の敵であり、味方とは革命の味方、すなわち人民である。つまり一方において人民と人民の敵との間の矛盾があり、他方において人民同志の間にも矛盾がある。

3　それでは人民とは何かというと、それは国により時代によつてその内容が異なつてくる。中国についていえば、抗日戦争時代には国内の抗日勢力はすべて人民の範囲に入り、これに敵対する勢力(たとえば日本帝国主義者、売国奴、親日派など)はすべて人民の敵であつた。また戦後の内戦(国民党と共産党の武力闘争)時代には、地主・官僚資本家層を代表する国民党の反動派と、これを外部から援けた米帝国主義者はすべて敵であり、これに反対した国内諸勢力はすべて人民であつた。現在の段階では、社会主義の建設に賛成し、これを擁護し、これに参加する国内の諸勢力はすべて人民の範疇に属し、これに反対し、反抗する勢力はすべて人民の敵である。結局人民とは共産党の指導する革命に賛成し、協力するものの総称であり、敵とはこれに反対し、反抗するものの総称であるということになる。

4　従つて人民内部の矛盾は、革命の主体勢力の内部の矛盾であり、革命目的を共通にし、その利益が根本的に一致する基礎の上に立つているという点において、本質的には敵対的な矛盾ではないと規定されている。

5　このような人民内部の矛盾は、いまに始まつたものではなく、前から存在するものであり、将来も存在すると考えられ、その矛盾の内容も各時期の条件によつて異なつてくる。中国の現在の条件では、労働者階級内部の矛盾、農民階級内部の矛盾、知識層内部の矛盾、労農二階級間の矛盾、労農二階級と知識層との間の矛盾、労農二階級を含む勤労人民と民族資本家階級との間の矛盾、民族資本家階級内部の矛盾、人民政府と人民大衆との間の矛盾、漢民族と少数諸民族との間の矛盾、各少数民族相互の間の矛盾、都市と農村との間の矛盾など、数えたてれば限りがない。しかしこれらはすべて人民内部の矛盾という同一範疇に属するのである。

6　人民内部の矛盾は味方同志の矛盾であるから、そこから起る意見の対立や思想の相違は、命令、強制、圧迫などの方法で解決すべきではなく、また解決しうるものでもなく、あくまで事の是非を明らかにして、お互いの討論、批判と自己批判・説得・教育などの方法でなごやかに処理すべきであり、そうしなければ解決もできない。つまりその場合大切なことは、何よりもまず団結の願いから出発して、批判と自己批判を経て、新しい基礎の上に新しい団結を達成するような道を選ぶべきであるというにある。

7　このような団結――批判――団結の方法は、中共が過去の革命闘争の歴史を通じて、内部的な矛盾を処理して来た伝統的な方法であつて、その正しさは中国革命の勝利と中共の現地位とによつて現実に証明されているというのである。またこの方法は、「人民民主独裁」という中華人民共和国の当面の政治体制にも合致しているという。つまり人民内部の諸問題

Declassified in Part - Sanitized Copy Approved for Release 2013/02/05 : CIA-RDP81-01043R001800060003-9

はあくまで民主的に解決し、人民の敵に対してはあくまで「独裁」をもってのぞむという体制がそれであり、人民の諸組織・諸機構はすべて「民主主義的中央集権制度」をもって律し、いわゆる人民民主主義を基調として人民諸力の集中・団結をはかるというのがその根本趣旨である。

8　人民内部の矛盾は、このような趣旨と方法とをもって処理すれば、革命と社会主義建設とに有利な方向に解決されるが、方法を誤れば、すなわち説得・教育・批判と自己批判、団結――批判――団結の方法をとらずに、圧迫・強制・命令・弾圧というような官僚主義的な方法をとれば、元来非敵対的な矛盾も時に敵対的な矛盾に転化し、人民諸層の間に収拾のつかない事態を発生し、もし国の内外の敵勢力がこの事態を利用して、人民諸層の間に離間・挑発を策すれば、ハンガリー事件のような事態も起らないとはいえない。事実、中国にもハンガリー事件の発生をよろこんだ一部の人々があり、彼らは中国にも同様な事件が起り、何千、何万という人が街頭で人民政府に反対すればよいと考えた――と毛沢東は言明している。このようなわけであるから、人民内部の矛盾を処理するに当っては、ハンガリー事件の教訓を他山の石としなければならないと、言外にほのめかしているのである。

以上が大体今日問題になっている毛沢東のいわゆる「人民内部の矛盾」についての大要の説明である。ここで注目すべき点は、毛沢東論文が、社会主義社会にも矛盾は存在すること、とくに社会主義国の政府と人民の間にも矛盾が存在すること、そしてこの矛盾は一歩処理を誤れば社会主義体制自体をも揺がすような混乱の原因となる可能性もあることを率直に認めたことである。このような言明は、従来の共産主義者の独善論から推して考えると、比較的謙虚な反省的な考え方の兆しとみることができ、ハンガリー事件などを契機とする共産主義陣営内部の新しい現実的な情勢の発展を如実に反映しているとみることもできよう。ただし矛盾一般はいかなる社会にも存在し、矛盾がなければ社会の発展はあり得ないというマルクス主義的――唯物弁証法的――な見地にはいささかも揺ぎがなく、これを前提としてすべてを立論していることもまた見落してはならないのである。

二、整風運動について

整風運動は、一口にいうと、中国共産党が党と党員のあり方を、共産主義的に正しくする運動である。「整風運動」とは「風を整えること」、「風」とは風紀、風潮、作風、気風などの意味を含む言葉、「整」とは事物が本来あるべき姿にととのっている状態、あるいはそのような本来の姿に事物をととのえる動作を表わす言葉である。

つまり共産党員の気風、態度、物の見方、考え方、人の扱い方、仕事のやり方などを、本来あるべき姿にただし、革命と社会主義建設との指導的な立場にあると自認する共産党のあり方を、全体として正しくととのえることがこの運動の根本趣旨なのである。

それでは何を基準として党と党員とのあり方をただすのかというと、基本的にはマルクス・レーニン主義の世界観、歴史観、およびこれを基礎とした物の見方、考え方、組織と活動のあり方、態度といったことになるのであるが、具体的にはその時の党の綱領・規約に明記された諸条項が整風の重要な基準となる。さらに具体的には、とくに整風のために党の指導部から発せられた指示や、とくに指定された文献などが、特定の整風運動の基準となる。こんどの整風運動では、前述の二月二十七日の毛沢東の講話、三月十二日の党の全国宣伝工作会議における毛沢東の報告演説、四月二十七日の党中央の「整風指示」などが、さしづめ最も直接的な重要基準文献である。さらに関連的には昨年中二回にわたって発表された「プロレタリアート独裁の歴史的経験について」と題する中共党の公式文献が、重要な整風基準文献としての意義をもつものと考えられる。

整風運動は、このような趣旨と意義とをもつものであるから、必ずしも特定の一時期に展開されると限ったものではなく、本来からいうと、党が党の日常活動を通じて、不断に、継続的に展開すべき性質のものであり、このようにしてはじめて、党と党員の思想、認識、活動上、組織上の純潔と、機能の正常化とを不断に保つことができるのである。従って整風は本来共産党の日常活動に直接して行わるべき党体質化の活動であるということができる。

Declassified in Part - Sanitized Copy Approved for Release 2013/02/05 : CIA-RDP81-01043R001800060003-9

Declassified in Part - Sanitized Copy Approved for Release 2013/02/05 : CIA-RDP81-01043R001800060003-9

しかし実際問題としては、このような党内の純化活動を不断に行うための一定の緊張状態を、全党員にわたって日常的に持続することは極めてむずかしい。とくに党内外の情勢が急テンポに変化しつつあるような場合には、党の日常的な整風活動は多少ともおろそかになる。その結果中国共産党は、とくに一定の時期を画して、全党的な規模の一大整風運動を展開するのである。

こうした大規模な整風運動は、一九四二年に初めて展開された。こんどの整風運動は、正式には第二回目の整風運動と規定されている状様である。

（注）この点は昨年九月の中共党第八回全国代表大会における毛沢東の「開会の辞」の中の言及によってもほぼうかがえるし、また本年三月五日、人民日報紙上に発表された党中央宣伝部長陸定一の「整風一五周年記念」論文の中でもはっきり言及されている。しかしこの二回の整風運動の間に、整風ないし整党運動と目される事実が全くなかったのではなく、後述の「中共整風運動略史」にも記述したように、この間前後五回の中規模ないし小規模の整風および整党運動が展開されているのである。そしてこの「略史」の記述は最近（一九五七年七月）北京で出版された中国青年出版社の「談談中国共産党的整風運動」その他中共系資料に拠ったものである。しかし、真に全党的、ないし全国的な大規模整風運動は今回が第二回目ということになろう。

第一回目の整風運動は、「抗日戦争」が戦略的な相持の段階から戦略的な総反抗の段階に移る転換期に展開された。当時中共は広はんな抗日民族統一戦線の戦術を基調として、党組織およびその基盤勢力を大幅に拡大し、およそ抗日に积極的である分子は出身階級の如何を問わず、党内に吸収する方針をとった。このため中共党員数は一九三七年の約四万から、四二年には八〇数万（二〇倍強）に急膨張した。しかし反面において党員の素質は甚しく低下した。党員の八〇％は農民であり、その他にプチブル・インテリゲンチャ、地主階級出身分子などをも多く含み、純然たるプロレタリアート出身党員と、マルクス・レーニン主義に徹した指導的党員とは極めて寥々たるものであった。このような態勢では抗日総反抗を断行する主体的な条件は甚しく欠けていたといえる。これが一九四二年二月から展開された第一回目の大規模整風運動の基本的な要因の一つであった。

今回の整風運動は第一回目の整風運動から一五年の歳月を経過している。この一五年間に、中共は抗日戦争を完結し、戦後四年間の国内戦争を完遂し、中華人民共和国を樹立し、朝鮮戦争を遂行しながら国内の反革命勢力を鎮圧し、土地改革を断行し、三反・五反運動を展開し、経済建設第一次五カ年計画を実施に移し、とくに一昨年下半期から昨年上半期にかけて農業、手工業、資本主義的商工業の全面的な社会主義改造を断行した。まさにこの時期は中共のシュトゥルム・ウント・ドランク時代であって、党勢力も画期的に伸長したが、あらゆる面に無理も重なり、全党的な整風を完璧な形で展開する余裕も機会もなかったといえる。中共党員数はこの間に一、二〇〇万人に膨脹し、その六〇％は一九四九年政権確立以来の新入党員によって占められているのである。

党員数の六〇％（七二〇万人）が、政権確立以後の新入党員であるということは、整風問題の見地からみると極めて重大な意味をもつ。この六〇％は在野党時代の経験をもたず、苦難にみちた非合法活動と革命戦争の経験ももたない。もちろん第一次大整風の試練も受けていない。彼らは入党すると共に執政党の一員となり、政治、経済、社会の各分野において最初から指導者、管理者の地位に立った。彼らの大半は共産党員としての修練も、マルクス・レーニン主義理論の把握も概ね不十分であり、「組織上入党していても、思想上ではまだ入党していない」（陸定一「整風運動一五周年を記念して」）と同様な分子も少くない。このような未熟な党員が数多く権力的な地位についた結果、必然的に諸々の弊風が生み出された。たとえば官僚主義の弊風がその一つである。経験が未熟であるから片々たる文書や、命令や、高圧的な手段ですべての仕事を片付けようとする。また革命家としての修練が欠けているから、容易に特権意識をもち、人民大衆を威圧、睥睨する。さらに自己の地位と局部的な成績にこだわるから、容易にセクト主義（排他的な宗派主義や部局第一主義）の弊風に陥る。また理論的な基礎が薄弱であるから、たやすく主観主義の弊風に陥る。主観主義の一面は教条主義であり、固化したマルクス・レーニン主義の定り文句を丸暗記して、すべてをこれによって律しようとする。また主観主義の他の一面は経験主義で、何事も自己の狭い経験から割出して解釈し、解決しようとする。これは過去において理論的な研究や学問上の素養を持たない古参の共産党員に比較的多い弊風であるといわれている。以上が当面展開されている整風運動の最も主要な対象となっている党内の弊風の特徴とその主な要因である。

Declassified in Part - Sanitized Copy Approved for Release 2013/02/05 : CIA-RDP81-01043R001800060003-9

Declassified in Part - Sanitized Copy Approved for Release 2013/02/05 : CIA-RDP81-01043R001800060003-9

四月二七日の党中央の「整風指示」には次のように記述されている。

「いまやわれわれの国家はすでに革命の時期から社会主義建設の時期に進み、新たな激しい偉大な変革のさ中にある。社会の諸関係は根本的に変化し、人間の思想意識もそれにつれて変化した。わが党と労働者階級が全社会の改造と新社会の建設をさらに一歩進めてよりよく指導し、一切の積極的勢力をより十分に動員配置し、団結できるすべての人びとと団結し、かつ消極的な力を積極的な力に転じて、偉大な社会主義国家建設の目標に向って前進させようとするならば、同時に自己を改造しなければならない。」

「ここ数年来、われわれの党内に大衆から遊離し、実際から遊離した官僚主義、セクト主義および主観主義が新しくはびこってきた。従って中共は『団結の願いから出発し、批判と自己批判を通じて、新しい基礎の上に新しい団結をうちたてる』という方針にもとづいて、党をあげて新たに普遍的な徹底した反官僚主義、反セクト主義、反主観主義の整風運動を実施して、全党のマルクス主義思想水準を高め、作風を改善し、それによって社会主義改造と社会主義建設の要求に応じうるようにする必要があると考える。」

三、内部矛盾の諸要因

まえにも述べたように、矛盾一般はいかなる社会にも存在し、中国社会にも過去、現在、未来を通じて存在することを中共自身が公然と認めているのであり、しかも社会は、社会主義社会をも含めて、矛盾の存在とその克服とを通じて発展するという見地に立っているのであるから、矛盾の克服は、少くとも中共にとって、社会の発展過程における不断の問題として考えられるべき性質のものである。

ところが現在この問題がとくに強調されているのはなぜであろうか？　そこには当然それ相応の特別の理由と動機とがなければならないと考えられる。中共系の公式、非公式のいろいろな文献が明らかにしているところによると、現在とくに「人民内部の矛盾」が強調されているのは、次のような理由にもとづくものであるという。

すなわち中国社会における階級闘争はまだ完全にはなくなってはいないが、過去におけるような大規模な大衆的な階級闘争はすでに基本的に終結した。従ってこれまで敵と味方の間の鋭い矛盾が存在していたためにあまり注目されていなかった人民内部の矛盾が、いまやはっきりと表面に浮びあがって来たためであると。つまり人民内部の矛盾はもともと存在していたのであるが、従来の革命過程においては、まず第一に革命と反革命――階級的な敵味方――の矛盾の克服が最大の課題であったために、人民内部の矛盾――味方同志の矛盾――は大きな問題とはなり得なかった、それが現在革命から建設へ国家社会の主題が転換するに至って、従来潜在していた人民内部の矛盾が大きくクローズ・アップされるに至ったというのである。

このような説明は、論理的には一応納得しうるのであるが、あまりに大まかすぎて、事態の真相を具体的に把握するにはまったく不十分である。思うにこの問題は、中国の国内および国際諸関係にきわめて広範・複雑な関連をもっていると見られるので、これらの諸関係を系統的・具体的に解明することなくしては、十分な理解は期しがたいであろう。以下この意味において、政治上、経済上、国際関係上の基本的な要因とみられるものを整理・記述し、問題発生の主要な根源を究明してみたいと思う

一　政治上の要因

この国の政治体制は、すでに述べたように「人民民主独裁」を基調として成り立っている。「人民民主独裁」は、いわゆる「プロレタリアート独裁」の一変形である。本来「プロレタリアート独裁」とは、プロレタリアートが政治の実権を握り、プロレタリアート以外の社会諸階級を独裁的に統治し、この統治権力を通じて国家社会の社会主義的改造と社会主義的建設とを達成しようとするものである。

ところが中国社会においては、プロレタリアートは数的にも質的にも甚だ貧弱な階級であり、人口の八〇%は農民によっ

Declassified in Part - Sanitized Copy Approved for Release 2013/02/05 : CIA-RDP81-01043R001800060003-9

Declassified in Part - Sanitized Copy Approved for Release 2013/02/05 : CIA-RDP81-01043R001800060003-9

て占められ、その他民族資本家階級や都市の中産階級が比較的大きな比重を占めている。このような国では純然たるプロレタリアート独裁は不可能、あるいはきわめて困難である。その結果「プロレタリアートの前衛」をもつて自認する共産党が政治の実権を握り、プロレタリアートを中核として、農民、民族資本家、都市中産階級、その他の対中共協力者をその周囲に結集し、いわゆる人民民主統一戦線を形成し、この統一戦線を基盤として政治権力を運営する建前をとつている。すなわち「人民民主独裁」とは、人民（統一戦線諸勢力＝対中共協力諸勢力）に対しては「民主的」な権利を与え、人民以外（反共・反革命勢力）に対しては独裁をもつてのぞむという体制である。そしてこの体制の実権は「プロレタリアートの前衛」としての共産党が握つているのであるから、この体制は実質上プロレタリアート独裁の機能を果しうると規定されている。

しかしこのような体制で社会主義革命を遂行する場合には、必ず体制内部の矛盾と対立とが激化してくる。なぜなら社会主義革命は、まず第一に資本家階級を絶滅し、農民を含めた人民諸層の生産手段の私有を廃絶し、全人民を社会主義的な勤労人民に改造する事業だからである。従つていかに人民の民主的な統一戦線を建前としてこの事業を進めるとしても、生産手段を所有するものと所有しないもの、多く所有するものと少く所有するものとの利害の対立を主軸として、人民内部の諸諸の矛盾対立が激化しくてくる。またこの事業を強行する国家権力と人民諸層との間の対立も激化してくる。この矛盾対立は、社会主義への移行が急激に進められる場合には、とくに甚しく激化し、表面化する可能性がある。

すでに述べたように、中共は一昨年下半期から昨年上半期にかけて、農業、手工業、資本主義的商工業の全面的な改造を急テンポに強行した。この結果、国内の社会主義的改造工作は、ほぼ完了に近い成果をおさめるに至つたと伝えられているが、同時に人民内部の矛盾は急激に表面化し、昨年以来本年にかけて地方的に農民の騒擾、労働者および学生のストライキ、公私合営企業内における資本家のサボタージュなど、従来見られなかつた形のいろいろな紛争が続発していると伝えられる。今回の運動過程にあらわれた党および国家に対する人民諸層——とくに民族資本家、学生、インテリゲンチャなど——の相当ラジカルな批判や意見は、いずれもこうした情勢の必然的な反映であるとも見られる。このような情勢が、「人民内部の矛盾」を差迫つて処理しなければならなくなつた主たる国内的要因の一つであると見ることができるのである。

2 経済上の要因

中共の第一次五カ年計画は今年末をもつて完了する予定になつているが、計画の数字面に関する限り、工農業生産面も基本建設面も、概ね原計画目標を達成あるいは超過達成しうる見透しが明らかになつている。従つてこの限りにおいて、第一次五カ年計画は一応成功の域に達していると見られるが、この成果は決して生易しい過程の結果ではなく、国民経済諸面の甚しい無理をおかして強行された結果である。

第一に、五カ年計画の総支出額は三二七億ドル、これに対し外国（ソ連）からの五カ年間援助総額は一三億三、〇〇〇万ドル余（総支出額の四％強）にすぎず、所要資金の大半は国内蓄積によつて賄われなければならなかつた。この間国民所得は五二年の二四五億ドルから五六年の四〇二億ドルに急増しているが、国家財政収入の国民所得に対する比重は、五二年の二七・六％から五四年、五五年、五六年には何れも三一～三二％以上の高率にはね上つており、国民経済の財政負担率は逐年加重しているのである。この財政負担の七〇％内外は国営企業収入によつて賄われる態勢になつてはいるが、実質的には国営企業内部における労働搾取強化——たとえば五六年六月までの三年間に工業労働生産率は四一・八％上昇しているが、この間における労働者の実質賃金は六・九％増加したにすぎない（李富春、五六年六月報告）——や、国家による商品価格操作、とくに工農業生産品の鋏状価格差政策などを通じて、結局人民諸層の大衆負担に転嫁されているのである。

第二に指摘すべきは重工業建設偏重政策である。五カ年計画における基本建設投資総額は一八二億ドル、その五八・二％は工業投資、さらにその八一・三％は重工業投資である。農・林・水利事業投資の如きはその全部をあわせて投資総額の僅かに七・六％にすぎない。元来後進的な農業国である中国の工業建設は、資金蓄積の大半を実質上農業面に依存しなければならないにも拘らず、このような資金配分の偏跛な態勢は、農民および農業経済に対し甚しい犠牲を強いるものといわなければならない。

さらに重工業偏重政策は必然的に軽工業品、とくに日常生活必需品の供給を相対的に低下させ、大衆生活必需資材の需給関係

Declassified in Part - Sanitized Copy Approved for Release 2013/02/05 : CIA-RDP81-01043R001800060003-9

Declassified in Part - Sanitized Copy Approved for Release 2013/02/05 : CIA-RDP81-01043R001800060003-9

に重大な支障を来す事態を招いている。

第三に指摘すべきは、自然的災害による農業生産の不調である。第一次五ヵ年計画過程においては、一九五五年度を除いて各年ともに水害、旱害等の自然的災害を受け昨年度の如きは一部地方(広西省)に農民の餓死者を出すような事態を現出した。革命前の中国では、飢饉による農民の餓死・流亡などの現象はめずらしいものではなかつたが、中共政権は災害対策と食糧の国家的需給調整とによつて、このような現象を根絶したように従来宣伝して来た。また淮河、黄河、揚子江中流(荊江)等における大規模な治水工事も従来大げさに宣伝されて来たが、これらの工事の「成果」も宣伝ほどのものでないことが、これらの地域の連年の大水害によつて概ね暴露されつつある。このことは先に述べた農・林・水利投資の貧弱な規模によつても十分うなずけることである。昨年度の農業生産は年度計画未達成に終つた。この結果今年の食糧需給は全国的に窮屈な実情にある。さらに一部地方での農民の生産サボや食糧デモ、騒擾事件、農業合作社からの脱退、合作社自体の解体、生産放棄と離村、都市への流入など、農業経済の矛盾と農民の不満を反映すると見られる幾多の現象が続出している。

第四に指摘すべきは、人口の自然増加率が過大と見られる事実である。北京で発行されている「統計工作」誌五七年第一一号によれば、五三年から五六年までの中国本土における人口の自然増加率は年率二・二二%とされている。これは五五年の英国(〇・三七%)、フランス(〇・六四%)、日本(一・一五%)、米国(一・五三%)、ソ連(一・七二%)のいずれに比較してもはるかに大きい。五三年の人口調査によると、中国本土の総人口は五億八千余万、これが五六年には六億二千余万に増大している(資料=前掲「統計工作」誌)。まさに二・二二%の年率で幾何級数的に増大しているのである。

しかもこの人口増加は、過渡的には実質上年少消費人口の増加を意味するから、国民所得の蓄積は当分の間それだけ制約されるわけである。これは目下国民経済の計画的発展を最大の課題としている中共にとつては深刻な問題である。五六年の国民所得総額は、前述のように四〇二億ドルに達し、日本の現水準をはるかに上廻つているのであるが、国民一人当りの計算では、日本の二二四ドルに対し、僅かに六四・三ドルにすぎない。しかも同年において、この六四・三ドルのうち二二・八%が蓄積分に廻されており、人口の過大と蓄積の高率要求とが、人民諸層の実際生活水準をいかに低く圧迫しているかが、如実にうかがえるのである。さらに人口の自然増加の過大は、当面の食糧問題や将来の雇用問題にも大きく影響するものとみられ、すでにその対策が中共部内の大問題となつている模様である。これはまた目下の「人民内部の矛盾」とも複雑な関係があると考えなければならない。

以上指摘した諸項は、いずれも「人民内部の矛盾」の国内経済面における基本的な要因、ないしそれに関係のある主要な条件と見られるものであるが、このほかにも資金、資材、労力、技術、計画ならびに経営能力などの諸面に、幾多の欠陥、問題点があり、これらが相互にからみ合つて、現実の中国経済にきわめて困難な事態を招来させていると見られる。第一次五ヵ年計画はこうした困難をおかして強行されて来たのであり、その結果が昨年下半期から本年にかけて一種のしわよせの形で集中的にあらわれて来た。このしわよせは、物の面では主として建設および生活必需物資の需給不均衡としてあらわれ、人の面では前述の政治体制の特質ともからみ合つて、人民諸層の間の矛盾、および人民諸層と政府当局との間の従来見られなかつた形の各種の矛盾の表面化としてあらわれるに至つた。この情勢は、一昨年下半期以来の急激な社会主義的改造工作と、昨年度の過大な生産・建設両計画の強行とによつて一層促進されたのである。

陳雲副総理の説明(注)によると、物資の不足は生産の不調によるものではなく、人民購買力の増大が生産の増大を上廻つた結果であり、人民購買力の増大は、主として昨年度の建設投資の著増、賃金支払額の増加、農業貸付金の増大などによるものであるとされているが、結局この事態は重工業偏重政策と急激な農業集団化とにその根因があるものと見なければならない。なぜなら投資の大半が長期投資を必要とする重工業部門に向けられるため、生産が本格的に増大し、拡大再生産に寄与するまでには相当の長期間を要し、この結果建設投資は財政インフレの要因となり、名目的な人民購買力が増大し、反面軽工業生産が抑えられているので、増大した購買力と消費物資の供給との間に深刻なアンバランスが起るからであり、また農業貸付金の増大は主として貧農の農業合作社加入資金の政府貸付増によるものだからである。

このようにして、第一次五ヵ年計画の過程における生産と建設と社会改革との無理な強行が、いまや政治上、経済上、社会上の諸々の矛盾となつてあらわれて来た。これがいわゆる人民内部の矛盾の実質的な内容であり、同時にその主たる国内

Declassified in Part - Sanitized Copy Approved for Release 2013/02/05 : CIA-RDP81-01043R001800060003-9

Declassified in Part - Sanitized Copy Approved for Release 2013/02/05 : CIA-RDP81-01043R001800060003-9

的要因である。この矛盾から発生する人民諸層の各種の対立、衝突、紛争を、いまにして適当に処理しなければ、来年度から始まる第二次五ヵ年計画の遂行にも影響する。中共にとつて幸なことに、第一次五ヵ年計画の最終目標は、本年度の年度計画数字を若干引下げても、ほぼ達成される見透しは立つている。これは前四年間の無理な計画強行の賜物でもある。

この時期に計画の調整と、年来の矛盾の累積の処理とを行わなければ他にその時期がない。これが本年度に矛盾の処理と、そのための整風問題とを一挙に取上げるに至つた最大の理由の一つであろう。同時に昨年度において社会主義改造がほぼ一段落したことも、もう一つの理由であろう。この意味では「矛盾の処理」は社会主義改造の仕上げ工作であるとも見られ、中共以外の国内政治諸勢力（いわゆる民主諸党派）に対する批判・検討・再整理が同時に取上げられる動向を示しつつあるのも、結局この理由にもとづくものと解釈される。

本年度の計画数字が、生産・建設両面とも若干引下げられたのは、従来の無理の修正を意味するばかりでなく、全国的な規模における政治・思想運動展開のための時間的余裕をつくるためであつたとも見られる。この意味においては、目下の一大国民運動は、中共が最初から相当腰をすえてかかつた意識的・計画的な運動であると見るべきであろう。

（注）本年三月九日、全国人民政治協商会議第二期全国委員会第三回全体会議における「増産節約について」と題する陳雲の報告。この報告の中で陳雲は、政府の基本建設投資額が、五三年約六五億元、五四年約七五億元、五五年約八六億元に比し、五六年には一四〇億元に著増していること、また政府と国営企業の賃金支払額が五三年約六五億元、五四年約七四億元、五五年約八三億元に比し、五六年には一〇七億元に増加していること、および農業貸付金が五三年末六億元、五四年末八億元、五五年末約一〇億元に比し、五六年末には一挙に三〇億元に増大していることを指摘し、これが人民購買力増大の最大の要因であり、消費物資の生産が購買力の増大に追つけなかつたために、目下の物資需給の逼迫状況が起つていると説明している。

3　国際的要因

最後に国際的要因について検討しておきたい。国際的要因のうち、こんどの問題に最大の影響を与えたと見られるものは、昨年秋のハンガリーにおける反ソ暴動である。

この暴動は、ソ連およびハンガリーのカダル政府ならびに中共当局の言明によれば、ハンガリー国内の反動勢力とこれを支持した外国帝国主義者の挑発によるものであるとされているが、一方国連総会特別委員会の調査報告によれば、暴動の指導者は学生、労働者、兵士、インテリゲンチャであり、その多くは共産主義者であつて、彼らは民主主義的社会主義をのぞみ、土地改革その他の社会的業績を守ろうとしたにも拘らず、ソ連の軍事介入により、勢のおもむくところ武力的な反ソ暴動に発展したものであるという。この両者の主張と見解の相違はしばらく措くとして、昨秋のハンガリー暴動が人民諸層の自発的な改革運動に端を発し、政府当局ならびにソ連の誤つた弾圧措置がついに不測の武装暴動に発展転化せしめたことはほぼ確実であろう。六月一八日の毛沢東論文も、この暴動がハンガリー国内の反動勢力と外国帝国主義の挑発によるものとの見解を堅持しながら、同時に「人民内部の矛盾」の処理が、当を失した場合に起る混乱の具体的な事例として、この暴動を再三引合いに出しているのである。そして前にも述べたように、中国国内にも同様な暴動の起ることを期待している「一部のもの」があり、ハンガリー暴動に刺戟されて動揺を示した「別の一部のもの」があつたことを率直に認めているのである。

現在中共は台湾の「解放」を最大課題の一つとしており、しかもこの課題は膠着状態にある。台湾の「解放」を阻んでいるものは、「国民党反動勢力」と「米帝国主義者」であるということは、中共が再三強調しているところである。人民内部の矛盾が激化しているこの際に、このような危険な、有力な「敵」勢力が身近かに存在していることは、中共にとつて最大の関心事の一つである。しかもハンガリー事件の如き事態は、「人民内部の矛盾」に乗じて、国内の「反動勢力」と外国の「帝国主義者」とが離間・挑発を策することから起るという見解に立つているのであるから、この際人民内部の矛盾を徹底的に処理し、党と政府と人民諸層との間の団結を強化してかかることは、「敵」勢力に乗ずる隙を与えないためにも、きわめて重要な措置であるということになる。これがまず第一に考えられるこんどの運動の国際的な、——と同時に国内問題に関連した——差迫つた要因の一つであると見られるのである。この意味においては、こんどの運動は、ハンガリーおよび東欧諸国の諸事件を他山の石とした多分に予防的な措置であると見ることもできよう。

Declassified in Part - Sanitized Copy Approved for Release 2013/02/05 : CIA-RDP81-01043R001800060003-9

Declassified in Part - Sanitized Copy Approved for Release 2013/02/05 : CIA-RDP81-01043R001800060003-9

次に検討しなければならないのは、国際共産主義陣営における中共の現地位である。この面における中共の指導的地位は、最近数年来二つの主要な段階を経て画期的に強化された。

第一の段階は、一九四九年一一月のアジア・太洋洲労働組合会議を契機として発展したものであり、この会議において中共の代表者劉少奇はアジアの赤色解放闘争における中共の指導的地位を中外に宣明した。これは国内革命に勝利した直後における中共の自信にあふれた国際的宣言であつた。以来一九五五年のアジア・アフリカ会議に至るまでに、中共のアジアにおける指導的地位はほぼ確立されるに至つた。

第二の段階は、ソ連におけるスターリン批判を契機とする国際共産主義陣営内部の動揺に乗じての中共の一層広い国際的指導性強化の段階である。この段階において、とくにハンガリー事件を契機として、中共はヨーロッパの共産主義運動に対する指導的発言の地歩をも固めるに至つた。五六年四月の「プロレタリアート独裁の歴史的経験について」と題する中共の論説は、ソ連共産党第二〇回大会以来の国際共産主義陣営内部の動揺と混乱に、理論的な克服の基準を与えたものであり、同年一二月の「再びプロレタリアート独裁の歴史的経験について」と題する論説は、とくにハンガリー事件以後の各国共産党の動揺と、国際共産主義運動内部の修正主義的な偏向のあらわれとに対し警告を与え、同時にその是正のための指針を示したものである。ここでは中共はあくまでソ連の指導的地位を認め、ハンガリー事件以後とくに窮地に陥つたソ連の立場を擁護して、「十月革命の道」を守ることが各国共産党の共同の義務であり、プロレタリアート独裁とプロレタリア・インターナショナリズムの原則を堅持することが、いかなる国の共産党にとつても基本的な義務であることを強調した。この間中共は弱まつたソ連の国際的地位を擁護することにより、自らの国際的地位を強化したのである。つまり中共の国際的地位は、ソ連の国際的地位が幾分でも下降するにつれて、相対的に上昇したのである。

しかし右のような中共の国際的な立言は、中共自身の内部的なあり方の反省と再検討をも必然的に要求した。すなわちプロレタリアート独裁に関する二つの論文は、事実上各国共産党の「整風」を要求したものであり、いわば国際的規模における共産主義者の整風運動を要求したものである。従つてこの重要な立言をあえてした中共自身が、まず党風の整頓をはかることは、国際物にその責任を明らかにする所以でもある。

中共が右の二つの論文で繰りかえし指摘したような共産主義者の各種の弊風は、スターリン時代のソ連共産党のみならず、スターリン死後の各国共産党および中共自身の党内にも十分みとめられるものである。たとえば中共における毛沢東の神格化は、ソ連におけるかつてのスターリンのそれに勝るとも劣らぬものがあつたし、国内の少数民族に対する大漢民族主義の弊風は中共自身がしばしば認めているものであり、その他主観主義、セクト主義、官僚主義などの弊害は、中共が年来苦慮しているものなのである。かくして中共は、国際共産主義陣営内部の各種の偏向を是正し、各国共産党の国際的団結を強化するための指導的発言をあえてした手前からいつても、まず自らの党内の整風と、自国内の人民内部の矛盾の処理とを、この際徹底的にはからねばならない仕儀にたちいたつているのである。これが目下の運動の国際面から考えられるもう一つの差迫つた要因であると見ることができるのである。

四、整風運動の手順・方法

こんどの整風運動を、どのような手順・方法で、どのような指導体制のもとに行うかについては、四月二七日の「整風指示」が大要つぎのように規定している。

(1) 今回の整風運動は「人民内部の矛盾を正しく処理する問題」を主題として行う。
(2) ゆえに二月二七日の最高国務会議拡大会議と、三月一二日の全国宣伝工作会議との二回にわたつて行われた毛沢東の二つの報告を整風の指針とする。
(3) まず最初に、右の二つの報告の内容を全党員と人民大衆とに伝達しなければならない。
(4) 次に各級党委員会は、この二つの報告の学習活動を行わなければならない。その際、若干の他の関係文献をも参考にして、その地区、その部門、その単位の工作を検討し、改善しなければならない。

Declassified in Part - Sanitized Copy Approved for Release 2013/02/05 : CIA-RDP81-01043R001800060003-9

Declassified in Part - Sanitized Copy Approved for Release 2013/02/05 : CIA-RDP81-01043R001800060003-9

(5) 学習の場合、各級指導機関と幹部とにとつて重要なことは、人民内部の矛盾の処理状況を検査し、党の「百花斉放、百家争鳴、長期共存、相互監督」の方針と「勤倹建国」の方針との実施状況を検査し、官僚主義、セクト主義、主観主義などの現象があるかないかを検査して、人民内部の矛盾の処理に関する党中央の指示を正しく、徹底的に実行することである。

(注)「百花斉放、百家争鳴」は、すべての花が一斉に咲きそろい、すべての人が争つて自分の意見を展開することができるといつた具合に、文芸・科学の活動面で、人々の自由な表現活動を保証するという中央(党)の方針。
「長期共存、相互監督」は、共産党と共産党以外の政党・政派（いわゆる民主諸党派）とが、社会主義革命の後にも長期に共存し、かつ相互に監督すべきであるという中共(党)の方針。
「勤倹建国」は読んで字の如く、仕事にはげんで出費を節約し、国家建設に邁進せよという当面の増産節約・経済建設のスローガン。

(6) 一般党員に対し要求すべきことは、人民のために奉仕し、事あるごとに大衆と相談し、苦労を先にし利益を後にし、批判と自己批判を展開することである。

(7) インテリ党員に対し要求すべきことは、前項の一般党員に対する諸要求のほかに、さらに労農大衆と結びついて、プロレタリアートの立場とブルジョアジーならびにプチブルジョアジーの立場とをはつきり区別し、個人主義・自由主義の傾向を克服し、党性（共産党員として持つべき資性）を強化することである。

(8) 今回の整風運動は厳粛真剣であると共に、なごやかな思想教育運動であり、分相応の批判と自己批判の運動である。だから批判はあくまで厳粛真剣でなければならないが、あまりに厳しすぎて他人を抹殺するような一方的な行きすぎた批判になつてはならない。各人は虚心坦懐に他人の意見を聞き、積極的に他人に対して意見を出すべきであるが、相手の同意しない意見を押しつけてはならず、異なる意見の保留をも認めなければならない。

(9) 批判と自己批判の原則は「知らないことは言わず、知つていることは言いつくし、言うものはとがめられず、聞くものは戒めとし、改めるべきことがあれば改め、なければ一層はげむ」ということであり、「物事の真相を求め、問題を具体的に分析する」ことがこの場合の基調とならなければならない。

(10) 整風運動のための会合は、少人数の座談会や小集会に限るべきであつて、批判大会や闘争大会などの大規模な集会を開く必要はない。

(注) この点は今回の運動の特徴の一つであつて、かつての清算運動、反革命鎮圧運動、土地改革運動、三反・五反運動などとは趣きを異にし、整風運動は闘争を主とするものではなく、教育を主とするものであるから、少人数でじつくり話しあい、厳粛のうちにも和やかに各人の批判と自己批判を徹底させようというのであろう。また主題が「人民内部の矛盾」の摘発・処理にあるため、群衆的な集会による騒擾化の危険を避けたとも見られる。

(11) 整風運動中に、誤りを犯したことが発見された者に対しては、党としての処分を行わず、辛棒づよく誤りの是正をたすけ、「前の誤りを後のいましめとし、病を治して人を救う」という目的を達するようにする。ただし法律上、規律上の重大な違反に対してはこの限りでない。

(12) 非党員の整風運動参加は歓迎すべきであるが、その参加は自発的なものでなければならず、強制してはならない。そしていつでも自由に運動から脱退することを許すべきである。

(注) 党内の整風運動に党外分子を参加させることも今回の運動の一特徴である。これは主題が人民内部の矛盾の処理にある結果であろう。ただし党外分子は必ずしもマルクス・レーニン主義者ではないから、今回の運動中、党外分子からの党に対する批判や意見の中には、マルクス・レーニン主義の原則を無視したものや、明瞭に反党、反共的見解と見られるようなものも数多くあらわれ、これがまた「右派分子」などというレッテルをはられて、大きな紛争をかもし出した。これがきつかけとなつて、中共(党)以外の政党政派の自主的な整風運動が展開され、いまや全人民的な規模における一大整風運動に発展している。

(13) 整風運動の一環として、党・政・軍の各級指導者は、一部の時間をさいて労農大衆と共に肉体労働に参加すべきである。これは党と大衆とのつながりを強化し、指導者が大衆から遊離している現象を改めるためである。そしてこの方法は次第に恒久的な制度として確立してゆく必要がある。肉体労働参加の手順としては、まず党内の少数の指導者から始め、

Declassified in Part - Sanitized Copy Approved for Release 2013/02/05 : CIA-RDP81-01043R001800060003-9

経験を积んでから漸次党・政・軍の指導者、および経済・文化部門の主要な管理者にまで普及してゆく。

（注）元来中共の幹部は長いあいだ労・農・兵大衆と苦楽を共にし、このような伝統が革命の勝利を保証する基本的要因の一つであつたが、最近数年来多くの幹部はこの面で著しく後退している。だからこの際、指導者の頭脳労働と肉体労働とを結びつける制度を確立し、指導者と大衆とを一体化し、人民内部の関係を改善し、官僚主義、セクト主義、主観主義、旦那気取りを大いに是正する必要があると「整風指示」は強調している。

(14) 今回の整風運動は、まず県級以上の党組織、軍隊内部では団（連隊）級以上の党組織、および大工場・鉱山、大きな学校内の党組織から始める。そしてこれらの組織では、まず指導幹部の思想・作風の検査から始める。つまり上から下へ順次に推進する。

(15) 各省・市・自治区の党委員会は、若干の基層（支部＝細胞）委員会を選んで、まずモデルケースとして整風学習を実施させ、経験を積んでから次第に運動を普及してゆく。

(16) 各単位ごとに整風指導小組（或いは指導班）を組織する。そして各級党委員会の第一書記が責任をもつてこの指導に当る。

(17) 整風計画を立てる際には、整風運動と党の日常活動との両方の任務を満足に果すことを原則とし、整風に夢中になつて日常活動をおろそかにするようなことがあつてはならない。それには整風工作と日常活動とを結びつけるようにするのがよい。

(18) 整風の組織指導方法と具体的な活動計画とは、党中央直属の各委員会、中央国家機関内部の党委員会、軍の総政治部、および各省・市・自治区の党委員会が、それぞれ決定して実行し、党中央の整風指示を受けてから二週間以内に、その具体的計画を党中央に報告することを希望する。

（付）整風運動の指導体制図（四・二七「整風指示」による）

注
1. ［　］は最初に運動を開始する範囲。
2. ［斜線］は具体的に活動を計画・実行する機関。
3. 末端党委員会は、省・自治区・直轄市委員会がモデルケースとして選んだもののみ当初実施し、逐次拡大する。
4. 各機関・組織に「整風工作委員会」「整風指導小組」を設置し、指導に当るが、党第一書記は自ら責任指導に当る。
5. ［点線枠］は必要ある場合設置する機関。―――は指導系統。┈┈┈は連絡系統。
6. 党組とは党フラクション。連席会議とは双方の党員の合同連絡会議。
7. 国務院は国家機関の一部として示したもので、人民法院・検察院関係などは省略した。

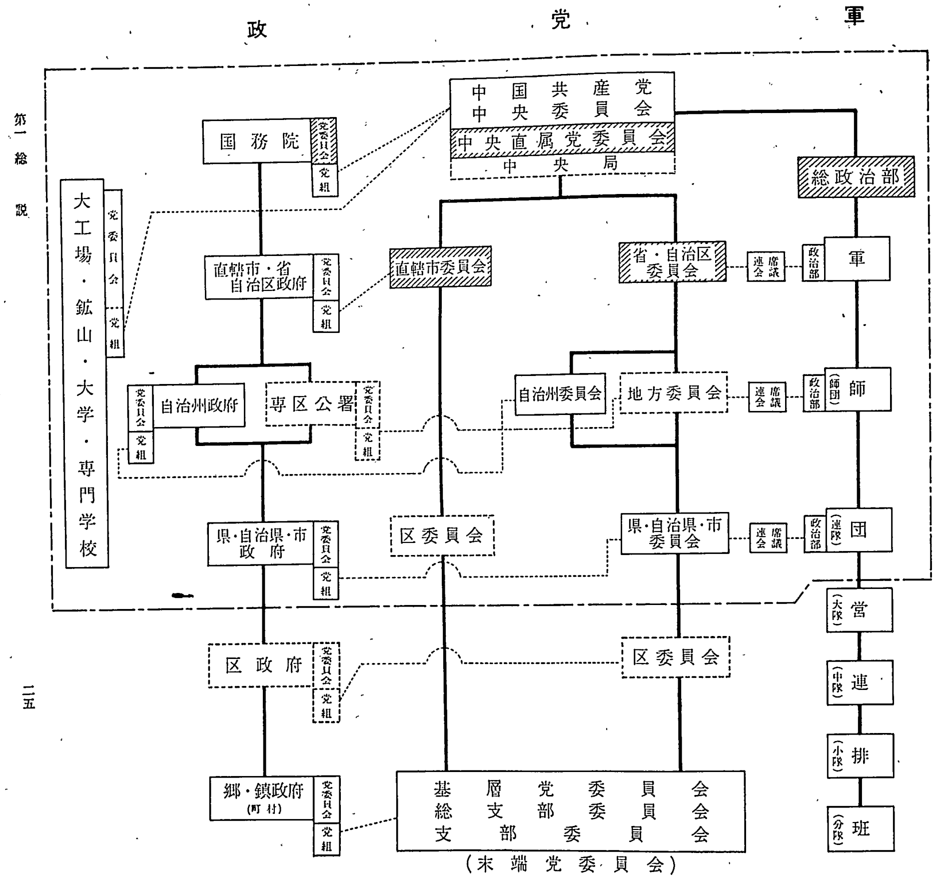

Declassified in Part - Sanitized Copy Approved for Release 2013/02/05 : CIA-RDP81-01043R001800060003-9

一五、中共整風運動略史

1 一九四二年の整風運動

いわゆる第一次整風運動である。この運動の歴史的な背景と、大規模な整風を必要とするにいたつた当時の党内事情の一端については、すでに概説した。しかしこの運動は、単に中共が抗日総反抗を決行するために、党内の不純分子を整理し、党の隊伍を整えるという意義・目的だけをもつたものではなかつた。さらに重要な意義は中国革命における党の基本コースを再確立することにあつた。そのためには当時まだ党内に根強く残つていた陳独秀の右翼日和見主義コースと陳紹禹の左翼日和見主義コースとを徹底的に清算する必要があつた。

（注）1 陳独秀は中共初代の書記長。右翼日和見主義の故に一九二五〜二七年の中国大革命を失敗に導いた責任者として、二七年八月七日書記長を解任され、さらに二九年九月党籍を剝奪された。

2 陳紹禹は中共第四代の書記長。一九三一〜三四年の間、極左的な政策を強行して、党を大衆から遊離させ、毛沢東らが築いた地方赤色政権を崩壊に導いた責任者として、三五年一月書記長を罷免された。現在なお中央委員の末席を保持している。

この二つの偏向は何れも主観主義のあらわれとして批判された。そして四二年当時の党内には主観主義の弊風が普遍的に行き渡つていた。その原因は前記の二偏向が党指導層に根強く残つていたこと、党員の大半がこれを受け入れ易い素質をもつていたことである。当時の党員数八〇数万のうち、九〇%以上は抗日戦争開始（一九三七年七月）以後の入党者であり、その大部分は農民その他のプチブルジョア出身者であつた。これらの党員は概ね熾烈な革命意識をもつてはいたが、同時に甚しく個人主義的、ないし自由主義的な思想傾向をもつていた。そのため党内にはプロレタリア思想と非プロレタリア思想との矛盾衝突が常に起つた。この弊害を根本的に是正し、党内の思想をマルクス・レーニン主義によつて統一し、党内の団結と党と大衆との結びつきを画期的に強化し、これを基礎として戦争と革命の勝利を保証する党の基本コースを確立しようとし

Declassified in Part - Sanitized Copy Approved for Release 2013/02/05 : CIA-RDP81-01043R001800060003-9

Declassified in Part - Sanitized Copy Approved for Release 2013/02/05 : CIA-RDP81-01043R001800060003-9

たのが、第一次の整風運動である。

従つてこの運動はきわめて強い教育的な性格を附与された。学習・教育・批判と自己批判、団結――批判――団結、「前をこらしめ後をいましめ」「病を治して人を救う」といつたような整風運動の典型的な方式は、すべて第一次整風の過程に確立されたといつても過言ではない。

この運動はきわめて周到な準備工作を経て実施された。四〇年一二月の「政策論」、四一年五月の「われらの学習を改造せよ」などの毛沢東の論述や、四一年七月の党中央の「党性強化に関する決定」などは、何れも第一次整風の基準思想を用意したものといえる。さらに四二年二月一日のいわゆる「三風整頓」(学風・党風・文風の整頓)、同月八日の「党八股反対」などの毛沢東の演説は、一層直接的に整風の基調と目標を明示したものである。かくして同年六月八日、党中央宣伝部から「整風学習指示」が全党に向つて発せられると共に、大規模な整風運動の幕が切つて落された。以来四三年春まで学習段階が続き、党幹部の点検工作を経て、四四年春経験の総しめくくりを完結するに至つて、整風の全過程を終了した。

後年(四七年一二月)毛沢東は「現情勢とわれらの任務」という報告の中で次のように言つている。「第一次整風運動は成功したが、この成功は主としてわが党の指導機関と多くの幹部が、一歩を進めてマルクス・レーニン主義の普遍的真理と中国革命の具体的実践との統一という基本方向をつかんだことにある」と。まさにこの「基本方向」こそ、この後の中共の「一切の活動の指針」となつたものであり、そのことは現党規約の総綱の中にも明記されている。

2 一九四七～四八年の整党運動

この運動は国共内戦と土地改革との緊迫した情勢の中で行われた。農民の土地に対する欲求は切実なものがあつた。中共は革命戦力を増強し、戦局を有利に導くために農民大衆を味方に引きつける必要があつた。このため行われたのが当時の東北、華北における土地改革(地主・富農の土地を没収し農民に無償で分配する)であつた。

ところが当時中共党員数は二七〇万に達し、第一次整風時代に比べると三倍半近くに膨脹していた。これらの新増党員は出身階級も雑多で、中には地主・富農の出身者・縁故者もいた。彼らは土地改革に積極性を示さず、時には党の威信を借りて農民大衆を圧迫し、また偽瞞した。これは党の方針に反し、党と農民大衆との結びつきを阻害した。これがこの時の整党の主たる要因であつた。

四七年九月、党の土地会議で「解放区」における土地改革と整党工作とを同時に実施する決議が採択された。毛沢東は同年一二月次のように言及した。「党内の不純な問題を解決し、党の隊伍を整編し、党が勤労大衆と一致した方向に立つて、彼らを前進させることは、土地問題の解決と長期戦争に対する彼らの支援をかちとるための決定的な鍵である」と(「現状勢とわれらの任務」)。

この時の整党の主要対象は農村における党の基層組織、とくにその中にまぎれ込んだ地主・富農分子、一般党員中の地主・富農思想、および幹部の中に存在した大衆から遊離する仕事のやり方などであつた。あくまで狙いは農村にあつた。しかしいわゆる「整党」が単なる整風と異なる点は、党員の出身階級および思想の検査を厳重に行う点にある。このため農村基層組織の整党会議には、党外大衆(主として貧農)を参加させ、党外からどしどし不純党員を摘発させた。この結果、党内の右傾思想(たとえば富農コース)、不純作風、党内にまぎれ込んだ反革命分子、階級的異分子、オポチュニスト等を清掃する上には大きな効果があつたが、同時にこの運動の過程に幾多の行き過ぎがあらわれ、一部の幹部は不当な打撃を受け、また過当な処分を受け、これがまたさらに誤りとして批判されるに至つた。

3 一九五〇年の整風運動

一九四九年一〇月、中共は全国を制圧し、新政権を樹立したが、破局的なインフレを中心に財政経済は混乱の極に達していた。従つて五〇年度の最大の課題は、インフレの克服、生産力の復興を基調とする財政経済の立直しであつた。ところが当時党員数は五〇〇万に達し、そのうち二〇〇万近くは政権確立前後に入党した者で、その中には手取早く権力の座につこうとするオポチュニストが大量に含まれていた。彼らの党員としての素質はもちろん劣悪であり、徹底的な教育訓練を必要

Declassified in Part - Sanitized Copy Approved for Release 2013/02/05 : CIA-RDP81-01043R001800060003-9

Declassified in Part - Sanitized Copy Approved for Release 2013/02/05 : CIA-RDP81-01043R001800060003-9

とした。また古参の幹部のうちには、革命の勝利に思い上って功績を鼻にかけ、官僚主義・命令主義の弊風を臆面もなく発揮する傾向があらわれた。かくて大衆の党および党員に対する不満は普遍的に抬頭して来た。これはインフレの克服、生産の増強を基調とする財政経済の立直しの上に不測の障害となって来た。かくてこれらの欠陥を是正し、党と大衆との団結を強化して、困難な時局に対処するというのがこの時の整風の主たる課題であった。

毛沢東は同年六月、第七期中央委員会第三回総会で、同年夏・秋・冬の三季にわたって、大規模な整風運動を展開すべきことを指示した。この時の整風の主たる狙いは、幹部および一般党員の思想ならびに政治水準の向上、とくに古参幹部の官僚主義・命令主義の克服、党と人民との関係の改善、これによる人民民主独裁の強化、新解放区農村の土地改革の順調な推進、都市の商工業における行詰りの打開・調整などであった。

この時の整風の特徴は、まず党の上級幹部から学習、討論、検査、総結を行い、これを模範として順次中級、下級の党幹部、一般党員に運動を滲透・発展させて行った点にある。そして各級組織の整風会議には、関係機関、団体、学校、企業等の非党員幹部をも参加させて、党および党員に対する批判を許した。しかしこの運動は、同年一一月の朝鮮戦争への中共参戦によって、事実上中絶の形となったものと見られる。

4　一九五一～五四年の整党運動

この期間は朝鮮戦争の遂行、土地改革の完成、経済復興の達成、三反・五反運動の展開、第一次五ヵ年計画の開始、社会主義への移行の過渡期の総任務の確定とその宣伝など、きわめて多事多端な時局に遭遇していた。五一年春、党員数は五八〇万に達しており、しかも前回の整風によって党内の欠陥は完全には是正されず、一般党員の党綱領、党規約に関する教育の徹底や、上層幹部の腐敗堕落に対する譴正、党内異質分子の整理などが大きな課題となっていた。これがこの時の整党の主題であった。

この運動の直接のきっかけとなったのは、五一年三月の党の第一回全国組織工作会議の「基層組織整頓に関する決議」であった。整党の手順、方法は従来と大同小異であったが、とくに腐敗・堕落幹部や不純党員の点検工作が強化され、改造の見込みのない党員は容赦なく除名処分に附された。これは前年から展開され、同年初頭以来活溌となった反革命鎮圧運動と密接な関連があったとも見られる。

五一～五二年に展開された三反・五反運動は、さらにこの整党運動と密接に結びつけられた。従ってこの段階ではとくに党内のブルジョア思想排撃が大きな課題となった。党員と民間資本家との不正な結びつき、工場・企業における幹部党員の浪費・汚職行為等が続々徹底的に摘発・追求され、罪状の重い党員は譴責・除名に止まらず、体刑、死刑にまで処された。一方農村においては党の基層組織と端末幹部が点検され、当時地位や権力を利用して土地を集中し、ひそかに地主・高利貸を兼営していた悪質党員が容赦なく摘発処分された。しかし一般的には農村における整党は、農業生産の増強と農業の初歩的組織化(互助合作運動)と結びつけられて、党員の学習、教育、検査、整理が、典型的な手順を追って進められた。これはやがて来るべき五五～五六年の農業集団化の高潮に備える農村基層党組織の隊伍の整頓工作であったとも見られるのである。

5　一九五五年の整党運動

この運動は一九五五年四月五日、高崗・饒漱石の「反党連盟」に関する党の決議が公表されたのち、約一ヵ年にわたって展開された。この決議は同年三月二一日から三一日まで北京で開催された党の全国代表会議で採択され、同年四月四日の第七期中央委員会第五回総会で批准されたものである。しかし高崗・饒漱石「反党連盟」自体に対する摘発・粛清工作は、この決議が公表されるほぼ一年前に概ね完了していたと見られる。これを立証する材料は、五四年二月の党中央政治局会議における「党の団結強化に関する決議」である。この決議は暗に高崗・饒漱石一派をほのめかして次のように言及している。

「党内の一部の幹部、とくに若干の高級幹部は、党の団結、集団指導、中央の威信の発揚などの重要性を認識せず、とくに民主革命が勝利してから後は、少しばかりの功績に思い上って極端におごり高ぶり、個人の役割と威信を誇大に強調し、

Declassified in Part - Sanitized Copy Approved for Release 2013/02/05 : CIA-RDP81-01043R001800060003-9

Declassified in Part - Sanitized Copy Approved for Release 2013/02/05 : CIA-RDP81-01043R001800060003-9

人の甘言には耳を傾けるが人の批判と監督を受入れようとせず、批判者に対しては圧制と報復を加え、甚しいのは自己の所管の地域や部署を個人の資本ないし独立王国と見なしている」(要約)と。

ここで指摘された「若干の高級幹部」ないし「独立王国」云々は、明らかに高崗・饒漱石一派、とくに高崗を指したものと見られる。それは五五年四月に公表された前記の「反党連盟」に関する決議文を一読すれば一目瞭然となるのである。そこでは次のように指摘されている。「高崗の反党活動は一九四九年から開始されたものであり、国家の指導権を奪取しようとした」「高崗は……当然自分が党中央の書記長あるいは副主席となり、かつ国務院総理を担任すべきであると主張した」「高崗は東北(注、彼の旧任地)を独立王国としようとした」と。もちろんこのような断片的な引用では事態を十分に解明することはできないが、五四年二月の決議と五五年三月の決議(四月公表)とは、明らかに同一の問題を主題としていたのである。

かくて高崗・饒漱石の「反党連盟」は少くとも五四年二月以前に探査・摘発され、二月の政治局会議でこれに対する党の基本的態度が決定され、以来約一年間さらに審理を進めると共に、高崗・饒漱石らに反省の機会を与え、その反省が全くないものと認めて、五五年三月の全国代表会議で最後的に「反党連盟」の烙印を押し、四月の中央委員会総会の批准を経て一般に公表されたものと見られる。ただしこの問題に関するこの間の党内の活動は全く極秘裡に進められたので、その真相を明らかにすることはできない。前記の公表文ではこの間に高崗は「自殺をもつて」最後まで抵抗し、饒漱石もまた自己の非を認めようとはしなかつたと記述されている。

いずれにしても一九五五年の整党運動は、この事件に衝撃を受けた党が、全党の組織および成員の再点検を行い、党の隊伍を新たに整頓し、社会主義革命の高潮期に直面して党内の団結を一層強化しようとしたものであるといえる。ただしこの運動は、前回までの整風・整党諸工作と異なり、党外分子の参加を認めず、非公開的な純然たる党内工作として実施された模様であり、運動過程の実況、成果等をうかがうに足る十分な資料は公表されていない。

(注)1　**高崗**は陝西省横山県生れ。師範学校卒。一九二七年頃農民の有力者劉志丹と同省北部で農民革命を起し、三三年頃陝北ソヴェト政権樹立。中共は大西遷(三四～三五年)以後、ここを根拠地として勢力を挽回。従つて彼は中共起死回生の功績者の一人といえる。彼もまた自らこれをもつて任じ、後年の失脚の心理的発端を招いた。四九年一〇月中央人民政府副主席、党中央委員、同政治局委員、同東北局書記、東北人民政府主席等を兼任。五二年一一月国家計画委員会主任。五四年「反党連盟」の首謀者として摘発され、自殺。功績におごり、党中枢のヘゲモニー奪取を狙つたことが摘発の主たる理由。

2　**饒漱石**は江西省生れ。上海大学出身。労働運動に参加。二七年以後米・ソ・仏に苦学。帰国後延安(中共中央所在地)に行き、皖南事件(四〇年一月)以後新四軍政治委員、四三年党中央華中局書記、四五年党中央委員、東北人民解放軍政治委員、四八年華東人民解放軍政治委員、四九年華東軍政委員会主任、党中央華東局第一書記、党上海市委書記、第三野戦軍政治委員、華東軍区委員等を兼任。五四年高崗と共に「反党連盟」の首謀者として摘発され、党籍剥奪。目下拘禁中と見られる。

6　一九五六年の整風運動

この運動は五六年九月の中共党第八回全国代表大会(八全大会)を契機として展開された。一般的には八全大会の成果を学習し、これを基準として党および党員の誤つた認識・作風を是正するというのが主題であつたが、なお特別の問題のある地方ないし党組織では、それぞれ特別の主題を掲げて運動を展開した。たとえば江西省上饒専区では、主として農業集団化後の県、郷および合作社内の党員・幹部の偏向の是正を主題とした。

同専区の地方党委員会は同年八月全区の党員・幹部の思想・作風の調査を行つたが、その結果幹部の間に命令主義や官僚主義の弊風が意外にはびこつていることが明らかとなつた。幹部や党員は合作社における集団の利益を偏跛に強調して社員個人の利益を軽視し、生産物の分配を削減すると嚇して社員大衆を自分の意見に従わせ、また事ごとに「闘争会」を開いて社員の欠点をあばきたて、法律や規則を無視して社員に「詫び状」を書かせるなど横暴をきわめた。この結果農村の民主的な気風は萎縮し、農民は幹部や党員に対し言いたいことも言えない実情となつた。この情況を根本的に是正するために展開されたのが同年九月から一一月上旬に及ぶ同地区の整風運動であつた。

このような情況は大なり小なり全国各地にあらわれていた。その基本的要因は農村の幹部および党員の素質の低さにもあつたが、五五～五六年の急激な農業集団化の必然的な所産でもあつた。合作社内部における幹部と社員の反目対立は各地に

Declassified in Part - Sanitized Copy Approved for Release 2013/02/05 : CIA-RDP81-01043R001800060003-9

Declassified in Part - Sanitized Copy Approved for Release 2013/02/05 : CIA-RDP81-01043R001800060003-9

普遍的に見られた。広西省、河南省などの一部地区ではその結果容易ならぬ[illegible]民騒擾まで引き起した。党中央はこの情勢を克服するためには全国的の規模の一大整風運動を断行する必要を漸次強く認めるに至つた。毛沢東は八全大会の開会劈頭つぎのように言及して、やがて来るべき整風運動の基調を暗示した。

「永年にわたつて、とくに一九四二年の整風運動以来、われわれは党内のマルクス・レーニン主義教育を強化する上で、多くの措置をとつて来た。現在では(第一次)整風運動以前にくらべて、わが党のマルクス・レーニン主義思想水準は一段と高まつているが、しかしなお重大な欠点も存在している。われわれの多くの同志には、マルクス・レーニン主義に反する考え方と行き方、つまり思想上の主観主義、活動上の官僚主義、組織上のセクト主義がみられる。こうした考え方や行き方はいずれも大衆から離れ、実際から離れたものであり、党内および党外の団結にとつて有害であり、われわれの事業の進歩を妨げ、同志の進歩を妨げるものである。だからわれわれは、党内の思想教育を強化することによつて、われわれの隊伍の間のこうした重大な欠点を克服することに力をそそがなければならない。」(八全大会「開会の辞」)

この趣旨にもとづく整風・学習工作が昨秋から本年初頭にかけて各地の党組織で展開された。そして本年二月二七日の毛沢東講話をきつかけとして、党内党外を打つて一丸とする全人民的規模の一大整風運動がいよいよ本格的に展開されることとなつたのである。その意味では一九五六年の整風運動は、今回の大運動の先駆とも見られるものであるということができる。

(付)　1　整風運動関係年表　（自一九四〇年一二月至一九五七年七月）

年	月日	主要事項	備考
一九四〇	一二・二五	毛沢東「政策を論ず」	中共中央委員会のために書いた党内にたいする指示であり、四一年の整風運動のさきがけをなす文献で、党内の左傾路線を正すことの必要性が強調されている。（中国青年出版社「談々中国共産党的整風運動」一九頁）
一九四一	五・	毛沢東「われわれの学習を改革せよ」	延安幹部会議でおこなつた報告であり、整風運動のきつかけをなした文件である。（人民出版社「毛沢東選集」第三巻七九五頁）
	七・一	中共中央政治局「党性強化に関する決定」	中共成立二〇周年記念に当つて採択。
	二	劉少奇「党内闘争を論ず」	中国共産党華中局の党学校における講演。
	九・	党の第二次国内革命戦争時期における政治路線の検討	中共中央委員会政治局拡大会議において。（「談々中国共産党的整風運動」一九頁）
	一二・	中共中央委員会「延安幹部学校にかんする決定」	（「談々中国共産党的整風運動」）
一九四二	二・一	毛沢東「学風、党風、文風を整頓せよ」	党校開学式典大会における演説であり、所謂「三風整頓」の基本文献。（毛沢東選集第三巻八一三頁）
		第一次整風運動開始	（「談々中国共産党的整風運動」二〇頁）
	八	毛沢東「党八股に反対せよ」	延安幹部会における講演。この演説と前記「われわれの学習を改革せよ」と「学風、党風、文風を整頓せよ」との三つの文件は、毛沢東の整風に関する基本的文献である。（人民出版社「毛沢東選集」第三巻八三一頁）
	四・三	中共中央宣伝部「延安における中央の決定および毛同志の三風整頓の報告を討論することに関する決定」	（同前）
	五・二	毛沢東「延安文芸座談会における講話」	五月二日および同月二三日の二回にわたつて行われた講演。（「毛沢東選集」第三巻八四九頁）
	二七	王実味にたいする思想闘争大会ひらかる	王実味の作品「野攻塊」が批判された。王実味は以後行方不明。（丁森「中共文芸総批判」一〇四頁）
	六・八	中共中央宣伝部「整風学習を全党にわたつて展開することに関する指示」	（「談々中国共産党的整風運動」二〇頁）
一九四三	六・一	中共中央政治局「指導方法に関する決議」	整風運動が一とわたり普及したので整風の成果を一応とりまとめ、爾後の方針を示すために行つた決議。（人民出版社「毛沢東選集」第三巻八九九頁）

Declassified in Part - Sanitized Copy Approved for Release 2013/02/05 : CIA-RDP81-01043R001800060003-9

Declassified in Part - Sanitized Copy Approved for Release 2013/02/05 : CIA-RDP81-01043R001800060003-9

年	月日	主要事項	備考
一九四四	春	第一次整風運動終了	(「談々中国共産党的整風運動」二一頁)
一九四五	四・二六	中共六期六中全会「若干の歴史的な問題に関する決議」	(人民出版社「毛沢東選集」第三巻九五五頁)
	四・二三～六・一一	中国共産党第七回全国代表大会	
一九四六	五・四	中共中央委員会は土地改革に関する「五・四指示」を発す	
	七・二〇	中共中央東北局李立三は、AP記者ジョン、ロドリックに「ソ連の東北施設徹去は中国の主権侵害である」と語る。	
一九四七	五・一〇	蕭軍批判おこる	ソ連の横暴と、中共の残酷なやり方を、文章にしたため、批判されたものである。(丁森「中共文芸総批判」)
	九・	土地改革および整党を行うことを決定	党の全国土地会議において各解放区内で土地改革および整党を行うことを決定。(「談々中国共産党的整風運動」二四頁)
	三・二五	毛沢東「現情勢とわれらの任務」	本文の中で第一次整風運動の成果について「主として指導機関と幹部たちが、マルクス・レーニン主義の普遍的真理と中国革命の具体的実践を統一するという基本的な方向を、よりいっそう掌握したことである」と言及している。(「談々中国共産党的整風運動」二四頁)
	三・	整党運動開始	この整党運動は、全国の解放戦争と、土地改革運動の緊迫した環境の中に行われ、その目的は、土地改革および革命戦争遂行の上に障害となる党内の不良分子を一掃するためのものであつた。この運動は、前記毛沢東の「現情勢とわれらの任務」の中の次の指示にしたがつたものである「土地問題を解決し、支援するためには、党内の不純分子を除き、党の隊伍を整えることによつて、党と大衆とを完全に一体化させなければならない」(「談々中国共産党的整風運動」二四頁)
一九四八	三・	蕭軍、集中的批判、攻撃を受く	(丁森の「中共文芸総批判」一一一頁)
	四・一	整党工作にたいする総括行わる	晋綏幹部会議において。(「談々中国共産党的整風運動」二五頁)
一九四九	七・二五	全国文学芸術界連合会成立	七月二日より北京において、中華全国文学芸術工作者大会を開催し、毛沢東が一九四二年におこなつた、延安文芸座談会において示した文芸コースを承認。(丁森「中共文芸総批判」一二一頁)

年	月日	主要事項	備考
	一〇・一	中華人民共和国中央人民政府成立	
一九五〇	三・一五	中共中央華北局「平原省党委員会と同省政府党組織にたいして、工作中に犯せる錯誤の糾正を指示」	(三・一五人民日報)
	五・二〇	習仲勲「官僚主義、命令主義に反対す」	幹部大会上における中共中央華北局第二書記、習仲勲の報告。
	六・六	毛沢東「党内の整風に関する指示」	中共第七期中央委員会第三回総会における指示。「全党は一九五〇年の夏秋冬の三期にわけて、各種の工作任務と、切り離すことなく、密接に結びつけるという条件のもとに、大規模な整風運動を展開すべきである。その方法は、若干の指定文件の閲読、工作の総括、情況の分析、批判の展開などの方法をとること、それによつて幹部と一般党員の思想水準及び政治水準を高め、工作上の誤りを克服し、功臣をもつて自認するおごりたかぶつた考え方を克服し、官僚主義と命令主義を克服し、党と人民の関係を改善しなければならない」目的は、毛沢東指示以外に、建国初期における財政経済状況の根本的な立直りをねらつたものであり、党外の人々をも参加させ、批判することを歓迎した。(「談々中国共産党的整風運動」二七頁)
	一七	中共中央西南局直属機関は、文件を学習し、批判を強化し、整風運動を初歩的に展開	(六・一七人民日報)
	一九	西北局整風開始	(六・二二人民日報)
	一九	陳雲「商工業を調整する問題に関する報告」	人民政協全国委員会第二回会議における報告。国営商業により市場を独占することによつて、私営商工業を国家資本主義(公私合営など)の経済形態に改造してゆく具体的方針を提出。(六・二二人民日報)
	三	中共中央華北局宣伝部「前年冬季に行われた華北農村党員の集中訓練の成果に関する総括報告」	
	三〇	中共中央委員会は全党の整風を行うことを決定	「中共党二九周年記念前夜の不完全統計によれば党員はすでに五〇〇万を越しており、かかる党の大発展は、党に巨大な党内教育の任務をもたらした」と言及している。(七・一人民日報)
	六・	中共中央委員会「全党にわたつて整風運動を実施するについての方針および順序指示」	(新華社六・三〇)
	七・四	中共各地方組織は、党の成立二九周年を記念して、整風運動展開をよびかく	(七・四人民日報)

Declassified in Part - Sanitized Copy Approved for Release 2013/02/05 : CIA-RDP81-01043R001800060003-9

年	月日	主要事項	備考
一九五〇	七・二三	反革命鎮圧運動始まる	
	二九	各地で整風運動を展開	六月中旬以来、各大行政区中央局分局、一級指導機関を先頭に開始された。省一級あるいは区党委一級および中央直属市一級などの指導機関も開始。（七・二九人民日報）
	七・	抗米援朝運動始まる	
	一〇・二五	中共、朝鮮戦争に参戦	
一九五一	三・	中共第一回全国組織工作会議において、党の基層組織を整頓することを決議	この会議において共産党員としての標準（八項目）が規定され、その標準にしたがって爾後二年間に、とくに農村の党基層組織の中の七五、〇〇〇カ所が整頓され、整党に参加した農村党員は一二〇万人以上にのぼっている。（五三・四・二人民日報）
	五・二〇	人民日報社説「映画『武訓伝』の討論を重視すべし」	これ以後、作家胡風らにたいする批判開始さる。思想改造過程の一つの手段とさる。
	六・	張友鸞、碧野、蕭也牧、胡風、舒蕪、路翎など批判始まる	
	七・一八	李四喜思想の批判開始	新湖南報がこの問題について、討論を開始してから、全国的に批判さる。（五一・九・二五人民日報）李四喜は農民の党員であったが土地を手に入れると「この上革命して何になるでしょう」といった。これが過去の農民革命の失敗をくりかえすものとして指摘された。
	八・三一	三反・五反運動開始	三反運動（汚職、浪費、官僚主義の三害に反対する）は、五一年八月末から東北地区において開始され、ついで党員、官公吏の堕落は、資産階級の攻撃の証であるという理論の展開から、資産階級攻撃の五反運動（贈賄、脱税、国家資材の盗み出し、工事材料のごま化し、国家経済情報の窃取の五つの害悪に反対する）となり、五二年六月まで、全国的に展開された。
	九・二九	思想改造運動開始。周恩来「知識分子の改造問題に関する報告」	
	一〇・	陶行知の教育思想始まる	
		李四喜思想の批判全国的に拡まる	
一九五二	一・七	政協全国委員会第三回常務委員会「各界人士の思想改造学習運動展開を決定」	
	九	周総理「大衆動員による反汚職、反浪費、反官僚主義の政治闘争展開を指示」	政務院が召集した中央一級、華北一級および京津両市の党機関その他の高級幹部に対する指示。（一・一〇人民日報）

年	月日	主要事項	備考
	三	中共中央委員会「整風工作は三反運動に結びつけて行うべきことに関する指示」	（「談々中国共産党整風運動」三一頁）
	五・	中共中央委員会「三反運動の基礎にたって、整風、建党工作を行うべきことに関する指示」	（「談々中国共産党整風運動」三一頁）
	九・	兪平伯「紅楼夢研究」発表	兪平伯は崑曲の専門家で、北京大学などの教授を歴任、五三年一〇月、中国文学芸術界連合会第二期全国委員会委員。
	一〇・二三	人民日報社説「紅楼夢研究中のあやまった見方に対する批判を重視すべし」	翌二四日作家協会は、紅楼夢研究の討論会を開き、兪平伯に対する攻撃を開始。
	一一・一一	松江、遼西各省は農村の整党を開始	（一一・一一人民日報）
	一一	胡風文芸思想討論会ひらく	胡風は自説をまげなかったが、その後沈黙を続けた。
	一二・	土地改革ほぼ完成	
一九五三	一・七	安子文「党組織内の消極的かつ不健康な現象を取り除くために闘争せよ」	中共中央直属機関幹部学習会における報告。
	一九	人民日報社説「まじめに人民大衆の投書を処理し、大胆に官僚主義を暴露せよ」	
	一・	第一次五カ年計画始まる	
	二・二	全国農村の整党工作に初歩的成績あらわる	（二・二人民日報）前年一一月以来全国農村の基層組織において整風運動を展開していた。
	七	毛沢東の三項重要指示	於人民政協全国委員会第四回会議。官僚主義に反対し、その克服をよびかく。（二・八天津日報）
	七	人民日報寸評「農村整党工作に結びつけて、強制命令のやり方を糾正せよ」	党生活簡評欄所載（二・七人民日報）
	七	安子文「われわれは全国的範囲で、かつ各級機関の中において、官僚主義、命令主義および違法乱紀に反対の断固たる闘争を展開すべし」（新三反運動といわれている）	人民政協第一期全国委員会第四次会議における発言。一九五四年春までに全国農村の一八万党支部組織の整党を全部終了する予定と発表。（二・一〇人民日報）
	一一	人民日報社説「命令を無理じいする振舞を粛清せよ」	
	二三	林鉄「断固として官僚主義に反対し、まじめに党の基層組織を整頓せよ」	林鉄は中共河北省委、書記。（二・二三人民日報）

Declassified in Part - Sanitized Copy Approved for Release 2013/02/05 : CIA-RDP81-01043R001800060003-9

Declassified in Part - Sanitized Copy Approved for Release 2013/02/05 : CIA-RDP81-01043R001800060003-9

Declassified in Part - Sanitized Copy Approved for Release 2013/02/05 : CIA-RDP81-01043R001800060003-9

年	月日	主要事項	備考
一九五三	二・二〇	山東省全域で反官僚主義闘争を展開	（二・二〇人民日報）
	二三	中共上海市委員会は党代表会議で反官僚主義闘争の展開を決議	（二・二三人民日報）
	二六	中共中央華北局「農村整党中における党員および幹部の汚職、浪費ならびに強制命令等の問題処理に関する規定」公布	（二・二六人民日報）
	三・一三	人民日報社説「現在の各工作と密接に結合させて、断固官僚主義反対闘争を展開せよ」	
	四・二	各地の党委員会の中央整党方針の実施概況発表さる	中共第一次全国組織工作会議以後、二年間にわたつて全国各地農村の党基層組織の中、七五、〇〇〇カ所がすでに整頓を終り、整党に参加した党員は一二〇万人以上に達している。（四・二人民日報）
	七・二六	人民日報社説「積極的に、おだやかに、反官僚主義闘争を指導せよ」	
	七・二七	朝鮮休戦協定成立	
	九・二三	第二回全国文学芸術工作者代表大会開始	社会主義リアリズムを創作と批判の最高規準とす。（九・二三人民日報）
	不明	梁漱溟、過渡期の全般的方針に反対	
一九五四	三・	人民日報社説「四中全会の決議を学習し批判と自己批判を展開せよ」	
	六・	胡風は中共中央にたいして「文芸問題に関する意見書」提出	
	七・	兪平伯の「紅楼夢研究」批判始まる	
	一〇・二四	兪平伯にたいする闘争大会	中国作家協会は、兪平伯にたいする闘争大会をひらく。（「兪平伯と紅楼夢事件」二三頁）
	三一	胡適批判の端緒あらわる	中国文学芸術界連合会主席団と中国作家協会主席団は、以後十数回拡大会議を開き、「紅楼夢」研究中における胡適派資産階級の傾向に反対する批判開始。（五五・一新華月報）
	一一・四	「文芸報」編集長、馮雪峰自己批判	馮雪峰「私が『文芸報』で犯した誤りを検討する」（一一・四人民日報）
	一二・二	中国科学院と中国作家協会は、半年以内に胡適思想批判の討論会をひらくことを共同決定	中国作家協会の連合会議。（一二・二人民日報）

年	月日	主要事項	備考
一九五五	一・	胡風の発言問題化す 胡風「わが自己批判」を執筆	更に二月に加筆、三月に「附記」を書く。
	二・	梁漱溟批判始まる 兪平伯、自己批判	兪平伯「反動的な胡適の思想とあくまでも一線を画す」（文芸報五五・五）
	三・三一	高崗、饒漱石の反党連盟に関する決議採択	党全国代表会議において。（四・五人民日報）
	四・一一	人民日報社説「資産階級の唯心主義思想に対する批判を展開せよ」	
	二六	胡風は文芸界における一切の職務を取消さる	中国文連主席団および作家協会主席団の連合拡大会議において、胡風は会籍ならびに文芸界一切の職務を取消され、その後、胡風一派は、反党集団として徹底的に粛清さる。（五・二六）
	六・一〇	胡風の人民代表の資格を奪い、人民検察院に反革命罪として処理を要請さる	（六・一〇人民日報）
	一二・	蕭軍ふたたび批判さる	蕭軍は、撫順炭鉱で労働改造を命ぜられていたが、この六年間に「五月の鉱山」という長編を書き、一九五五年文芸報第二四号と、一九五六年上海の文芸学習一期で再び批判さる。（一九五六年「民主評論」第七巻第四号一六頁）
	一五	人民日報社説「全国農村に、整党工作を普遍的に展開せよ」	
一九五六	一・一四	周恩来「知識分子問題に関する報告」	中共中央の召集した「知識分子の問題に関する会議」における報告。「知識界の中にかくれていた反革命分子の粛清を基本的に達成するつもりである……知識分子を党に吸収し、一九六二年までに、党員が高級知識分子総数の三分の一前後を占めるようにするのが適当であると思つている」と言及（一・三〇人民日報）
	二〇	毛沢東「全党は科学知識を学習し、党外の知識分子と一致団結し、世界の進んだ科学水準に追いつけ」とよびかく	知識分子の問題に関する会議において。
	二五	毛沢東「百花斉放、百家争鳴」の方針を提唱	最高国務会議において知識分子の積極性をおこさせるため、自由な意見を発表するように提唱したものである。
	二・四	梁漱溟は自分にたいする批判にたいして態度表明	人民政協会議第二期委員会第二回全体会議において（二・四人民日報）
	一四	（スターリン批判行わる）	（ソ連共産党第二〇回大会において）二五日まで。
	三・四	知識分子を続々と党に吸収	斉鎮垣教授ら入党（三・四人民日報）

Declassified in Part - Sanitized Copy Approved for Release 2013/02/05 : CIA-RDP81-01043R001800060003-9

年	月日	主要事項	備考
一九五六	三・二二	人民日報社説（知識分子の中に党員を発展させる工作を上手にやれ）	
	四・五	「プロレタリア独裁の歴史的経験について」発表	四・五人民日報
	五・二	毛沢東は中国共産党と各民主党派との「長期共存、相互監督」のスローガン提唱	五月二日の最高国務会議において（七・五人民日報、人民代表大会における羅常培発言）
	二六	陸定一「百花斉放、百家争鳴」について講演	六・一四人民日報
	六・二五	李維漢「長期共存、相互監督」のスローガン強調	全国人民代表大会、第三回会議において。（六・二七人民日報）
	九・三	部分的に整風運動開始	中共江西省上饒地方委員会は、整風運動の展開を決定（九・三人民日報） 陝西省五万余の党幹部は主観主義に反対する文献を学習（九・六人民日報） 陝西、青島の機関幹部は整風文献の学習開始（九・一〇人民日報） 合作化運動中の発展と二回の整党を経て、山西省農村党組織は強堅な指導核心となる。（九・一一人民日報）
	一五	山西省全面的に整風運動開始	（九・一六人民日報）
	一五	中国共産党第八回全国代表大会開会（→二七日まで）	毛主席は党内に思想上の主観主義、活動上の官僚主義、組織上のセクト主義があることを指摘し、これが克服をよびかく。（九・一六人民日報）
	三〇	八全大会文献の学習開始	全国総工会、全国婦女連合会などは所属組織に、それぞれ指示。（一〇・二一人民日報）
	一〇・	（ハンガリー事件起る）	
	一一・九	上饒農村党員幹部の整風運動基本的に終る	（一一・九人民日報）
	一二・二九	「再びプロレタリア独裁の歴史的経験について」発表	（一二・二九人民日報）
	一二・末	農業、手工業、資本主義商工業の社会改造は基本的に完了	一、農業＝一億二千万戸の個人経営の農民が、七五万六千の農業生産合作社に組織されて、集団経営にかわつた。合作社に加入した農家は、全国農家総数の九六・三%を占め、そのうち高級農業生産合作社に加入した農家は、全国農家総数の八七・八%を占めている。 二、手工業＝手工業者総数の八七・八%を占める五百余万戸の個人経営の手工業者が約十万の各種手工業生産合作社に組織されて、集団経営となる。

年	月日	主要事項	備考
			三、資本主義商工業＝全国の資本主義工業のうちで、その生産額の九九・六%を占め、労働者総数の八二・二%を占め、従業員総数の八五・一%を占める二百万近い私営の大中小商店は、国営、公私合営商店、合作商店、合作小組にかわつた。（五七・六・二六周恩来「政治工作報告」）
一九五七	一・二八	江西省農村支部の整頓工作を開始	（一・二八人民日報）
	二・九	河南省農村の合作社整理にむすびつけた整党工作の成績上る	（二・九人民日報）
	二七	毛主席「人民内部の矛盾を正しく処理する問題について」講話	最高国務会議第一一回会議（拡大に）おいて。内容については発表せず。（三・三人民日報）
	三・五	陸定一「整風運動一五周年を記念す」発表	（三・五人民日報）
	八	政協会議において毛講話討議 毛講話を各地方、各組織に伝達し、学習始まる	政治協商会議第二期全国委員会第三回全体会議において。 全国総工会、各民主党派なども、それぞれ毛報告の討議を開始。
	九	陳雲副総理「中国経済の当面の状況について」発表	国内経済の矛盾について具体的に発表（三・一〇人民日報）
	一二	毛主席、ふたたび「人民内部の矛盾」について講話	中共中央宣伝部の召集した全国宣伝工作会議（三・六～一二）において。
	四・二七	「整風運動に関する指示」	中共中央委員会。（五・一人民日報）
	五・八	党主催の党外民主人士との各種座談会始まる。	中共中央統戦工作部主催の民主党派の人々を招いての座談会を皮切りに全国各地各機関の党主催による党外の人々との座談会（五・八人民日報）
	一〇	「各級指導者の肉体労働参加に関する指示」	中共中央委員会（五・一〇人民日報）
	六・八	毛沢東「人民内部の矛盾を正しく処理する問題について」を発表	（六・一九人民日報）
	二六	全国人民代表大会第四回会議開会	右派分子に対する集中的批判行わる。（六・二九人民日報）
	七・一五	全国人民代表大会閉会	一四～一五日、龍雲、儲安平、章乃器、章伯鈞、羅隆基ら文書あるいは直接発言をもって自己批判を行う。
	二五、	中央機関全面的に反右派闘争展開	「反右派闘争は政治上、思想上の社会主義革命である」というスローガンを提出（七・二五人民日報）

Declassified in Part - Sanitized Copy Approved for Release 2013/02/05 : CIA-RDP81-01043R001800060003-9
Declassified in Part - Sanitized Copy Approved for Release 2013/02/05 : CIA-RDP81-01043R001800060003-9

(付) 2 整風運動関係図

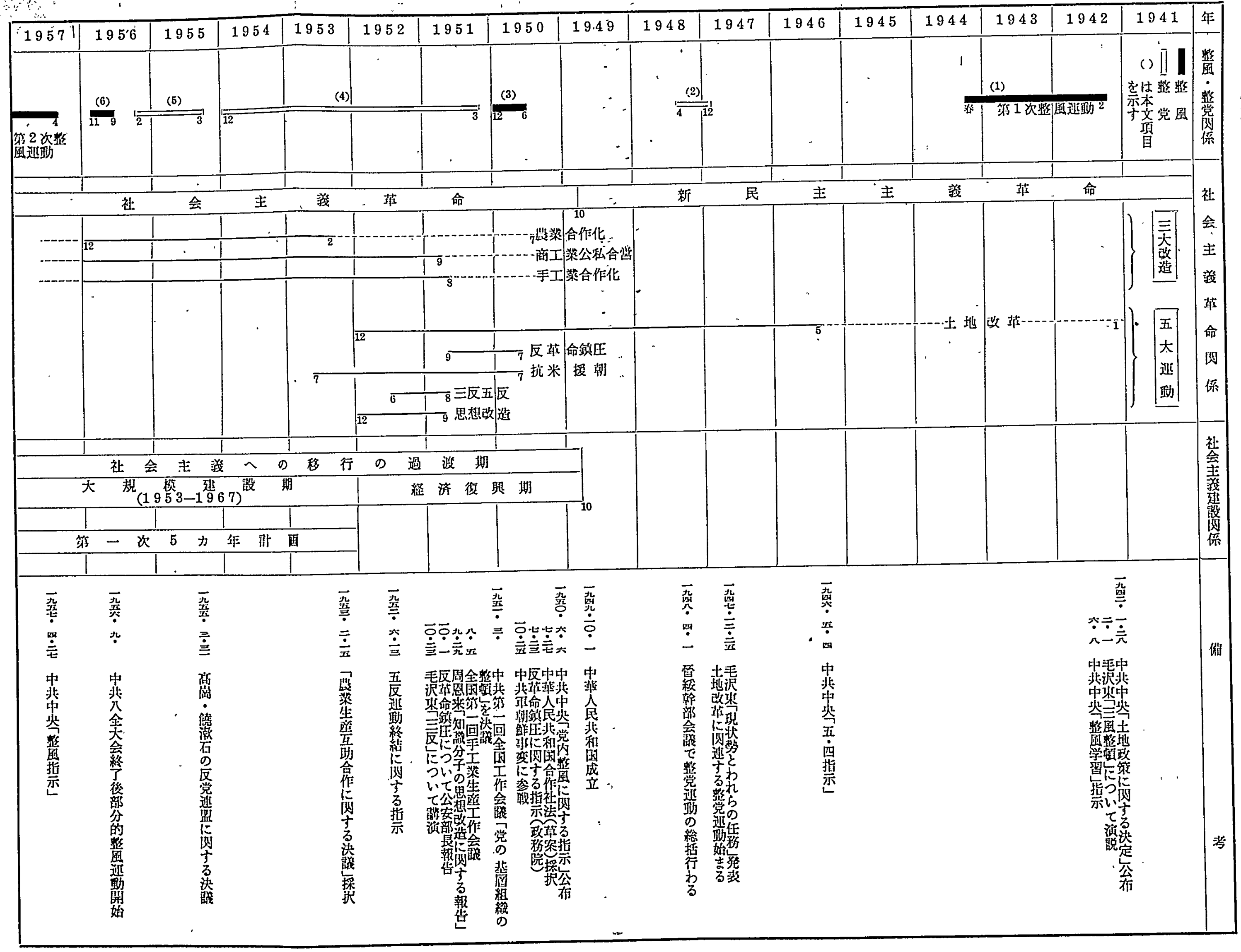

Declassified in Part - Sanitized Copy Approved for Release 2013/02/05 : CIA-RDP81-01043R001800060003-9

Declassified in Part - Sanitized Copy Approved for Release 2013/02/05 : CIA-RDP81-01043R001800060003-9

第二 実　況

一、運動の推移

1 三つの段階

今回の運動過程を三つの段階に分けて概説する。

第一段階は「毛沢東講話」が行われた二月二七日から五月七日にいたる期間である。この期間の特徴は、毛沢東講話と四月二七日の「整風指示」の伝達・普及・学習の期間ということができる。この段階の初期においては、専ら毛沢東講話の内容が、党内をはじめ全国各地、各界、各機関に伝達され、次第に学習運動が展開され始めた。四月二七日の整風指示を契機として、今回の運動に対する党中央の意図・方針が漸く明らかとなり、以後この段階の後期にかけて党内外の討論・研究活動が逐次活潑化して行つた。党はこの気運を促進し、整風運動を大衆化するために、党に対する党外からの批判や意見を盛んに誘発する措置をとつた。

第二段階は五月八日から六月七日までの期間である。この期間の特徴は党に対する党外からの批判が俄かに活潑化したことである。五月八日の中共統戦部主催の民主党派の責任者と無党派の民主人士の座談会(六月三日まで前後一三回開催)を皮切りに、政界、商工界、新聞界、教育界などの党員および党外人士を含む座談会が各地で開催され、ここに活潑な自由論争の気運が開かれるに至つた。この情勢は漸次深刻なものに発展し、五月末には、単に党を批判する正常な意見ばかりでなく、明らかに反党・反社会主義的と見られる激越な意見が集中的に出現するに至つた。しかしこの段階では中共は概して静

Declassified in Part - Sanitized Copy Approved for Release 2013/02/05 : CIA-RDP81-01043R001800060003-9

Declassified in Part - Sanitized Copy Approved for Release 2013/02/05 : CIA-RDP81-01043R001800060003-9

規的な態度をとり、反党的な言論に対しても僅かに反撃を加えることを差しひかえ、満を持して時機をうかがう戦術をとるかに見えた。六月に入り党に対する攻撃的な言論はますます露骨となり、ついに「党の天下」(中国社会は中共の独り天下である)という大胆な非難まで現われ、同月六日国務院秘書長補佐盧郁文に対する脅迫文が発送されるに及んで、中共はこれらの言論を、党を倒しブルジョア政権を復活させようとするものであるとして、いよいよ反撃の火蓋を開くに至つた。

第三段階は六月八日から現在にいたる期間である。この期間はいわゆる「右派分子」に対する反撃の期間である。中共は六月八日付の党機関紙「人民日報」を通じて、「脅迫文」問題をとりあげ、「右派分子」の存在を肯定し、これに対する激しい反撃を開始した。以後、反右派分子闘争は猛烈な勢いで全国に拡がつて行つた。六月中旬から七月にかけて、「右派分子」は逐次孤立化し、一部のものは自己批判を開始したが、六月二六日全国人民代表大会が開かれるに及んで、右派に対する攻撃は集中化し、大半の「右派分子」は次々に自己批判書を提出するに至つた。かくして反右派分子闘争は人民代表大会の閉会(七月一五日)頃には、ほぼ一段落を告げる情勢となつた。しかし「人民内部の矛盾の処理」を主題とする整風運動は、これ以後いよいよ本格的な段階に入る形勢を示し、七月末から八月にわたつて、党はこの運動を全国的な一大国民運動に発展させる方針を明らかにし、その第一着手として党内の右翼思想の克服と、農村に対する社会主義教育の展開とを開始した。一方、各民主党派もこれに呼応して、それぞれ自党派内部の整風を開始するに至つている。

以上本年二月末から最近にいたる運動の推移の概況を記述したが、以下各段階ごとにやや詳細な記述を試みることとする。(「運動経過一覧表」参照)

2 第一段階(二月二七日――五月七日)

◇二月二七日――三月一日 最高国務会議第一一回拡大会議開催。出席者は党内外の人々一、八〇〇余名。この第一日に毛沢東主席は「人民内部の矛盾を正しく処理する問題について」と題する講話を行つた。

(注) この講話の内容はすぐには公表されず、六月一八日になつて若干の加筆・訂正を加えて発表、翌一九日付の中国各紙に一斉に掲載された。加筆訂正は情勢の変化に応じたものと見られる。

◇三月五日 党中央宣伝部長陸定一は「整風運動一五周年を記念して」と題する論文を人民日報紙上に発表した。その中で「党員は現在一、二〇〇万人に達し、その六〇%は一九四二年の思想改造(第一次整風)を経ていないので、容易に官僚主義的となり、弊害が現われているので、近く新しい整風運動を行う」と言明した。

◇三月五日――三月二〇日 政協三全会議開催。「毛沢東講話」を討議し、最終日(二〇日)にこれを「政治決議」として採択した。

◇三月六日――三月一三日 党中央宣伝部は全国宣伝工作会議を召集。出席者は党内外の人々八〇〇余名。最終日に毛沢東は党中央委員会を代表して、再び「人民内部の矛盾を正しく処理する問題について」と題する報告を行つた。

◇四月一三日 「毛沢東講話」以後、はじめて人民日報はこの問題をとりあげ、「人民内部の矛盾にどのように対処するか」と題する社説を掲載した。

◇四月一七日 政府の農業部長補佐左葉は、ソヴエト最高会議幹部会議長ウォロシーロフが、北京の農業展覧会を参観した際、取材に来た新聞記者を罵り、取材制限を加えた事件が発生した。

◇四月二七日 中共中央委員会は「整風運動に関する指示」を公布した。二回にわたる「毛沢東講話」の内容は、ただちに党および党外各界に伝達され、各地で熱烈な学習・討論が開始された。「党においては実際上この時が整風運動のはじまりであつた」と「整風指示」も述べている。「整風指示」が公布されると、全国各地の党組織は運動の具体的な計画を作成するために、続々緊急会議を開いた。一方党中央は人民日報紙上を通じて、整風の意義、方針について積極的な宣伝を開始した。たとえば五月二日の人民日報社説「なぜ整風をしなければならないか」、同じく三日の社説「指導幹部は肉体労働に参加して大衆の中に入り、その『垣』を取り除け」などがそれであり、また整風の方法は「和風細雨」ともいうような、おだやかな、なごやかな方法で行い、「特に甚しい違法者は別として、単に誤りを犯した者は組織上の処分にはしない」(同社説五月七日)などである。

Declassified in Part - Sanitized Copy Approved for Release 2013/02/05 : CIA-RDP81-01043R001800060003-9

さらにまた党外に対しては、「大胆に『百花斉放・百家争鳴』を実行することこそ党の発展をたすけるものである」(人民日報社説四月一〇日)と呼びかけ、これに対し民間紙「大公報」は、「党は双手をあげて党外の人々の整風運動参加を歓迎しているから、積極的に参加しよう」(五月三日)と呼応した。また五月七日には、昨年重慶で発生した労働者の騒擾事件が報道され、その原因が指導者の官僚主義と労働者に対する政治教育の不徹底にあると指摘し、整風運動に結びつけてマスコミによる大衆教育の意図を示した。

(注) 中共宣伝部副部長周揚は、外人記者とのインタービューで、この事件に言及し「官僚主義に反対するデモやストは弾圧することを許されない」と語った。

この間、各級党委員会はそれぞれ整風指導小委員会を組織して、活動展開の準備に忙殺されていた。概して第一段階は学習・討論の誘導段階と見ることができ、とくに党外分子の党に対する批判を積極的に誘発する措置がとられた。このため党外分子に対し、党自体の反省がきわめて真剣なものであることを強く印象づけるような努力が払われた。しかしこの段階の初期・中期を通じて、党外の人民諸層は概して気迷い状態にあり、発言の結果を恐れて党に対する批判を控え目にする空気が濃厚であった。そして彼らの批判や討論が漸く活潑化して来たのは、この段階の後期以後である。

3 第 二 段 階 (五月八日――六月七日)

整風運動に対する積極的な援助を民主諸党派に求めるという党の方針に呼応して、各民主党派は四月下旬以後、①民主党派と共産党との関係は独立・自由・平等でなければならぬ、②民主党派は国政に参与する上で、有職・有権・有責でなければならぬ、③民主党派の末端組織の活動と拡大問題などについて討論を展開していた。一方党は党外からの批判を聞くために各地で党委員会などの主催の下に民主諸党派との座談会を開いていた。このうち中央で党が主催して開いた主な座談会は次のようなものである。

◇**五月八日――六月三日**　中共統戦部主催民主党派の幹部と無党派の民主人士の座談会。前後一三回。七〇余人が発言。

◇**五月一五日――六月八日**　中共統戦部主催商工界との座談会。前後二五回。一〇八人が発言。

◇**五月二九日――六月一九日**　国務院秘書長習仲勲が召集した党外人士の座談会。前後一一回。五四人発言。

右のうち五月八日の座談会は、それ以後続いてあらわれた各種の批判・言論の誘発の端緒となった。この座談会の開会の挨拶で、中共統戦部長李維漢は次のように言明した。「われわれは各界の民主的な人々が、共産党に対して意見を出し、党のあらゆる方面を批判し、党の整風を援助するように望む。このような統一戦線の方式を通じて整風を推進することは、党の歴史上第一回目のものである」と。この日、章伯鈞(交通部長)、章乃器(食糧部長)、羅隆基(森林工業部長)などの有力な党外人士は、共産党員の特権的な生活や意識、共産党がすべての実権を独占している事実などを相当大胆に批判した。それ以後党に対する党外分子の批判は急激に高まり、中央の情勢に呼応して各地方でも民主党派の座談会を中心として、自由論争の気運が全国的に拡がって行った。

◇**五月一一日**　中国新聞界座談会は、四月一七日の農業部長補佐左葉の新聞記者殴打事件を批判し、官僚主義のあらわれであると非難して、各新聞紙上で一斉に攻撃の火蓋を切ったため、党に対する批判の空気は更に助長された。

(注) 六月一四日付の人民日報によれば、この事件の報道は事実と相違し、党を傷つけようとする「右派分子」が誇大に宣伝したもので、反党・反社会主義進攻の導火線となったものであるという。

◇**五月一一日**　北京大公報は商工業者に対し、発言の結果報復されはしないかなどと恐れずに、もっと大胆に批判すべきであると呼びかけた。

◇**五月一四日**　北京大公報は「党はどんなに鋭い意見でも歓迎しているから、もっと大胆にあばき出し、矛盾をさらけ出せ」と呼びかけた。

◇**五月一七日**　人民日報は評論で「党外分子はもっと大胆に党内の欠点をあばき出してくれ、党はまず党外分子を整風しようなどとするものでは決してない」と呼びかけた。

◇**五月一九日**　人民日報は社説で「党外人士の批判がいかに鋭くても、基本的には誠意のこもったものであるなら、どしど

Declassified in Part - Sanitized Copy Approved for Release 2013/02/05 : CIA-RDP81-01043R001800060003-9

し批判してもらいたい」と更に呼びかけた。

このような呼びかけは、いわゆる「百家争鳴」に迫車をかけ、「知つていることは言いつくし、言うものはとがめられない」という「整風指示」の原則が一般に普及して来たので、ついに「争鳴」「齐放」（すべてのものの自由論争）は「大鳴」「大放」（大規模な発言運動）となり、党と政府に対する批判は俄かに集中化し、一種の言論的反乱の様相を呈するに至つた。次の段階で猶烈な反撃の的となつた反共的な言論は、ほとんどこの第二段階で出つくしたのである。その主なものを摘記すれば次のとおりである。

◇**五月八日**　章伯鈞「有職無権」について発言。（非党員幹部は名目上の職権はあつても実権は共産党員に握られているという批判）。

◇**五月八日**　陳銘枢「学校内の党委員会制度」について発言。（教学上の問題にまで学校内の党代表が容喙し、校務の推進を妨げている。校務は教職員の組織する校務委員会に一任し、党はこれを通じて指導せよという意見。これは学校内の党代表制廃止の意見にまで発展した）。

◇**五月八日**　章乃器「ブルジョアジーの二面性」について発言。（従来中国の民族ブルジョアジーは革命に賛成する一面と反対する一面との二面性をもつていると規定されているが、今日では彼らは革命に積極的に参加しているのであるから、この二面性をことさら強調するのは妥当でないという意見）。

◇**五月一〇日**　邵力子「党と政府の両方から命令が出て混乱している」と発言。

◇**五月一四日**　章乃器「党員は特権的に振るまい、自ら大衆との間に垣と溝とを作つている」と批判。

◇**五月一六日**　黄紹竑「党は行政組織を通じないで直接人民大衆に命令している」と非難。

◇**五月二一日**　章伯鈞「政治設計院」について発言。（政協会議、人民代表大会、民主党派、人民団体を政治上の設計院とせよという意見。狙うところは党権の牽制にあつた）。

◇**五月二二日**　羅隆基「平反委員会」について発言。（反革命粛清過程の誤りを是正するための再審査委員会を設けよという意見）。更にこの日彼は五カ年計画は冒進であると発言した。

◇**五月二九日**　畢鳴岐「定額配当二〇年」について発言。（公私合営企業内の資本家の持株に対する公定株式配当＝年五分を二〇年間存続せよという意見。現行では五六年から七年間と規定されている）。

◇**五月三〇日**　龍雲「党と政府の二重指導」と「民族の不平等」を批判。なお彼は反ソ的言論をも発表して問題となつている。ただしこの発言時期は不明。

◇**六月一日**　儲安平「党の天下」について発言。

◇**六月一日**　葛佩琦「経済計画の失敗」を指摘。

◇**六月四日**　揚玉清「党の越権」について発言。

◇**六月五日**　譚惕吾「党と政府の二重支配」を批判。

◇**六月五日**　李康年「定額配当二〇年」について自説を固執。

以上列挙した言説の中には、共産主義の原則を否定し、共産党の政治指導権を排撃するような含みをもつたものがかなりあり、これをこのまま放置することは党の威信を傷つけ、延いてはその存立の基礎を脅やかすような事態をも惹き起す惧れが多分にあつた。とくに**六月六日**国務院秘書長補佐盧郁文に対する「**脅迫文**」が発表されたのを契機として、党の態度は俄然硬化するに至つた。この脅迫文は、盧郁文が五月二五日の民革中央拡大会議で「中共（側）だけを批判することは誤りである」と発言したのに対し不明の発信人から彼に送付されたものである。以来党側の反撃開始をきつかけとしていわゆる「反右派闘争」が猛然と起つた。しかしこの段階では一部党外分子の反党的言論は直ぐには跡を絶たなかつた。第二段階末期は「右派」と反右派との混戦段階だつたといえる。

七月一日の人民日報社説は、この段階における党の戦術的意図を次のように暗示した。

「五月八日から六月七日まで、人民日報とすべての党機関紙は、中共中央委員会の指示に基いて正しい意見をあまり多く掲載せず、誤つた意見にも批判を加えなかつた。これは毒草をしばらくのあいだ自由にはびこらせ、世の中にはこんな意見

Declassified in Part - Sanitized Copy Approved for Release 2013/02/05 : CIA-RDP81-01043R001800060003-9

もあることを十分知らせ、結局これを排除するためであったこと。

4 第三段階（六月八日——現在）

◇六月八日　人民日報は、盧郁文に対する脅迫文事件を社説でとりあげ、「社会主義に対し口先では賛成しながら、内心は資本主義にあこがれているような人々は今日の右派である」という何香凝（民革中央委員、華僑事務委員会主任）の言を引用して、このような者を「右派分子」と名づけ、その存在を肯定した。そして脅迫文事件は「一部の者（右派分子）が党の整風運動を利用して、鋭い階級闘争を行う信号である」と言及した。この社説は以後展開された全国的な反右派分子闘争の狼火となった。そしてこの闘争は第三段階を通じて持続され、現在なお続いている。以下その概要を摘記する。

◇六月八日　民革中央小組は拡大会議を開いて、章伯鈞、儲安平、龍雲らの言論および脅迫文事件を批判した。

◇六月八日　九三学社中央委員会は座談会を開いて、儲安平、陳新桂の言論を批判した。

◇六月九日　人民日報社説は「建設的な批判も必要だが正しい再批判も必要である」と述べ、社会主義を破壊するような批判に対し断固闘う意志を明らかにした。

◇六月八日——一〇日　北京、上海、天津、瀋陽、鞍山などの諸都市で労働者の座談会が盛んに開かれ、右派分子の反共・反社会主義的言論に非難が集中し、労働者層の反右派分子闘争がここに開始された。

◇六月一二日　農工民主党中央委員会は座談会を開き、同党主席章伯鈞の思想を批判した。

◇六月一二日——一三日　漢陽第一中学で学生約一、〇〇〇名が反共スローガンをかかげて組織的なスト、デモを行い、党委員会、政府機関を襲撃し、幹部を拉致した。

（注）九月六日この事件の首謀者と目された同校副校長王建国ら三名に死刑の判決が下った。

◇六月一三日　光明日報社説は「反動的言論にだんこ反撃せよ」と呼びかけた。

◇六月一四日　章伯鈞は自己批判文を各紙に発表した。

◇六月一四日　人民日報社説は「右派分子の言論は社会主義的な立場に立たぬ結果おこったものであり」立場の問題が重要であると論じた。

◇六月一四日　人民日報評論は「光明日報と文匯報はある期間ブルジョア的傾向に陥り、百家争鳴を利用して正しくない批判文や扇動的な記事を数多く掲載し、社会主義国家の新聞の原則を踏み外した」と批判し、同日、光明日報は「右派分子と一線を画す」と題する社説を発表して自己批判した。

◇六月一五日　李康年は「定額配当二〇年」の意見を撤回した。

◇六月一五日　周恩来総理は昨年一—三月にかけて、広西省平楽県で災害のため五五四人の餓死者が出たと発表した。

◇六月一五日　光明日報社説は「反党・反社会主義的言論を徹底的に暴露し、だんこ反撃せよ」と述べた。

◇六月一六日　儲安平は光明日報社務委員会議で、「党の天下」について自己批判を行った。

◇六月一六日　光明日報社説は「はたして批判の度が過ぎたであろうか。右派分子のでたらめな言論を反撃するためにはまだまだ足らない。もっと批判せよ」と力説した。

◇六月一七日　章乃器は自説を固持した。同日の光明日報は「章乃器にだまされるな」と警告した。

◇六月一八日　民革中央委員会は、同会副主席龍雲、常務委員黄紹竑を批判した。民盟中央委員会は章伯鈞、羅隆基両副主席の言動を批判した。民盟および致公党は、自党内の整風運動実施を決定した。

◇六月一八日　毛沢東論文「人民内部の矛盾を正しく処理する問題について」が発表された。

◇六月一九日　陳新桂は民盟中央常務委員会の座談会で自己批判した。

◇六月一九日　全国工商連常務委員会と民建中央委員会とは合同会議を開き、両会の副主任委員を兼ねている章乃器の会内における一切の職務を解任した。

◇六月二〇日——二二日　各民主党派の最高幹部は、それぞれ毛沢東論文の支持を表明した。

◇六月二〇日　章伯鈞、羅隆基、儲安平は、光明日報をブルジョア的方向に計画的に変えたと非難された。

Declassified in Part - Sanitized Copy Approved for Release 2013/02/05 : CIA-RDP81-01043R001800060003-9

◇**六月二一日** 九三学社は社内の整風運動実施を決定した。同日、儲安平は光明日報社務委員の職務を解任された。

◇**六月二五日** 民建は同会内部の整風運動実施を決定した。

◇**六月二六日** 周恩来総理は全国人民代表大会で「政府工作報告」を行い、右派分子の反共、反社会主義的主張を反駁批判した。以後同大会代表による各省グループ会議が数十回にわたって開かれ、右派分子に対する集中的な批判が行われた。

◇**六月三〇日** 民盟中央第二回整風座談会で、郭則沉は「章伯鈞と羅隆基は民盟内で連盟を作った」と発表し、この前後から「章羅連盟」の名称が急速に一般化し、その実態が次々に摘発暴露されるに至った。

◇**七月四日** 章伯鈞は、羅隆基と連盟を結んだことを認めたが、羅隆基は思想上の連盟はあったが、政治上の連盟はなかったと言明した。しかし翌日、羅も章との連盟関係を認め、自己批判した。

◇**七月五日** 民革は会内の整風運動実施を決定した。

◇**七月七日** 毛沢東は上海に行き各界代表と会談した。上海は一般にブルジョア右派分子の根拠地と見られている。

◇**七月一一日** 中共宣伝部長陸定一は、全国人民代表大会本会議の席上「われわれとブルジョアジー右派との根本的な相違」と題する長時間の演説を行い、章伯鈞、羅隆基、章乃器、その他の民主党派右派分子を激しく攻撃した。

◇**七月一三日・一五日** 全国人民代表大会本会議で、費孝通、儲安平、畢鳴岐、黄紹竑、龍雲は、それぞれ自己批判し、大会最終日の一五日には章伯鈞、羅隆基、章乃器、黄紹竑、陳銘枢が、それぞれ書面によって自己批判した。

以上、六月八日以来急速に高まった反右派分子闘争は、中央・地方を問わず、共産党をはじめ各党派、各層、各界に行き渡った。この闘争の特徴は全国の言論機関を総動員したことと、下からもり上る大衆闘争として印象づけようとしたことである。しかし実質的には中共自体の上からの誘導工作が終始一貫してかなり強く進められた。

七月一五日閉会した人民代表大会では、右派分子は完全に孤立し、その言論も閉塞した。この段階で摘発された右派分子は、階級的にはブルジョアジー右派に属し、しかもその大半は著名な大物であった。党は七月上旬頃から逐次各層、各界の末端組織に摘発の場を求め、その徹底的な暴露をはかると共に、党自体に潜在する右派分子の摘発に乗り出した。かくてこの闘争はいまや全国的な一大整風運動に発展し、しかもこの運動が今後さらに長期間持続するであろうことを中共自身が再三警告している。

運動がこのように広範・深刻に発展した理由の一つは、主として社会の上・中層にブルジョア右派的な思想がかなり深く滲透していた結果と見られ、その最大の策源体として「章羅連盟」が暴露された。「章羅連盟」は非党員団体である章伯鈞と羅隆基を双璧とする右派分子の指導体と目されているが、果してそれが実質的な組織体として存在するものであるか否かは、目下のところ甚だ疑問である。

章伯鈞と羅隆基は共に民盟の副主席で、元来生粋のリベラリストであり、革命前は反蒋反共を標榜して第三党を組織していた。こんどの整風運動が開始されると、彼らは同志を集めて各民主党派、教育界、文芸界、新聞界、商工界などに組織的な反共活動を進めたと暴露されている。彼らの言動は人民大衆がかねがね抱いていた不満と一致するところもあったので、章羅連盟の影響力はかなり多方面に浸透していたとも伝えられる。彼らは管理能力と組織能力とにすぐれ、政治運動や武装闘争の経験もあるので、中共はこれを決して軽視せず、党内外各部門を動員して徹底的な摘発に乗出している。八月一六日付の人民日報社説は次のように述べている。「反右派分子闘争は中国の運命を決する闘争であり、社会主義事業の生死存亡の闘争であるから、中途半端で終らせることは絶対にできない」と。かくして現在なお各党派、各機関別に徹底した右派分子摘発が進められているのである。

(注) 全国工商連では八月末までに三〇二名の右派分子を摘発し、重慶の大学、高専の共産主義青年団では四一名を右派分子として追放し、民盟と農工民主党は右派分子の巣窟と目され、民盟内の右派分子は全盟員の三九%以上、民革内で八月末までに摘発された右派分子は四九三名に達すると伝えられる。

右派分子に対する中共の弾圧は、その後文芸、映画、演劇界にも伸び、**八月七日**の人民日報は著名な女流作家**丁玲**の摘発を報じている。**丁玲**は古い党員作家で、一九五二年にはその代表作「太陽は桑乾河を照らす」でスターリン文学賞を受け、現在中国作家協会の副主席であるが、同会理事**陳企霞**と共に章羅連盟にくみし、反党活動を行ったというのが摘発の理由で

Declassified in Part - Sanitized Copy Approved for Release 2013/02/05 : CIA-RDP81-01043R001800060003-9

Declassified in Part - Sanitized Copy Approved for Release 2013/02/05 : CIA-RDP81-01043R001800060003-9

ある。八月二十七日には同じグループの一員として馮雪峰（作家協会副主席、人民文学出版社長、中共党員）も槍玉にあげられ、また九三学社の主席許徳珩（政府水産部長）も批判された。

この嵐のような闘争過程に、全国人口の八〇％内外を占める農民に対し、中共はいかなる策をとつたであろうか？この運動の現在までの最盛期ともいうべき五～七月はあだかも農繁期に遭遇したので、中共はこの間農村における運動の展開を差しひかえ、農民に対しては専ら生産増強に力を注がせる方針をとつた。ところがその後、農民の不満を扇動する旧地主・富農の残存分子や、それにつけこむ右派分子の活動が次第に活発となつたので、八月八日中共中央委員会は「農民に対する社会主義教育実施に関する指示」を公布し、農民の思想教育をまず展開することとした。教育の主題は、①農業生産合作社が優れていること、②食糧の政府買上には全面的に協力すること、③都市の労働者と農民とに収入の差があつても不合理ではないこと、④反革命分子の摘発に協力し、法律を遵守すること、などである。この教育活動は、秋の収穫期以後やがて展開されると見られる農村地区の一大整風運動の前ぶれとも解される。

一方、九月に入り各民主党派はそれぞれ整風全国工作会議を開き、反右派分子闘争をさらに具体的に推進するため、これまでの活動経験を総括し、新たな方針を樹立した。「人民内部の矛盾の処理」を主題とする整風運動は、まだまだ深く大きく拡がつて行くであろう。

二、問題となつた言論

1「政治設計院」

建設工事の施工前に設計過程があり、工業部門に設計院があるように、政治上の施設にも設計院の組織を持つべきであり、このため政協会議、人民代表大会、民主党派、人民団体を政治上の四つの設計院とし、党と政府はこれらの政治設計院を通して、意見を交換し、問題を解決すべきであるというのが、いわゆる「政治設計院」に関する主張の趣意の大要である。これは五月二一日の統戦部主催座談会で章伯鈞が述べた意見である。この意見は政治上の重大問題を共産党内だけで討議するのは不当であり、政治経験の豊かな民主党派の人々とも十分意見を交換すべきであるという考えから出ている。そして政協会議と人民代表大会の仕事のシステムを、この趣旨に沿つて改めるように研究すべきであるとも主張している。

章伯鈞のこの意見に対し、楊清源、呉晗、楊明軒、盧郁文などの同じ民主諸党派の人々から多くの反論が出た。それを整理総合すると大体つぎのようになる。①この意見は人民民主独裁制度をゆるがすものであり、党の指導を弱化し、階級的な政治指導権に変更を加えようとするものである。②人民代表大会は人民の総意を正確に反映するわが国に最も適した政治政制度であり、このほかにいかなる制度も必要でない。③章伯鈞の考えはブルジョア民主主義と社会主義的民主主義とを混同しているものであり、党が国家を指導するという憲法および政協規約の規定に違反するものである。

2 三害の根源

ここにいう「三害」とは、主観主義、セクト主義、官僚主義の三つの弊害のことであり、こんどの整風運動はこの三つの弊害を党から除去することを直接の課題としている。従つて三害が党内に存在することは党自体が認めているのである。しかしこの三害がどこから起るかという点については、主として「右派分子」と反右派分子との間に激烈な論争が闘わされた。「右派分子」の主張は主として次のようなものである。儲安平「党の天下という思想がセクト主義の最大の根源である」（別項参照）、馬哲民「少からざる中共党員は自分が真理の化身であり、生れつきの聖人であると思いこんでいる」（六月一日長江日報）、陳新桂「プロレタリアート独裁の制度こそ三大主義（三害）を生み出す根源である」（六月一〇日民盟座談会）、章乃器「共産党のあげた成果は、副作用として非党員の党員に対する劣等感や、党員の傲慢な気風を生んだ」（六月一四日人民日報所載論文）など。

これらの主張はいずれも三害、ないしそのうちの一、二害が、共産党ないし共産党員そのもののうちに本質的な根源をも

Declassified in Part - Sanitized Copy Approved for Release 2013/02/05 : CIA-RDP81-01043R001800060003-9

Declassified in Part - Sanitized Copy Approved for Release 2013/02/05 : CIA-RDP81-01043R001800060003-9

つていることをほのめかしており、とくに陳新桂の主張は、共産主義の政治原則の中に三害の根源があることをはつきり指摘している。従つてこのような言説が、共産党の強い反撃を受けたことは当然であるが、民主諸党派の中からも多くの反対意見が出た。たとえば李伯球や許徳珩の反論がそれであり、さらに鄧初民は、六月一〇日の民盟中央小組会議で、「三大主義は決してプロレタリアート独裁の制度が生んだものではなく、共産党が常にプロレタリアートの立場にたつ限り、三大主義の害悪は生れない」と陳新桂の説を強く反駁している。しかしこれらの党外分子の反論が、果して党に対する単なる迎合論であるか否かは、別に検討してみる必要があろう。

3 党の越権

共産党やその党員が、国家や社会に対する指導的な地位に物を言わせて、いろいろな面で越権的な行為を平気で行つているという批判は、こんどの運動過程に数多く出た。とくに党が政府を無視して直接人民に命令や指示を出したり、地方の党組織が地方の行政機関をないがしろにして勝手に政治を行つたりしている点が鋭く批判されている。その批判者の主なものはいわゆる「右派分子」に属する人々である。たとえば章伯鈞「国家機関における行政と党組織とを明確に分離せよ」（五月八日）、儲安平「一部、一課、一係にいたるまで党員を長に据えることはよくない」（六月一日）、章乃器「党が政府にとつて代る（「以党代政」）という弊風は下部にゆくほど甚しい、行政機関は十分運用されておらず、権力機関は軽視されている」（五月四日）、黄紹竑「党と政府は合同で決定事項を発表し、各級党委員会に対する党の指示と、人民に対する政府の指示とが区別されていない」「そのため一部の党員は党の指導方法をただ人民に号令をかけることだと心得ている」（五月一六日）などがその主な批判であるが、譚惕吾はこうした党と政府の二重支配を「複線制度」と呼び、これでは党と大衆との間に垣や溝ができるのも当然であるといつている。そして趙恵平は、このような弊風の責任は党の中央部が負うべきであると主張した。（六月八日）。

以上の批判に対してあまり活溌な反論が出ていないのは、これらの批判がほぼ真相を突いている結果とも見られる。周恩来総理は、先頃の人民代表大会の政府活動報告で、党が直接人民に政治上の呼びかけを行い、また決定された政策に関する指示を発するのは、政府の活動にとつても大いに助けとなるし、行政上の仕事の上にも有益であるといいながらも、「以党代政」の非難については、そのような事実のあることを率直に認め、「こうした現象は政府の活動にとつても、党の活動にとつても不適当なものであり、是正する必要がある」と述べている。

4 「党の天下」

党外分子の党に対する批判の中で、「党の天下」という非難の言葉が出たことは、こんどの運動の中で最も大きな紛糾をまき起した。この言葉は六月一日中共統戦部主催の第一一回民主人士座談会で、儲安平が発言したものである。発言の趣旨は、この数年来党と民衆との関係がよくないのは、党員に「党の天下」（天下は党のもの）という思い上つた思想があるためだというにある。彼の主張の概要を紹介すると次の通りである。――党が国家を指導することは、国家が党の所有物であることを意味しない。政党がその政策を実行するために、国家機関の中枢を握ることは当然であるが、今日の中国では全国いたるところ部門の大小を問わずその長はすべて党員であり、党員の顔色をうかがつてその承諾を得なければ何事もできない実情にある。この結果、党員には「党の天下」という考えがはびこり、すべてが党一色に塗りつぶされている。こんな考えこそセクト主義の最大の根源であり、党と大衆との間に矛盾が起るもとである。一九四九年の建国当初には、六名の政府副主席のうち三名、四名の副総理のうち二名が、党外の人々であつた。ところが現在では一二名の国務院副総理のうち一名も党外の人はいないではないかと。

これに対し党を弁護する人々の非難攻撃は最も激しいものであつた。その大要は次のようなものである。①中国が労働者階級の指導する国であることは憲法にも明記されている。労働者階級の前衛である共産党がこの国を指導するのは当然ではないか。②党一色というが、実際は人民の大多数を占める労働者・農民の一色であり、この国は勤労階級の国であり、人民の国である。党の天下などという思想の根拠はどこにもない。③国家の最高機関は国務院ではなく、人民代表大会である。

Declassified in Part - Sanitized Copy Approved for Release 2013/02/05 : CIA-RDP81-01043R001800060003-9

Declassified in Part - Sanitized Copy Approved for Release 2013/02/05 : CIA-RDP81-01043R001800060003-9

この大会の常務委員六五名のうち二〇名は党外の人々であり、党外分子は立法、司法、行政の各部門に参加している。従つて国家の枢要な機関を共産党員が独占していると非難することは事実に反すると。果してこの反批判は批判に完全に答えているであろうか？

5 「有職無権」

「有職無権」とは、読んで字の通り、職位はあつても職権がないという意味の言葉である。この言葉は、こんどの運動過程に、党外分子から党および党員に投げつけられた不満の言葉である。中央から地方にいたるまで、政府、機関、団体、企業、学校などの運営の実権はすべて共産党員に握られ、党外分子は名目的には部長（閣僚）、企業長、学校長などの要職を与えられても、実質的には単なるロボットにすぎず、職責を全うするだけの職権が事実上与えられていない。彼らは仕事に必要な文書すらろくに見せて貰えず、会議に出席しても発言の材料が与えられていないといつた実情にあるという。こうした不満や改善の要望は、整風運動をきつかけとして、いちどに堰を切つたようにほとばしり出た。その主なものを二、三紹介すれば、章伯鈞「党外分子が当然指導すべき場所で、党のフラクが責任をもとうとする。責任をもてば職権を要求する。こうしたことが責任ある地位にある党外人士の有職・有権・有責を不可能にする根本原因である」（五月八日）、熊克武「合理的な責任分担制度を確立せよ」（五月一一日）、千家駒「有職・有権・有責の問題を解決するには、これを保証する制度が必要である」（同上）、丁貴堂「非党員幹部は有職無権であり、真に有職有権であつたのは解放当初だけであつた」（五月一六日）、羅隆基「国務院の各部の部長は、部内では一応職責と職権をもつているが、上級機関の干渉が多く、実際には職責だけあつて権限がないに等しい」（五月二二日）などである。

これらの意見に対する強い反論はあまり見当らない。しいてさがせば四川省政協常務委員の陳紹暠が、六月初め新華社記者に「抽象的に有職無権を説くのは誤りである。それは徒らに混乱を引き起し、民主集中制に影響を与える」と語つたくらいのものである。

6 「平反委員会」

「平反」とは冤罪を審査するという意味である。従つて「平反委員会」とは冤罪審査委員会ともいうべきものである。かつて行われた三反・五反運動、思想改造運動、反革命粛清運動などで、誤つて処分された人々の冤罪を審査し、その汚名を雪ぐべきであるという主張が、こんどの整風運動過程に強くあらわれた。これらの主張者は、羅隆基、黄紹竑、陳其尤、曾昭掄、千家駒、[illegible]らであつた。とくに羅隆基は五月二〇日および二二日の統戦部主催座談会で、次のような意見を述べた。①党を批判しても将来報復・攻撃を受けないという保証を党に求める。②人民代表大会と政協会議とで一つの委員会を設け、三反・五反運動や反革命粛清運動の行き過ぎを検討せよ。③この委員会は共産党、民主党派、その他関係方面の人々で構成し、意見の自由な発表を保証する。④この委員会はこれまでの冤罪を雪ぐため「平反」機構を設ける。⑤この機構は共産党が指導した三反五反や反革命粛清運動の指導機関とは区別する。⑥この機構の設置によつて不当な報復・攻撃をする者をなくする。

以上の主張に対し、李済深、王昆侖、史良、李仲公、呉晗らが反対意見を述べた。これらの反論を要約すると次のようになる。①党や政府の微々たる誤りをさがして事を荒立てるものである。②党の指導した三反五反や反革命粛清運動に対する不信である。③単純な誤判再審論を主張すれば旧地主や富農も冤罪を叫ぶようになる。④平反委員会設置の主張は、立法機関である全国人民代表大会や協議機関である政協会議を司法行政機関に格下げしようとするものである。⑤平反委員会の設置は、党の指導を脱し、人民の司法機関を無視しようと企てるものである。⑤合法的地位を利用して公然と反革命分子を弁護し、既決の反革命分子を釈放しようと企てるものである。

（注）六月二五日羅隆基は「平反委員という名称を使つたおぼえはない」と言明した。

7 党代表の撤退要求

Declassified in Part - Sanitized Copy Approved for Release 2013/02/05 : CIA-RDP81-01043R001800060003-9

Declassified in Part - Sanitized Copy Approved for Release 2013/02/05 : CIA-RDP81-01043R001800060003-9

この大会の常務委員六五名のうち二〇名は党外の人々であり、党外分子は立法、司法、行政の各部門に参加している。従つて国家の枢要な機関を共産党員が独占していると非難することは事実に反すると。果してこの反批判は批判に完全に答えているであろうか?

5「有職無権」

「有職無権」とは、読んで字の通り、職位はあつても職権がないという意味の言葉である。この言葉は、こんどの運動過程に、党外分子から党および党員に投げつけられた不満の言葉である。中央から地方にいたるまで、政府、機関、団体、企業、学校などの運営の実権はすべて共産党員に握られ、党外分子は名目的には部長(閣僚)、企業長、学校長などの要職を与えられても、実質的には単なるロボットにすぎず、職責を全うするだけの職権が事実上与えられていない。彼らは仕事に必要な文書すらもろくに見せて貰えず、会議に出席しても発言の材料が与えられていないといつた実情にあるという。こうした不満や改善の要望は、整風運動をきつかけとして、いちどに堰を切つたようにほとばしり出た。その主なものを二、三紹介すれば、辛伯鈞「党外分子が当然指導すべき場所で、党のフラクが責任をもとうとする、責任をもてば職権を要求する、こうしたことが責任ある地位にある党外人士の有職・有権・有責を不可能にする根本原因である」(五月八日)、熊克武「合理的な責任分担制度を確立せよ」(五月一一日)、千家駒「有職・有権・有責の問題を解決するには、これを保証する制度が必要である」(同上)、丁貴堂「非党員幹部は有職無権であり、真に有職有権であつたのは解放当初だけであつた」(五月一六日)、羅隆基「国務院の各部の部長は、部内では一応職責と職権をもつているが、上級機関の干渉が多く、実際には職責だけあつて権限がないに等しい」(五月二二日)などである。

これらの意見に対する強い反論はあまり見当らない。しいてさがせば四川省政協常務委員の陳豹隠が、六月初め新華社記者に「抽象的に有職無権を説くのは誤りである。それは徒らに混乱を引き起し、民主集中制に影響を与える」と語つたぐらいのものである。

6「平反委員会」

「平反」とは冤罪を審査するという意味である。従つて「平反委員会」とは冤罪審査委員会ともいうべきものである。かつて行われた三反・五反運動、思想改造運動、反革命粛清運動などで、誤つて処分された人々の冤罪を審査し、その汚名を雪ぐべきであるという主張が、こんどの整風運動過程に強くあらわれた。これらの主張者は、羅隆基、黄紹竑、陳其尤、曾昭掄、千家駒、葛佩琦らであつた。とくに羅隆基は五月二〇日および二二日の統戦部主催座談会で、次のような意見を述べた。①党を批判しても将来報復・攻撃を受けないという保証を党に求める。②人民代表大会と政協会議とで一つの委員会を設け、三反・五反運動や反革命粛清運動の行き過ぎを検討せよ。③この委員会は共産党、民主党派、その他関係方面の人々で構成し、意見の自由な発表を保証する。④この委員会はこれまでの冤罪を雪ぐため「平反」機構を設ける。⑤この機構は共産党が指導した三反五反や反革命粛清運動の指導機関とは区別する。⑥この機構の設置によつて不当な報復・攻撃をする者をなくする。

以上の主張に対し、李済深、王昆侖、史良、李仲公、呉晗らが反対意見を述べた。これらの反論を要約すると次のようになる。①党や政府の微々たる誤りをさがして事を荒立てるものである。②党の指導した三反五反や反革命粛清運動に対する不信である。③単純な誤判再審論を主張すれば旧地主や富農も冤罪を叫ぶようになる。④平反委員会設置の主張は、立法機関である全国人民代表大会や協議機関である政協会議を司法行政機関に格下げしようとするものである。⑤平反委員会の設置は、党の指導を脱し、人民の司法機関を無視しようと企てるものである。⑤合法的地位を利用して公然と反革命分子を弁護し、既決の反革命分子を釈放しようと企てるものである。

(注) 六月二五日羅隆基は「平反委員という名称を使つたおぼえはない」と言明した。

7 党代表の撤退要求

Declassified in Part - Sanitized Copy Approved for Release 2013/02/05 : CIA-RDP81-01043R001800060003-9

Declassified in Part - Sanitized Copy Approved for Release 2013/02/05 : CIA-RDP81-01043R001800060003-9

この意見は、機関、学校、企業、団体などの中から、共産党の代表者（監督要員）が撤退すべきことを要求、あるいは要望したものである。それは「党の越権」「党の天下」「有職無権」（いずれも別項参照）などの言説と一脈通ずるものである。発言者の多くは、インテリ分子や商工業者を地盤とする民主党派の人々、とくに反右派闘争の対象となつた章羅連盟関係者などである。次にその主なものを摘記する。①学校内の党委員会制度を解消し、校務委員会を強化せよ（五月八日陳銘枢発言。類似の意見が非常に多く出た）。②公私合営企業内の政府代表（主として党員）を撤退させ、民主党派の人々の力をもつと発揮させよ。③民主党派内の共産党員は民主党派から脱退せよ。現在民主党派に入つている共産党員の数を明らかにせよ。④行政機関からも共産党員は撤退せよ。

これらの意見に対する反論としては、①党の指導を拒否するものである。②中国を資本主義社会に引戻そうとするものである。③企業、学校などを乗取ろうとするものである。④ブルジョアジーの二面性（別項参照）を如実に暴露しているものである。⑤彼らは徹底的に教育・改造を要する——などといつたものが主なものである。

（注）学校内の党委員会とは、本来学内党組織の指導機関である。
校務委員会とは、大学・高等・専門学校の学内管理機関であり、校長、副校長、教務長、各学部長、学内労組代表、学生代表などによつて組織され、学内の制度、規則、会計、教育計画などを承認・決議する権限をもち、その決定に従つて学校は運営される。
ただし実際は学内党委員会がすべてを決定し、学校運営の実権をもち、校務委員会の存在は事実上無視されているとの非難が多い。

8　法律制度の不備

この問題についての発言者は、顧執中、陳丕尤、その他中国政法学会の人々であつた。主な発言内容は次の通り。①憲法第八五条に公民は法律上一律に平等であると規定されているにも拘らず、その法律が完備していない。②刑法、民法もまだ制定されていない。③法律の不備のためいろいろな弊害が生れている。たとえば反革命粛清に際し、勝手な解釈で処罰し、裁判も不明朗であつたので、人民は法律に対し懐疑的となり、順法精神欠如の原因となつている。④こんどの整風運動においても、発言の安全を保証する法律がないので安心して発言できない。⑤法律の代りに指示や命令を出しているが、これをもつて法律に替えることはできない。⑥法制が不完全なので共産党の是非を判別する根拠がない。

これらの意見に対する反論を総合すると概ね次のようになる。法律はたしかに整つていないが、全然よるべき法律がないわけではない。国家創建後の過渡期には、どこの国でも長期に適用できる法律を制定することは困難である。故にこの間、暫行条例や決定・指示などを公布して法律に代えることは決して違憲ではない。前述のような意見を吐くものは、自分に都合のいい法律を作ろうとする野心を持つものであり、反共・反社会主義者であると。

9　ブルジョアジーの二面性

中国のブルジョアジーが革命に協力する一面と、革命に反対する一面、つまり「二面性」をもつているということは、毛沢東が「新民主主義論」（一九四〇年）の中で規定したものである。ところが現在、中国のブルジョアジーはすでに自分の企業を事実上国家に引渡し、その代償として国家から定額配当（別項参照）を受けているにすぎず、しかもこの配当は搾取と名づくべきものではない、そして彼らは現在では公私合営企業の中で一従業員として働いているのであるから、すでに一個の労働者に転化しているのであつて、この期に及んでもなおブルジョアジーのレッテルを貼り続け、その「二面性」をことさら強調して、ブルジョアジーの思想改造などを大声で叫びまわるのは教条主義者の血迷つた言動である——という強い意見がこんどの運動過程に抬頭した。この意見の急先鋒となつたものは章乃器である。（資料第三、八参照）

右に対してはたちまち反論が出た。反論側の一人呉大琨は次のように言つている。「現在の商工業者は資本家でもあり、労働者でもある。この二重の身分が政治上、思想上の立場に反映して、資本主義の一面と社会主義の一面とをもつのだ」と。これは新しい一つの解釈である。しかしこの問題に対する総しめくくりともいうべきものは、次の李維漢（中共統戦部長）の言葉で示されている。「搾取はいまなお存在し、ブルジョアジーも存在し、ブルジョアジーの二面性も、様相は変つてきているが存在している。これに対し思想改造の強化を主張するのは正しい。ブルジョアジーに搾取性がないとか、定額

Declassified in Part - Sanitized Copy Approved for Release 2013/02/05 : CIA-RDP81-01043R001800060003-9

Declassified in Part - Sanitized Copy Approved for Release 2013/02/05 : CIA-RDP81-01043R001800060003-9

配当は搾取でないとか、ブルジョアジーとプロレタリアートとの間にはもはや本質的な差別がないとか、ブルジョアジーの二面はなくなつているとか主張する者があるが、これらは修正主義をもつてマルクス・レーニン主義を攻撃するものである」と。（六・八・商工界座談会）

10 「定額配当二〇年」

一九五六年二月八日、国務院は「定額配当弁法に関する規定」を公布し、その中で公私合営企業（国家資本と民間資本との合弁企業）における民間資本家の持株に対し、企業の損益に拘らず、毎年一分ないし六分の配当を行うことを規定し、同年七月二八日この配当率を一律に年利五分と定め、さらに同年一二月には党の中央委員会の方針として配当期限を一九五六年以後七年間とすることを明らかにした。この措置は毎年五分の配当（定額配当）を七年間続けることによつて、国家は民間資本を完全に回収したことと認め、以後民間資本は消滅し、公私合営企業は国営企業に転化し、かくして社会主義革命の課題である資本家および資本主義経済を完全に消滅しようとするものである。従つて定額配当（毎年一定額の配当）は事実上政府が民間資本を有償接収することを意味する。

これに対しこの定額配当を二〇年間存続せよ、しかもその起算年を一九五八年とせよという主張が、こんどの整風運動の過程に一部の資本家から出て、大きな問題となつた。その主張者は上海の資本家李康年や畢鳴岐であり、とくに李康年は反対論者（千家駒その他）から集中攻撃を受け、本年六月一五日ついに自説を撤回した。

しかし李康年の言分では、彼は決して「定額配当二〇年」を主張したのではなく、政府は民間資本の評価総額二二億元に相当する「私営企業買取証書」（一種の公債）を発行し、これを民間資本家に与え、これによつて直ちに企業を国有国営化し、資本家が与えられた買取証書記載の金額は年利五分で年賦償還し、すでに資本家には五六～五七年の二年間に約二億元配当してあるから、あと約二〇億元を償還すればよく、毎年一億元ずつとして五七年度から二〇年間で全額償還済みとなるという意見を提出したのだという（本書資料第二、一七参照）。

この説に対する反対論は①企業資産の全額補償を要求することは不当である。②従つて配当期間を二〇年とすることは不当である。③配当開始年を五八年度とすることはそれ以前の配当を只取りするものだという説につきる。その理由は、もともと資本家財産は人民を搾取した結果であるから、人民の政府がこれを無償で没収しても当然なのだが、七年間でも定額配当を与えることは恩恵である。しかも社会主義革命は一九四九年から始まつており、以来今日まで政府が資本家の利得（搾取）行為を許したのは、事実上その利得分だけ政府が資本家に配当したも同然である。故に配当期間は四九年から五五年までの七年間と、五六年から定額配当の七年間とで、結局一四年間になる。従つて五八年から二〇年間などという主張は、資本主義を不当に存続せしめ、社会主義に反対するものの言説であるというにある。

11 反ソ言論

人民政府の成立以来、向ソ一辺倒の国策に沿つて、ソ連を機械的に模倣する一種の教条主義の弊風が中国社会の各層にあらわれていたが、五六年六月「百家争鳴」の提唱以来、文教・学術方面ではこの弊風が反省的に批判され始めた。こんどの整風運動の過程に龍雲は中ソ関係について相当大胆な批判的意見を述べたと伝えられる。彼の発言内容はなぜか詳細に報道されていないが、彼に対する反論や彼のその後の自己批判の内容から推して、相当ラジカルなものであつたことがうかがわれる。彼の自己批判によると、彼は朝鮮出兵の戦費を中国が全部負担することの不合理を強調し、またソ連の対中共援助をアメリカの対外援助と比較して非友好的であると批判し、さらにソ連が東北（満州）から持ち去つた工場設備の代償を要求すべきであると主張したことなどが明らかにされている。これに対しては各方面から猛烈な反論が起つたが、陳紹寛は六月二二日の民革中央小組会議でソ連の対中共援助を称讃し「ソ連と社会主義諸国との団結がなければ中共の建設もこのような輝かしい成果はあげられなかつたであろう」と述べている。その他の反論も概ねプロレタリア国際主義の定型的な礼讃に終つているが、なかには事実を無視したソ連擁護論もあつた。

Declassified in Part - Sanitized Copy Approved for Release 2013/02/05 : CIA-RDP81-01043R001800060003-9

Declassified in Part - Sanitized Copy Approved for Release 2013/02/05 : CIA-RDP81-01043R001800060003-9

12 経済建設失敗論

これに類する言論は、主として羅隆基、葛佩琪などの党外分子によつて、五月下旬頃から出された。その主なものを摘記すると、①第一次五カ年計画は失敗であつた。五六年度の各種の工作は、上から下まですべて冒進であつた。五七年度は逆に全面的に後退してしまつた。六億の人口をもち、経済的に立ち遅れた国が急速に社会主義国になろうとすることは容易でない。もつとゆつくり進むべきである。②政府が実施している統一購入・統一販売のやり方が下手だつたために物資の需給は逼迫している。③物資不足の原因は生活水準の向上によると言つているが、もし向上したとすればそれは共産党員だけである。④われわれの生活水準は向上したどころか低下している。豚肉は不足し、野菜は去年よりも六倍も高騰しているなどといつたものである。

右に対する反論としては、①これらの論者は局部的な観察にとらわれて、経済建設の全体を見ていない。大局的にはすべてが発展しており、生活水準も向上している。②五カ年計画失敗論は完全な謬論であり、故意に成果を抹殺するものであり、資本主義の復活を望む者の言である。③統一購入・統一販売の実施は、私営商人の搾取を排除し、物資の配給量を確保し、物価を安定させた。④物資逼迫の原因は、基本建設投資額が大きすぎたためであるが、この欠点はすでに昨年四月頃から発見され、適当な調整措置が講じられている。それは単なる一時的な現象にすぎない——といつた意見が出ている。

三、右派分子の活動

五月八日の統戦部主催の座談会を皮切りに六月八日までおおよそ一カ月の間に、「右派分子」の言論は人民日報を始めとする新聞、雑誌にいつせいに掲載された。これらの言論は本書第三重要言論総覧にあるとおりである。

この言論と活動は殆どこの期間に集約された観があるが、いうまでもなくそれを促した要因はずつと以前からあり、これにともなう個々の右派分子の活動は広く深く存在してきたのである。これらの活動はやがて国内、国外の情勢の変化にともなつて個人的範囲からグループ活動へ、グループ活動から党派活動へと発展し、さらにこれらの党派を一本化した活動へと進展しようとする直前、共産党によつて逼息させられたものとみることができる。

これらの活動のうち「組織と綱領」をもつものとして最も大きく取上げられたのはいわゆる「章羅連盟」である。以下主として章羅連盟につき右派分子の活動を、彼らの自己批判の内容と彼らに対する反対者側の暴露資料から要約して記述することとする。

1 章羅連盟の活動

章伯鈞と羅隆基はともに知識人グループの政党である民盟の副主席だが、一九五五年ごろまではその指導権をめぐつてひそかに反目しあつていた。中華人民共和国成立と同時に章が国務院交通部部長に任命されたのにくらべて、羅は極めて不遇であつた。一九五六年二月になつて羅は森林工業部部長に任命されたが、それまでの年月を、彼はもつぱら知己を学者、文化人の間に拡げることに専念した。このことがのちに章に利用され、また羅もそれをもつて章を利用し、相互の利益の一致からいわゆる章羅連盟形成の要因となつた。

内戦における中共の勝利、国民党の敗北は、両者の中間にあつてキャスティングボードを握り、政治的生命を保とうとした章羅の第三路線の構想を空しく消滅させてしまつた。以後、彼らは中共の統一戦線に包容され、解放後の思想改造を経てきたが、しかし心の奥底に潜在する不満をおさえることができず、しだいにその色を濃くしていつた。これを表面に浮かびあがらせる動機となつたのはスターリン批判である。

章羅の接近

プロレタリアート独裁に対する懐疑と不満を彼らは口にし始めた。同じ不満をもつものとして章伯鈞と羅隆基は当初思想的に接近し、ついで相互の必要から政治的に近づいた。章伯鈞は民盟の政治勢力を拡大する必要を感じ、盟外の知識分子を吸収するために羅の力を借りる必要があり、一方羅は一九五六年二月の民盟第二回全国大会の常務委員選挙の結果、得票が章

Declassified in Part - Sanitized Copy Approved for Release 2013/02/05 : CIA-RDP81-01043R001800060003-9

の四分の一にも達しなかつたのをみて、到底自己の力が章に及ばないことを知り、進んで彼と協力し、それによつて自己の政治的地位の向上を図ることとなつた。章はこのとき羅の友人である馬哲民、潘大逵、彭油元、沈志遠らと資本主義国における議会制度、両院制、政権交代などについて語り、彼らは章の談話に賛意を表明した。こうして初めて章と羅の二つのグループの結合が始まり、それ以後民盟内の主要な工作方針は章と羅のいずれか一方の賛成によつて左右されるようになつた。例えば「知識階級中間分子や落後分子も大いに吸収する」という民盟の工作方針も章羅二人の提唱によつて打出され、羅の希望する人事（費孝通、潘大逵、曾昭掄、呉景超、潘光旦、華羅庚、銭端升、馬哲民らの人事）および彼の提案（政協内に知識人委員会を設立する案を民盟中央からだすという提案）に章伯鈞は承諾を与えた。

知識人グループの形成へ

一九五六年五月最高国務会議において毛沢東の「百家争鳴、百花斉放」の方針が打出されると、諸統制の緩和、自由化を思わせる気運が生じた。まず共産党は七月に入つて高級知識分子の入党を積極化したが、民盟もまたひそかにこれに対抗して民盟加入者の募集を指示したのであつた。鳴放の方針ははからずも章羅を中心とする知識人グループの形成を促進することとなつたのである。

民盟・党勢拡大へ

八月、章羅は北戴河（河北省の海岸の避暑地）において史良、高崇民、葉篤義らと会談し、労働改造中の知識分子を肉体労働から頭脳労働にきりかえること、反革命粛清における共産党の行き過ぎをとりあげることなどを協議した。このことは世論を喚起し、不平分子を吸収することになり、その結果起る民主党派勢力の拡大は当然国家の指導に対する発言権の増大につながる。

章は自己が殆ど家長的支配を行つてきた農工民主党の党勢拡張については「発展対象を医薬、工業技術に限る」という制限を越えて全国八〇万の党員獲得を指令した。

かくて彼らの考え方が徐々に表面化しつつあつた一〇月、ポーランド、ハンガリーの二事件はこのうえなく彼らを勇気づけ、章は公然と西欧民主々義の美点を強調するに至つた。

これらの情勢あるいは一般的な空気が最も強く反映したのは上海である。張孟聞（民盟員、復旦大学生物系教授）が共産党員を吊しあげにするという事件を契機に、主として羅の影響下にある民盟員の陳仁炳、彭文応らが結束してその言行を共産党に対抗させた。羅がその復刊に協力した文匯報では復心である徐鋳成、浦熙修がそれぞれ編集長、編集次長に就任し、ここに最初の右派の言論機関が誕生したのである。

右派を鼓舞した毛講話

一九五七年二月二七日最高国務会議における毛沢東講話は、矛盾をえぐり、共産党の非を鳴らす方向へ向つている彼らを激励するという皮肉な結果を生じた。その後史良が暴露したところによれば、章羅の二人は「毛主席の講話をノートもしないで、その中のハンガリー問題、スターリンの錯誤のみを強調して伝達」したのであつた。こうしてその直後の三月に開かれた政治協商会議全体会議において章は「社会主義も愛するが同時にまた民主主義も愛する」と発言するに至つた。これは暗に共産党独裁の下に民主主義のないことを指したものであり、一方、羅は「党と党外の間にあるカーテンをとることは対知識分子政策のカギである」と述べた。（注…羅の乙の発言を「文匯報」は破格の扱いで掲載した。）これらの発言は党に対する顧慮をまじえながらも彼らがその不満を公式の会場で公然と表明した最初のものであり、同政協会議における民主党派人士の一連の発言はその後のいわゆる右派言論の前駆ともみられるべきものであつた。

章羅、民盟の主導権を握る

民盟の主導権は四月ころには章羅両名で把握されるに至つた。工作方針は章羅によつて決定され、おしすすめられた。主席沈鈞儒、副主席高崇民、史良はつんぼ桟敷におかれ、民盟の工作会議は「百花斉放・百家争鳴」「長期共存・相互監督」を工作の中心とすることを改めて確認したが、しかしこれはもはや共産党の規定するそれではなくて、共産党外の民主党派自らが希望する「争鳴」であり「共存・監督」であつた。

しかし彼らは大都市のひと握りの知識分子を代表する政党に過ぎなかつた。共産党に対する発言を増大させるためにはその底辺を大きく拡張する必要があつた。そこで章は各民主党派協議会を県単位まで拡大し、民主党派の成員を百——二百万

Declassified in Part - Sanitized Copy Approved for Release 2013/02/05 : CIA-RDP81-01043R001800060003-9

Declassified in Part - Sanitized Copy Approved for Release 2013/02/05 : CIA-RDP81-01043R001800060003-9

にふやすことを目論んだ。もし彼らがこの工作をおし進め、県単位のすべてにこの協議会が成立していたならばいわゆる右派活動はいつそう深刻な事態を生じたであろうことは想像に難くない。

こうした矢先、四月二七日には中共中央の整風指示が発表され、胡愈之（民盟中央秘書長。羅の反対に廻つた。注）の言によれば「中共が整風運動を繰上げて実施すると発表したため、章羅連盟は当初の計画が狂つてしまい、まだ十分な準備もできていないうちにあわてて戦闘を開始しなければならなくなつた」のであつた。

右派、三新聞の活動

四月一日、儲安平は光明日報編集長に任命された。光明日報は各民主党派の代表によつて構成される社務委員会によつて運営され、社長は章伯鈞であつた。儲は就任すると社内の左派を斥け、大胆に自己の主張を強調し、編集方針として①民主党派の活動、民主党派内の個人の活動を多く報道する。②資本主義国家の科学技術の発明を多く報道する。③民族主義国家の活動を多く報道することを原則としたのである。そのさい章が「中立国の政党と資本主義国家の左派政党の紹介をするよう指示した」とあとになつて儲が述べている。

しかしこの方針のうち実際に紙面に表われたのは「民主党派の活動、民主党派内の個人の活動を多く報道する」という面ばかりであり、従つて大きなスペースを右派の言論のために割く結果となつた。同紙は反批判の言論を全く抹殺したわけではないが、紙面の右傾化を指摘されたのは結局その批判、反批判の言論の掲載の比重によるのである。

また紙面ばかりでなく同紙の右傾化の顕著な事例として指摘されたのは、その独自の取材活動である。従来、殆ど新華社電一本に頼つていた同紙が、整風を機に上海、南京、武漢、広州、西安、蘭州、瀋陽、長春、青島の九大都市へ記者を特派して、「鳴放」「共産党の整風援助」の名の下に座談会を開催し、共産党に対する不満を大大的に報道し、これが反批判の側から「点火作用」と呼ばれたのである。

これより先、上海の文匯報はすでに右傾化の傾向を深めつつあつた。同紙の編集次長であり北京事務所主任の浦熙修は、復刊にあたつて羅から「社内の共産党委員会に顧慮することなく自由に編集するよう」指示され、前述の光明日報の編集方針と大同小異の方針を示されたという。のちに同紙はその右傾化を人民日報より攻撃されて、六月一四日自己批判の社説を掲げたが、「誤つた意見を批判することは鳴放に影響すると思い、その結果反批判を多くのせなかつた」と述べ、人民日報はこれを自己弁護であると叱責している。同紙が最も長く右派の色彩を保つていたということができよう。

また上海には羅につながる陸詒が編集次長となつていた新聞日報がある。

章羅連盟はこれら三紙の編集幹部と強い個人的関係を持ち、ある期間その紙面に支配的影響を与え、広い範囲にその波紋をひろげることができた。地方では山西日報あるいは山西放送局等の民盟員がこれに呼応してその機関を利用し、あるいは勝手に同人誌をだして世論を起すなど、同様な傾向は各地に見られたのであつた。

章羅の組織活動

章伯鈞は腹心の部下である王一帆を東北へ、楊逸棠を山東へ、張雲川を河南へ、それぞれ派遣し、座談会を催し、また李伯球（注…農工民主党中央委員）に命じて北京の医薬、衛生、技術、教育、文化、京劇の六方面でひと月に二一回の座談会を開かせ、民盟を通じて大学教授などの知識分子、農工民主党を通じて科学技術界の人びとに働きかけ、共産党に不満を持つ者を吸収し、かつ地方組織を発展させていつた。

これらの活動結果はぞくぞく北京の章羅一派に報告されるに及び、彼らはすでに民心は共産党から離れ、切迫した情勢をかもしつつあるとの印象を持つに至つた。

一方共産党側は「言う者に罪なし」の保証を与え、共産党に対する批判をいつそう活発化するよう奨めた。五月八日から中共中央統一戦線部は民主党派、無党派人士、商工界との座談会を開始、各機関、学校でも前後して共産党と党外人士との座談会が開かれていた。心の奥にしまいこんでいたものがひそひそ話となり、グループ内での見解表明となり、やがて公式の席上での発言へ伸展し、同時にその内容も共産党に対する無遠慮な発言へと拡大し、五月八日に至つてはプロレタリアート独裁そのものを非とし、共産党の業績を「積悪」とする言論がせきを切つたようにいつせいに吐きだされたのであつた。

五月中旬、章羅は民盟内に整風に対処する臨時機構として四つの委員会をつくつた。（科学規画委員会（責任者曾昭掄）大学

Declassified in Part - Sanitized Copy Approved for Release 2013/02/05 : CIA-RDP81-01043R001800060003-9

Declassified in Part - Sanitized Copy Approved for Release 2013/02/05 : CIA-RDP81-01043R001800060003-9

党委員会制度委員会(同費孝通)百家争鳴委員会(同章伯鈞)有職無権委員会(同羅隆基)であるが、このうち科学委員会が「科学体制問題に関する幾つかの意見」と題する提案をまとめあげて光明日報に掲載したのみで、他の三委員会が組織としてどれほどの実際活動を行ったかは明らかでない。これらの組織は章羅が民盟中央に計ることなく独断でつくりあげたものであり、民盟指導者間の対立を深める原因の一つともなった。しかし同時にまたこれが組織と称されるほどの機能をどれだけ有していたかは疑わしい。例えば六月二五日の民盟中央小組の座談会で千家駒、華羅庚、童第周の三名は右派活動を暴露する発言の中で「羅は四つの工作組をつくり、そのうち科学規画の組に曾昭掄、千家駒、華羅庚、童第周、銭偉長の五人を責任者とした。当時われわれは政治的警戒心が足りず、これを引受けてしまった」と述べている。この五名のうち前述の三名は決して右派に同調したわけではない。のちに右派分子が明瞭な組織をもっていたとしてその反対者に追及されたのはこの委員会であるが、この組織も人的構成の点では右のように脆弱な組織でしかなかったのである。

右の四委員会のうち、その意図するところが最も効果を挙げ得たと思われるのは大学党委員会制度の組である。これは大学に対する学内の共産党委員会の強力な統制を排撃し、結局はその廃止を目標とするものであるが、少からざる教授、学生にアピールし、殊に北京大学、北京師範大学、清華大学ではしだいに激越な雰囲気を盛りあげていった。

「ポーランド事件前夜」

羅は六月三日から二〇日間にわたり国外へ出張、その間に右派の気勢は頂点に達したが、同時に共産党の公然たる反撃に遭い、一転して守勢に転じた。

六月五日、曾昭掄、銭偉長、費孝通、胡愈之（注…胡は右派とはされていない）の四人は章を訪ねて大学における切迫した情勢を検討し、翌日さらによく話しあうことに決めた。翌六日は章が全国政協文化クラブに六人の学者（曾昭掄、費孝通、呉景超、陶大鏞、銭偉長、黄薬眠）を招き、現在の学校の情勢は極めて深刻である、この運動の中で民盟はどう活動すべきか検討してもらいたいと述べた。彼らの発言は当時の情勢と雰囲気をつぎのように伝えている。

費孝通「現在学生は激烈な雰囲気を示し、状況は深刻である。北京大学の二名の学生は反革命粛清運動中、間違って攻撃された事情を訴え、聞くものは涙を流したといわれる。きよう私の心の中に新しい感情が生じた。学生が暴露したこの事実に同情する。現在学生は指導を求めている。もし教師が参加すれば問題は大きくなる。むろんこれを鎮圧するには三百万の軍隊を動員すれば簡単に片付く。しかし党の威信は失墜し、人心は党を去るだろう。共産党員、共産主義青年団員は大権を握り、威張り、ぜいたくをしている。今日の問題は個人の態度にあるのではなく制度によってもたらされたものである」

曾昭掄「一触即発の状況である。学生が町へ出て市民と結びつけば騒ぎは大きくなる。なぜなら民衆も党に対して不満をもっているからである。現在の情勢はポーランド統一労働者党八中全会の前夜に非常によく似ている。こんどの整風運動は共産党の見込み違いであったようだ。共産党は高級知識分子には問題が多いが、学生が問題を起すようなことはないと考えていたようだが、結果はまったく反対で、西安の交通大学はすでに騒動を起し、上海も北京より深刻である」

銭偉長「教師が先頭に立てば動乱が起る。一部の父兄は子供が動乱に参加しないように言ってほしいと言ってきた。しかし学生は強硬で、『五四運動』前夜のわれわれの学生時代のように父兄の勧告を受け入れない。学生の騒動の原因は活路がないことで、党員、青年団員および党に接近するものだけにしかそれがない。活路が見出せるかどうかの運命は党員の掌中に握られている。前途のあるコースは党員が占め、彼がその道にどれだけ適しているかどうかは問題でなく、専門家は放任されている。また党は党員、団員、恥知らずな積極分子に他人の言行をメモし報告させ、一方的に信じて批判を加える。現在の状況を静めるには民主党派が立ち上って説得すればよい」

陶大鏞「師範大学における問題は反革命粛清問題と給料査定の問題である。北京大学の学生は師範大学へ合同ストを申入れてきた」

黄薬眠「一九五三年に社会主義革命に進み、プロレタリアート独裁が実行されてから党員だけが信任され、党員の数が少いため青年団員だけが信任され、党は民衆から遊離した」

右のような言論に対し呉景超だけは、事態はそれほど切迫しているとは考えられないと発言した。

章はこの会談を通じ次のように述べた。「共産党は整風のために党外からの意見を求めた。毛沢東は民主党派の意見はどう

Declassified in Part - Sanitized Copy Approved for Release 2013/02/05 : CIA-RDP81-01043R001800060003-9

Declassified in Part - Sanitized Copy Approved for Release 2013/02/05 : CIA-RDP81-01043R001800060003-9

せ退陣がちなものだと思っていたであろうが、その見積りは甘く、今や共産党は進むことも退くこともできず、抑圧も放任もできないというかっこうである。民盟は共産党を助ける責任があり、事態の収拾はわれわれをおいて誰ができるかという気概をもっている」と。そして最後に彼は周総理、彭真（中共中央政治局委員）康生（同上候補委員）李維漢（中共中央統戦部部長）に会うよう提案した。この会議は六教授会議と言われるが、ほかに葉篤義、史良、胡愈之、金若年、閔剛侯が参加しており、胡愈之は途中退席している。

この会議はあらゆる意味で一つのヤマであった。この会議の意味するところのものは、のちにこれを全国人民代表大会で暴露した閔剛侯と胡愈之の言葉を借りるならば、「情勢判断を誤り、長年かくしていたシッポをついに現わした。彼らの判断した情勢はポーランド八中全会の前夜であり、五四運動の前夜であり、共産党という大船もこんどは転覆するとみたのである。彼らは反党反社会主義言論を発表し、人民を立ちあがらせて、つまり大船にのみで穴をあけて早く沈めようと盲想した」（閔剛侯の言）、また「共産党を脅かし、民盟が事態を収拾し、大学・専門学校における指導権を奪うよう主張するに至つて彼らの気狂い沙汰は頂点に達した。章羅連盟の陰謀、野心はこのとき全く暴露されたのである。」（胡愈之の言）

大船が転覆すると判断したか否かは別として、事態の収拾を申出ることによって共産党に対する発言権増大の機としたことは明らかであると言えるかもしれない。

共産党、公然たる反撃へ

翌七日の国務院会議において章は史良にすすめられ、周恩来に対して事の重大なことをメモして渡したが、周恩来はなんの応答もしなかった。前日もこのことについては史良が周恩来に話したのだが、そのときも周恩来は可否を保留した。周恩来はなぜ態度を保留したのであろうか。すでにこのとき、共産党の側では、五、六日の章らの情勢判断、事態の収拾に民主党派が乗出すことを共産党に対し申入れることなどの事情を充分知りつくし、対右派攻撃に転ずるヤマと見ていたのだということは容易に想像される。

六月八日人民日報の「これはなぜか」と題する社説は、対右派攻撃へ共産党が公然と乗りだす最初の兆候であった。この社説は右派を批判した盧郁文に対する脅迫文の送り主を非難して、整風を利用して暗躍する右派分子のあることを非難し、右派分子に対する共産党の闘争を示唆したものである。この社説は章らを指して直接攻撃したものではなかったが、それの意味するものを右派は敏感に感じとっていた。その日のうちに儲安平は章の許に辞表を提出、浦熙修は陸定一（中共中央宣伝部長）らに会つて「鳴放」が継続されるかどうかを問いただした。陸はいぜん継続される旨を答えたが、むろん浦熙修らの考えている「鳴放」とはその内容にズレのあるものである。

対右派攻撃の激化

六月九日の人民日報社説は「積極的批判は必要だが正しい再批判も必要である」と述べ、社会主義を破壊するような批判と断固闘うことを明らかにした。共産党がその態度を公然と示すや事態は急転した。章は腹心の黄琪翔とその対策を講じたがなんの策も浮ばなかった。すでに前日の八日、各民主党派は右派に対する反批判の会合をもっていたが、以後右派の主要人物は反批判を真向から浴びて包囲攻撃にさらされることとなった。

六月一八日、毛沢東の人民内部の矛盾に関する演説が論文として発表され、これには政治上の言論と行動の是非を判断する基準として六つの原則が付け加えられていた。この基準はきびしいものであり、プロレタリアート独裁そのものを突くような言論を決して許すようなものではない。二月の演説のさいこの基準が明らかにされていたならば、こんどの右派言論はその内容を変えていただろうことは容易に想像されるところである。羅は「二月の最高国務会議における演説の中で六項目の政治基準が示されなかったので誤りを犯した」とはつきり言っているが、これに対して胡愈之は、「六項目の政治基準や社会主義の道を進むこと、共産党の指導を受入れることは憲法にはつきり規定されているではないか」と反駁している。

こうして右派は反批判および昨日の同志からの身辺暴露にさらされて、抗弁——釈明——自己批判へと追いたてられ「人民の前に頭を垂れる」結果となった。

六月三〇日の民盟座談会で高崇民（民盟副主席）郭則沉らは「章羅両名は早くから連合して陰謀活動を展開してきた」と発言し、以後「章羅連盟」という呼称が用いられ、章羅は「連盟」の存在を極力否認したが、ついに「思想上の連盟から政治上の連盟へ発展した」と認めさせられたのである。

Declassified in Part - Sanitized Copy Approved for Release 2013/02/05 : CIA-RDP81-01043R001800060003-9

せ道徳がうかなものだと思っていたであろうが、その見積りは甘く、今や共産党は進むことも退くこともできず、担任も放任もできないというかっこうである。民盟は共産党を助ける責任があり、事態の収拾はわれわれをおいて誰ができるかという気概をもっている」と。そして最後に彼は周総理、彭真（中共中央政治局委員）、康生（同上候補委員）、李維漢（中共中央統戦部部長）に会うよう提案した。この会議は六教授会議と言われるが、ほかに葉篤義、史良、胡愈之、金若年、閻剛侯が参加しており、胡愈之は途中退席している。

この会議はあらゆる意味で一つのヤマであった。この会議の意味するところのものは、のちにこれを全国人民代表大会で暴露した閻剛侯と胡愈之の言葉を借りるならば、「情勢判断を誤り、長年かくしていたシッポをついに現わした。彼らの判断した情勢はポーランド八中全会の前夜であり、五四運動の前夜であり、共産党という大船もこんどは転覆するとみたのである。彼らは反党反社会主義言論を発表し、人民を立ちあがらせて、つまり大船にのみで穴をあけて早く沈めようと盲想した」（閻剛侯の言）、また「共産党を脅かし、民盟が事態を収拾し、大学・専門学校における指導権を奪うよう主張するに至って彼らの気狂い沙汰は頂点に達した。章羅連盟の陰謀、野心はこのとき全く暴露されたのである。」（胡愈之の言）

大船が転覆すると判断したか否かは別として、事態の収拾を申出ることによって共産党に対する発言権増大の機としたことは明らかであると言えるかもしれない。

共産党、公然たる反撃へ

翌七日の国務院会議において章は史良にすすめられ、周恩来に対して事の重大なことをメモして渡したが、周恩来はなんの応答もしなかった。前日もこのことについては史良が周恩来に話したのだが、そのときも周恩来は可否を保留した。周恩来はなぜ態度を保留したのであろうか。すでにこのとき、共産党の側では、五、六日の章らの情勢判断、事態の収拾に民主党派が乗出すことを共産党に対し申入れることなどの事情を充分知りつくし、対右派攻撃に転ずるヤマと見ていたのだということは容易に想像される。

六月八日人民日報の「これはなぜか」と題する社説は、対右派攻撃へ共産党が公然と乗りだす最初の兆候であった。この社説は右派を批判した盧郁文に対する脅迫文の送り主を非難して、整風を利用して暗躍する右派分子のあることを非難し、右派分子に対する共産党の闘争を示唆したものである。この社説は章らを指して直接攻撃したものではなかったが、それの意味するものを右派は敏感に感じとっていた。その日のうちに儲安平は章の許に辞表を提出、浦熙修は陸定一（中共中央宣伝部部長）らに会って「鳴放」が継続されるかどうかを問いただした。陸はいぜん継続される旨を答えたが、むろん浦熙修らの考えている「鳴放」とはその内容にズレのあるものである。

対右派攻撃の激化

六月九日の人民日報社説は「積極的批判は必要だが正しい再批判も必要である」と述べ、社会主義を破壊するような批判と断固闘うことを明らかにした。共産党がその態度を公然と示すや事態は急転した。章は畢心の弁批判とその対策を講じたがなんの策も浮ばなかった。すでに前日の八日、各民主党派は右派に対する反批判の会合をもっていたが、以後右派の主要人物は反批判を真向から浴びて包囲攻撃にさらされることとなった。

六月一八日、毛沢東の人民内部の矛盾に関する演説が論文として発表され、これには政治上の言論と行動の是非を判断する基準として六つの原則が付け加えられていた。この基準はきびしいものであり、プロレタリアート独裁そのものを突くような言論を決して許すようなものではない。二月の演説のさいこの基準が明らかにされていたならば、こんどの右派言論はその内容を変えていただろうことは容易に想像されるところである。羅は「二月の最高国務会議における演説の中で六項目の政治基準が示されなかったので誤りを犯した」とはっきり言っているが、これに対して胡愈之は、「六項目の政治基準や社会主義の道を進むこと、共産党の指導を受入れることは憲法にはっきり規定されているではないか」と反駁している。

こうして右派は反批判および昨日の同志からの身辺暴露にさらされて、抗弁――釈明――自己批判へと追いたてられ「人民の前に頭を垂れる」結果となった。

六月三〇日の民盟座談会で高崇民（民盟副主席）郭則沉らは「章羅両名は早くから連合して陰謀活動を展開してきた」と発言し、以後「章羅連盟」という呼称が用いられ、章羅は「連盟」の存在を極力否認したが、ついに「思想上の連盟から政治上の連盟へ発展した」と認めさせられたのである。

Declassified in Part - Sanitized Copy Approved for Release 2013/02/05 : CIA-RDP81-01043R001800060003-9

2 その他の活動

民盟、農工民主党、九三学社を除いた他の民主党派で目立って活発な発言を行ったのは民革である。陳銘枢、黄紹竑、譚惕吾らの発言は章羅グループの発言と大同小異であるが、特にこれと密接な組織的連携を保つたということはない。龍雲の反ソ言論は特異であるが散発的な不満の吐露に終つたのみで、理念のない機会主義者的性格を露呈した。

商工界については章乃器が殆どその代弁者となつて理論を展開した。彼は商工界に多くの同調者を得、章羅のグループからは同調を求められたが、努めてこれを回避した形跡がある。彼は反党、反共のレッテルのはられることを警戒し、また組織と目されるような接触は努めて避けた。反右派闘争の段階に入つてからも自己の批判者に対し、理論をもつてこれを応酬し、かえつて共産党の資本家階級に対する改造はレーニンの原則に沿つていないとまで言明した。彼は最も頑強に自説を固持して譲らなかつたが、結局、全国人民代表大会最終日の七月一五日に「自己検討」をせざるを得なかつた。以後、全国各地各界にわたつて右派分子の摘発が行われているが、彼らの殆どは主要都市にある知識分子であり、民盟員が多い。

整風運動開始前後の数ヵ月、彼らは若干有機的に活動し、それだけに情勢の発展を思わせるものがあつた。その組織が脆弱であつたにもかかわらず、右派活動が全国にわたつていたということは、それだけ共産党統治下の矛盾に対する共通の不満が決して小さいものではなかつたことを示すものであろう。この基盤の上に、①共産党の指導体制に食いこもうとの意図を持つた章伯鈞、羅隆基ら、②教養の低い共産党員大衆の指導に強い反撥を感じてきた学者文化人グループ、③民主党派内において自己の地位を高め、それによつて政府や人民代表大会の役職を獲得しようと狙う出世主義者の一群（農工民主党員にとくにこの傾向が強い）これらが結びついて活動が活潑化したのであつた。

右の過程において、解放以来あいつぐ思想改造にもかかわらず、知識人の間には、今なお自由と民主への憧憬が根強く残つていること、また若い学生にさえそれが芽生えていること、また各民主党派が機会あらば統一戦線政策を自己に有利に利用しようとしていることなどが明らかにされた。このような状況に対し共産党は、その政策の遂行を阻害するもの、およびそれに同調する者が各地各層各単位に少からずあるのを見、七月上旬以来全国的に反右派闘争の一大運動を展開したのだと見ることができるであろう。

Declassified in Part - Sanitized Copy Approved for Release 2013/02/05 : CIA-RDP81-01043R001800060003-9

(付) 1 右派分子関係図

（一九五七年八月末現在）

注 一、右派分子といわれるもののうち、主要な者を記し、どのような分野、機関に存在するかを概観できるようにした。
二、民主党派、国家機関および政治協商会議と各界との間には氏名の重複がある。
三、━━は章伯鈞、羅隆基、儲安平と密接な直接の関係を持つたと目されるもの。
━━は共産党員。
（ ）は役職、或は活動を行つた地方、不明のものはその役職によつて推測した。

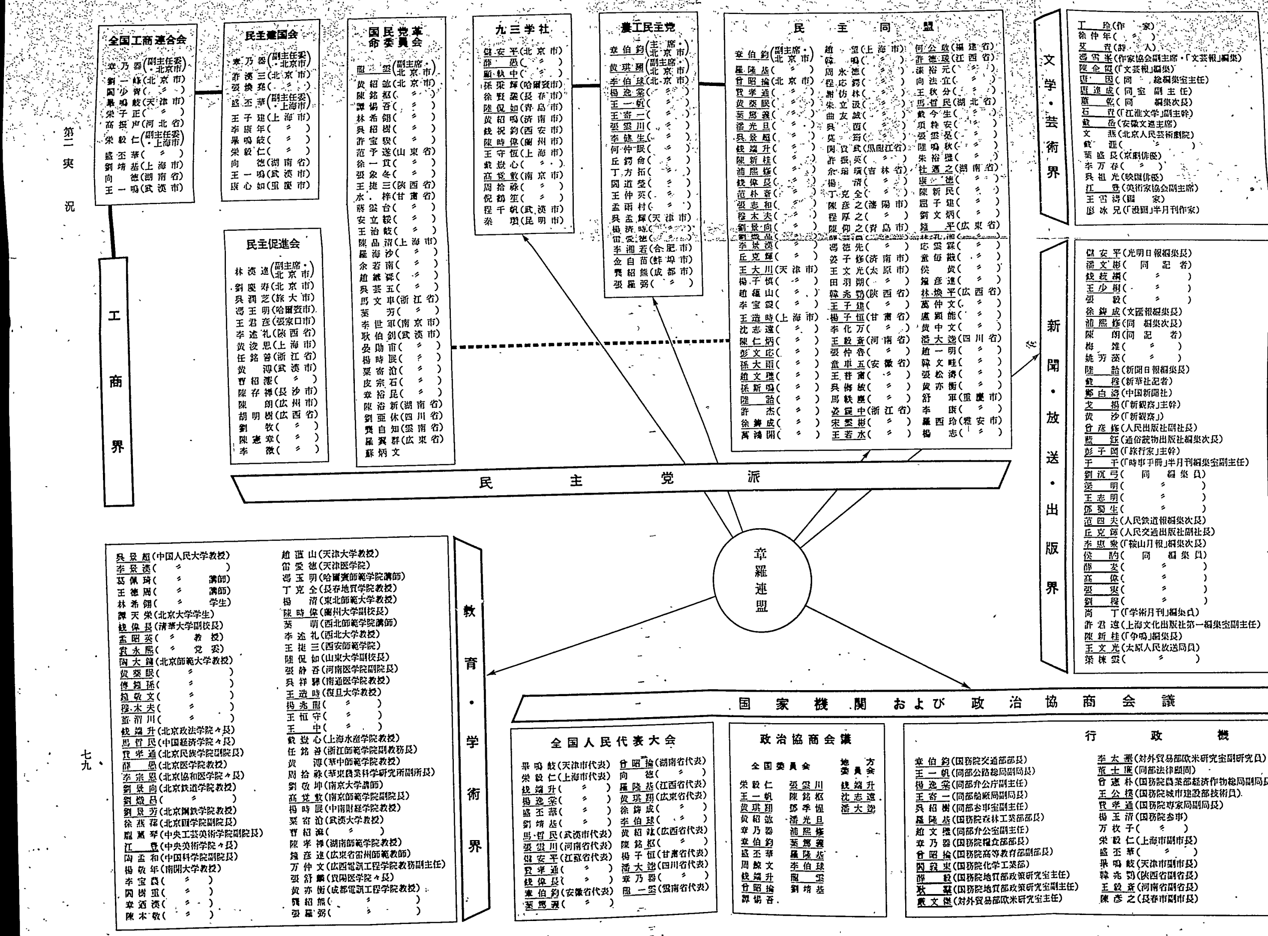

付2　主要右派分子略歴

（注）現職は一九五七年六月までとした。

索引

栄毅仁……八一頁
王一帆……八二
王造時……八二
葛佩琦……八二
顧執中……八二
向　徳……八二
黄琪翔……八二
黄紹竑……八三
徐鋳成……八四
章乃器……八四
章伯鈞……八四
盛丕華……八五
銭偉長……八六
曾昭掄……八六
曾彦修……八六
譚惕吾……八七
儲安平……八七
張雲川……八七
陳新桂……八七
陳銘枢……八七
鄧季惺……八八
馬哲民……八八
潘大逵……八八
費孝通……八九
畢鳴岐……八九
浦熙修……八九
楊逸棠……九〇
楊玉清……九〇
葉篤義……九〇
羅隆基……九〇
李康年……九〇
李伯球……九一
龍　雲……九一
劉靖基……九一
陸　詒……九二

略歴

栄毅仁(Jung I-jên)　四九年末華東軍政委員会財政経済委員会委員。当時申新紗廠二・五廠管理処副総経理、福新麺粉公司副総経理。五〇年五月五日上海市第三期各界人民代表会議協商委員会工商問題組委員、同労資問題組委員。五月七日上海申新紡織廠総経理、同廠管理委員会委員。一三日上海市工商業税民主評議委員会常務委員。五二年一月当時上海市工商業連合会副主任委員。五三年一一月全国工商業連合会第一期副主任委員。五四年九月三日第一期全国人民代表大会上海市代表。当時上海市国家経済建設公債委員会委員。一〇月政協第二期全国委員会委員(民主建国会)。一一月二五日中国銀行常務董事。五五年二月一二日上海市人民委員会委員。四月一七日民主建国会中央委員会委員。七月五日第一期全国人民代表大会第二次会議主席団。五六年一月当時上海市工商業連合会副主任委員。二月七日中国アジア団結委員会委員。四月スウェーデンの世界平和理事会特別会議に中国代表団々員として出席。五月当時上海申新紡織染色工廠総管理所経理、民

Declassified in Part - Sanitized Copy Approved for Release 2013/02/05 : CIA-RDP81-01043R001800060003-9

主建国会上海市委員会委員。一二月当時中国国際貿易促進委員会上海市委員会副主任委員。同二三日全国工商連第二期執行委員会執行委員・副主任委員。中国八大都市で紡績・染色・製粉・機械製造など二四工場を経営する栄氏一族の代表者。現在上海市副市長。中国国際貿易促進委員会上海市委員会副主任委員。民主建国会中央委員、同上海市委員会委員。全国工商業連合会副主任委員。上海市工商業連合会副主任委員。

王一帆(Wang I-fan) 四九年九月一七日政協第一期全体会議農工民主党候補代表。農工民主党常務委員。当時政務院交通部公路総局副局長。五一年一二月五日農工民主党中央委員会委員、中央執行局秘書長。五三年六月全国民主青年連合会第二期全国委員会委員。五四年一〇月二九日政協第二期全国委員会委員（農工民主党）。五六年一一月一一日中国人民支援エジプト反抗侵略委員会委員。現在政協全国委員会委員。農工民主党中央委員会委員。国務院交通部公路総局副局長。

王造時(Wang Tsao-shih) 一九〇三年江西省安福県生れ。清華大学卒業。在学中五四運動に清華大学学生会主席として参加し活躍。二五年の五・三〇運動には北京各校上海事件後援会代表となる。米ウイスコンシン大学、シカゴ大学、英ロンドン大学研究員。在米時代、成績優秀のため名誉賞金を受けた。帰国後上海・光華両大学教授、一時弁護士を開業。日華事変の勃発前後、抗日民族統一戦線派の闘将として沈鈞儒・沙千里・章乃器・鄒韜奮・陶行知・史良らと逮捕されたいわゆる「抗日七君子」の一人。三六年一一月上海日本人紡績スト扇動のため逮捕、投獄。三七年〜四二年抗日戦中江西省で前線日報の主筆。三八年七月国民党参政員に選出。四九年当時自由出版社社長。五〇年二月一六日華東軍政委員会文化教育委員会委員。五月一日中国保衛世界平和委員会上海分会理事。五月五日上海市第三期各界人民代表会議協商委員会文教問題組委員。五六年一二月三〇日上海法学会理事。現在上海法学会理事。

葛佩琦(Kê Pei-chi) 中国人民大学工業経済系物理化学教研室講師。

顧執中(Ku Chih-chung) ジャーナリスト。五〇年五月一日中国保衛世界平和委員会上海分会理事。五六年二月一六日九三学社第四期中央委員会候補委員となり現在にいたる。

向 徳(Hsiang Tê) もと湖南省人民政府委員。財政経済委員会委員。五三年一一月全国工商業連合会執行委員。五四年九月三日第一期全国人民代表大会湖南省代表。当時長沙企業公司董事長。湖南省長沙市各界人民会議工業会代表。五五年二月七日湖南省人民委員会委員。当時湖南省工商業連合会主任委員。四月一七日民主建国会中央委員会委員。五六年一二月二三日全国工商業連合会第二期執行委員会執行委員。現在湖南省工商業連合会主任委員。全国工商業連合会執行委員。民主建国会中央委員。

黄琪翔(Huang Chi-hsiang) 広東省梅県出身。客家族。もと国民党広東系に属す。保定軍官学校卒。一九二六年国民革命軍第一二師長として、七月北伐に従事。二七年六月国民革命軍第四集団軍第四軍長。一一月一六日李済深の第四軍留守司令部や黄紹竑ら広西派に対しクーデターを断行。一二月広東軍事委員会より護党軍西路総指揮に任命されたが広東コムミューン蜂起にあい失脚、海南島へ脱出。三二

年鄧演達の第三党（農工民主党の前身）に入りその領袖となつた。のち香港で郭秀儀と結婚、ドイツに行く。対日戦中は陳誠・羅卓英の助手をつとめた。四五年蔣により国府の駐西独中国代表団々長に任命。四八年国共内戦の最中帰国、南京で帰国報告後香港に隠退。四九年香港で反蔣宣言。九月一七日政協第一期全体会議特別招待代表。三〇日同会議全国委員会委員。一〇月一九日政務院政治法律委員会委員。一二月二日中南軍政委員会委員。五〇年三月五日中南区禁煙禁毒委員会副主任。一七日中南軍政委員会司法部々長、同委員会土地改革委員会委員。三月二一日中南区編制委員会委員。五一年一二月五日農工民主党中央委員会委員、中央執行局秘書長。五二年八月七日中南軍政委員会政治法律委員会副主任委員。五三年一月中南行政委員会委員。農工民主党武漢市臨時工作委員会主任委員。二月七日政協第一期全体会議全国委員会常務委員に補選。五四年九月三日第一期全国人民代表大会広東省代表。二九日国防委員会委員。一〇月二九日政協第二期全国委員会委員(農工民主党)。一一月一日国務院体育運動委員会副主任。一二月二五日政協第二期全国委員会常務委員。五五年六月チェコスロバキア訪問。七月一九日外交学会第三期理事。三〇日各国議会連盟参加の人民代表団執行委員会委員。五六年一月オリンピック委員会副主任。二月七日中国アジア団結委員会委員。同月民主同盟第二期中央委員会委員。三月チベット訪問中央代表団副団長。同二七日政協全国委員会学習委員会委員。一一月一一日中国人民支援エジプト反抗侵略委員会常務委員。同一二日孫文誕生九〇周年記念中央謁陵代表団々員。現在国防委員会委員。国務院体育運動委員会副主任。全国人民代表大会広東省代表、同法案委員会委員。政協全国委員会常務委員、同学習委員会委員。民主同盟中央委員会委員。農工民主党中央委員会副主席。

黄紹竑(Huang Shao-hung) 旧名一紹雄。一八九五年広西省容県に生る。保定陸軍軍官学校卒。もと国民党左派に属す。早くから広西において李済深に従う。一九二七年三月二日国民政府委員。四月二九日広東政治分会委員。七月九日南京政府軍事委員会委員に推挙。広西省政府主席（三一年まで）。九月国民政府政務委員、軍事委員会委員。同月末汕頭、福州方面侵入の賀龍、葉挺らの共産軍を討伐。一〇月国民革命軍討逆第八路軍総指揮。一一月四日両粤討唐軍総司令となつたが、黄琪翔・李福林らのクーデターのため香港へ逃亡、一二月末陳銘枢らと広東軍を討伐し広東に入る。二八年二月総指揮李済深のもとに討逆第八路軍副指揮兼第一五軍長に改任、二九年蔣介石が李済深を監禁すると反蔣運動を起したが失敗、蔣と妥協を計つた。三二年〜三五年当時国民政府内政部長。三五年以来国民党中央監察委員会委員。この間浙江、湖北両省の主席を歴任。四七年四月国府戦略委員会顧問。四九年一月李宗仁総統代理の政治顧問。三月国共和平会談の国府代表となり、両者の調停にあたつたが決裂後香港に一時隠棲。八月一三日賀耀組、龍雲らと宣言を発し中共と協力を声明。九月一七日政協第一期全体会議特別招待代表。同二一日中央人民政府組織法草案整理委員会委員。三〇日政協全国委員会委員。一〇月一九日政務院政務委員。五四年九月三日第一期全国人民代表大会広西省代表。一〇月二九日政協第二期全国委員会委員(特別招待)。五五年七月三〇日各国議会連盟参加の人民

Declassified in Part - Sanitized Copy Approved for Release 2013/02/05 : CIA-RDP81-01043R001800060003-9

Declassified in Part - Sanitized Copy Approved for Release 2013/02/05 : CIA-RDP81-01043R001800060003-9

代表団執行委員会委員。五六年二月二九日国民党革命委員会中央委員。三月五日同常務委員。一一月～五七年一月全国人民代表大会代表団員としてソ連、東欧各国を訪問。五六年一一月一二日孫文誕生九〇周年記念中央謁陵代表団々員。五七年二月一八日国民党革命委員会中央常務委員会和平解放台湾工作委員会副主任委員。現在全国人民代表大会広西省代表、同常務委員会委員。政協全国委員会委員。

徐鋳成(Hsü Chu-chêug)　江蘇省宜興の人。清華大学卒業。大公報編集局長、論説主幹、文匯報主筆など二〇年にわたる新聞人生活をおくる。戦後文匯報が上海で復刊した時再度編集局長となる。四九年華東軍政委員会文教委員会委員。中華全国新聞工作者協会準備会候補代表。五〇年九月一七日政協第一期全体会議新聞工作者協会準備会候補代表。五四年九月三日第一期全国人民代表大会広東省代表。上海文匯報総編集。

章乃器(Chang Nai-chi)　一八九四年浙江省青田県に生る。浙江実業銀行副経理、中国銀行学会常務理事、中国徴信所董事長。光華大学教授、安徽省財政庁長を歴任。「銀行週報」「東方雑誌」などに寄稿しその論陣をはり、自らも半月刊「新評論」を編集し活溌に国民党政策批判を行つた。三五年抗日七君子の一人鄒韜奮の紹介で鄒の経営する雑誌「大衆生活」に筆をとり、馬寅初と対抗し抗日論壇の花形として賞讃された。上海事変後、思想は特に左傾した。同年一二月沈鈞儒・王造時・鄒韜奮らとジャーナリスト、作家、学者を集めて、全国各界連合会を組織し上海文化界救国会の機関誌「生存経」「暴風雨」により各種抗日団体の思潮をリードする急先鋒となつた。三六年七七事変直後の抗日民族統一戦線の高揚期には抗日七君子の一人として闘い、また上海の日本人紡績業のストを扇動したため逮捕。三七年中日事変の発生にともない釈放。四五年黄炎培らと民主建国会を設立、常務委員となる。四九年九月政協第一期全体会議民主建国会代表。同二〇日同会議主席団委員。二一日代表提案審査委員会委員。三〇日同会議全国委員会委員。一〇月九日政協第一期全体会議全国委員会常務委員会委員。一〇月一九日政務院政務委員。政務院財政経済委員会委員。五〇年四月九日中国銀行董事会常務董事、官股董事。五二年八月政務院糧食部々長。五三年一月選挙法起草委員会委員。九月抗米援朝総会常務委員。一〇月中国人民第三回訪鮮慰問団総団副団長として訪鮮。一一月全国工商業連合会第一期副主任委員。五四年四月世界平和擁護委員会常務委員。九月三日第一期全国人民代表大会四川省代表。二九日国務院糧食部部長。一〇月二九日政協第二期全国委員会委員。一一月二五日中国銀行常務董事。一二月二五日政協第二期全国委員会常務委員。五五年四月一七日民主建国会中央委員会副主任委員、中央常務委員会副主任委員、宣伝教育委員会主任委員。五六年六月一五日全国人民代表大会提案審査委員会副主任委員。一一月一一日中国人民支援エジプト反抗侵略委員会委員。一二月二四日全国工商業連合会第二期執行委員会副主任委員、同執行委員。現在国務院糧食部々長。全国人民代表大会四川省代表。民主建国会中央委員会副主任委員。政協全国委員会常務委員。全国工商業連合会副主任委員。五七年六月一九日民主建国会中央常務委員会と全国工商業連合会合同会議で会内の全職務の停止処分を受く。

章伯鈞(Chang Po-chün)　一八九六年安徽省桐城県生れ。武昌高等師範外国文学系を卒業後、桐城師範学校校長となる。のち官費のドイツ留学生としてベルリン大学で哲学を研究、当時鄧演達（国民党軍に銃殺さる）と知りあい、国民党の工作に従事。留学中に中共に入党し二七年に脱党したともいわれる。二六年の北伐の時帰国、鄧と共に武漢の北伐政府に参加し、国民革命軍総政治部で活躍した。二七年国共分裂により革命軍と江西に転進し、賀龍、葉挺らと広東へ逃れてから再び上海租界に入る。三〇年ごろ第三党（農工民主党の前身）に加入、譚平山、朱蘊山らと同党の組織強化に従事。三三年福建人民政府に参加。対日戦中は国民参政会参政員。四四年九月張瀾と民主同盟を組織。四八年九月香港から中共解放区に入る。四九年九月中共の呼びかけに応じ、民主同盟代表として政協に参加。政協全国委員会委員。中央人民政府委員。一〇月一九日政務院政務委員、政務院交通部部長、政務院財政経済委員会委員、一一月農工民主党主席。一二月民主同盟中央常務委員兼中央政治局員。五〇年一月民主同盟中央常務委員会組織委員会主任。五月五日交通銀行公股董事。九月二四日全国工農兵労働英雄代表会議主席団団員。五一年一二月五日農工民主党中央委員会主席、中央執行局主席。五三年一月選挙法起草委員会委員。二月中央選挙委員会委員。三月スターリン逝去弔問団団員として訪ソ。六月民主同盟中央委員会副主席。一〇月中国人民第三回訪鮮慰問団副団長。一一月当時世界平和理事会理事、ウィーンの世界平和理事会に出席。五四年五月世界平和理事会ベルリン特別会議中共代表団理事。九月三日第一期全国人民代表大会安徽省代表。同月国務院交通部部長。一〇月二九日政協第二期全国委員会委員。一二月二五日同会副主席。五六年二月民主同盟第二期中央委員会副主席。中央常務委員会委員。三月二七日政協全国委員会学習委員会副主任、同委員。一一月～翌年一月全国人民代表大会代表団副団長としてソ連東欧を歴訪。五七年一月二一日政協全国委員会に新設の地方工作委員会主任に選出。現在国務院交通部々長。全国人民代表大会安徽省代表。政協全国委員会副主席、同学習委員会副主任、同地方工作委員会主任。民主同盟中央委員会副主席。農工民主党主席。

盛丕華(Shêng Pi-hua)　一八八一年(?)浙江省寧波に生る。貧家の出身。のち上海の資産家となり、寧波人の多い上海商工業界のリーダーとして上海総商会々董・上海証券交易所董事・上海商工界人士懇談会の議長などを歴任、上海商工界に大きな勢力を有していた。三一年の満州事変の頃には日貨排斥運動や一九路軍、東北義勇軍援助を行つた。日華事変中、重慶に逃れ、民族商工界人の政治結社中国民主建国会を支持。戦後上海上元企業公司経理を勤め民主建国会の上海支部を設立し常務委員となる。国共分裂後上海商工界を指導して反国民党的態度を明らかにしたため国府側に圧迫され香港へ隠棲す。四九年九月一七日政協第一期全体会議の商工界代表となる。二〇日同会議主席団委員。三〇日同会議全国委員会委員。一〇月一九日政務院財政経済委員会委員。一二月二日華東軍政委員会委員。五〇年五月一日中国保衛世界和平委員会上海分会理事。五日上海市第三期各界人民代表会議協商委員会工商問題組委員。一三日上海工商業税民主評議委員会主任委員六月当時、上海市工商業連合会準備委員会主任委員。二七日上海市人民政府副市長。一〇月九日中国人民救済総会上海分会執行委員。五二年五月中国国際貿易促進委員会委

Declassified in Part - Sanitized Copy Approved for Release 2013/02/05 : CIA-RDP81-01043R001800060003-9

員。五三年一月華東行政委員会副主席。二月七日政協第一期全体会議全国委員会常務委員会委員に補選。一一月民主建国会総会委員会副主任委員。全国工商業連合会第一期副主任委員。五四年四月一一日華東上海憲法草案初稿討論委員会副主任。九月三日第一期全国人民代表大会上海市代表。一〇月二九日政協第二期全国委員会委員（工商業連合会）一二月二五日同委員会常務委員。五五年二月上海市工商業連合会主任委員。一二日上海市副市長に再選。四月一七日民主建国会中央委員会副主任委員、常務委員会副主任委員。五月一五日上海市人民政協副主席、七月五日第一期全国人民代表大会第二次会議主席団々員。五六年一二月一三日工商業連合会第二期執行委員会副主任委員、執行委員。五七年一月九日上海市副市長に三選。現在全国人民代表大会上海市代表。同大会予算委員会委員。政協全国委員会常務委員。全国工商業連合会副主任委員。民主建国会中央委員会副主任委員。上海市副市長。上海市工商業連合会主任委員。

銭偉長(Chien Wei-chang) 物理学、応用数学の権威者。ジェット機の専門家ともいわれる。五〇年清華大学副教務長。五一年一〇月文化代表団員としてインド、ビルマ訪問。五二年五月中国ビルマ友好協会副会長。五三年五月清華大学教務長。六月一五日中華全国民主青年連合会常務委員。五四年五月三日中国人民対外文化協会理事。九月三日第一期全国人民代表大会江蘇省代表。五五年五月三一日科学院物理学数学化学部委員。五六年二月民主同盟第二期中央委員会中央委員。一一月一六日清華大学副校長。五七年一月二四日科学院五六年度科学奨金(二等)を受賞。現在清華大学副校長。民主同盟中央委員。科学院物理学数学化学部委員。

曾昭掄(Tsêng Chao-lun) 一八九八年湖南省湘郷県に生る。清華大学卒業後、米国留学。マサチューセッツ工科大学で研究、ドクター・オブ・ケミストリの学位を受く。帰国後南京中央大学理化学系助教授、北京大学化学系教授、北京大学教務長兼校務委員会委員、政府翻訳館化学命名原則および化学儀器審査員などを歴任。四九年六月一日華北人民政府の華北高等教育委員会常務委員。九月一七日政協第一期全体会議自然科学工作者代表大会準備委員会代表。同二一日政協組織法草案整理委員会委員。同三〇日政協第一期全体会議全国委員会委員。五〇年一二月政務院高等教育司々長。五二年六月政務院高等教育部副部長。一〇月北京市抗米援朝分会副主席。五四年二月人民解放軍慰問代表団直属総分団副団長。四月世界平和擁護委員会北京市総分会副主席。五月中華全国自然科学専門学会連合会副主席。九月三日第一期全国人民代表大会湖南省代表。一〇月二九日政協第二期全国委員会委員(教育界)。一一月一日国務院高等教育部副部長。一二月中ソ友好協会第二次全国代表大会民主同盟代表。五五年五月三一日科学院物理学数学化学部委員。六月同常務委員会委員。五六年二月中央標準語普及工作委員会委員。民主同盟第二期中央委員会委員。中央常務委員会委員。七月中国化工学会準備委員会副主任。一一月八日中国エジプト友好協会理事。同一一日中国人民支援エジプト反抗侵略委員会委員。五七年国務院高等教育部副部長。民主同盟常務委員。北京市民主同盟常務委員。自然科学専門学会連合会副主席。全国人民代表大会湖南省代表。政協全国委員会委員。科学院物理学数学化学々部委員。

曾憲修(Tsêng Yên-hsiu) 三八年に入

党。五〇年一二月二五日広州市通俗読物編審委員会委員兼社会科学編審組々長。五〇年中共華南分局宣伝部副部長(五三年まで)。当時南方日報社長。現在人民出版社副社長。中共党員。

譚惕吾(Tan Ti-wu)(女) もと国府立法院委員。四九年九月一七日政協第一期全体会議三民主義同志連合会代表。一二月一六日政務院参事。五〇年一月当時国民党革命委員会中央委員。五三年一月中央婚姻法貫徹委員会委員。一二月抗米援朝総会組織部副部長。四月中華全国民主婦女連合会第二期執行委員。五四年七月当時中ソ友好協会理事。九月三日第一期全国人民代表大会湖南省代表。五六年二月一九日国民党革命委員会中央委員。三月五日同常務委員、同月二七日政協全国委員会学習委員会委員。一一月一一日中国人民支援エジプト反抗侵略委員会委員。現在国民党革命委員会婦女工作委員会副主任委員。同委員会中央常務委員。政協全国委員会学習委員会委員。中華全国民主婦女連合会執行委員会執行委員。中国政治法律学会理事。

儲安平(Chu An-ping) 江蘇省宜興県の人。かつて英国に留学、帰国後上海復旦大学教授となった。四五年対日戦の終了後、上海で時事週刊雑誌「観察」を編集、自ら時事評論の筆をふるい激しく政府批難を行ったため同誌は弾圧され停刊を命ぜられた。解放後四九年秋には同誌を「新観察」と改題、北京で復刊したが、引続き新国政治評論家として筆をふるった。四九年九月一七日政協第一期全体会議全国新聞工作者協会準備会候補代表。五四年九月三日第一期全国人民代表大会江蘇省代表。五六年二月一六日九三学社第四期中央委員会委員。五七年、九三学社中央宣伝部副部長、同中央委員会委員。全国人民代表大会江蘇省代表。民主同盟盟員。光明日報編集長。

張雲川(Chang Yün-chuan) 地主家庭の出身。一九三九年ごろから日本軍占領中の北京に再三赴き、新民会と密接な関係を持っていた。四九年九月一七日政協第一期全体会議農工民主党代表。一〇月二八日政務院参事。五四年九月三日第一期全国人民代表大会河南省代表。五六年二月民主同盟第二期中央委員会委員。七月農工民主党中央委員会委員。現在農工民主党、民主同盟各中央委員。人民代表大会河南省代表。政協全国委員会地方工作委員会委員。

陳新桂(Chên Hsin-kui) 湖北江陵県の人。家は地主。教会学校で外人伝道士の学資援助を受けて勉学。父陳符垣は五一年の土地改革のとき自殺。弟陳新炳は漢奸、反革命分子として四八年銃殺。四六年「人物雑誌」上に〃民主闘士羅隆基〃という一文を書き羅と親しくなる。解放後民主同盟宣伝委員会主任羅の秘書として活躍、五一年民主同盟北京市委員会の改選のとき羅の援助を受け、五六年二月民主同盟中央候補委員となる。右派の理論家。

陳銘枢(字真如)(Chên Ming-shu) 一八九一年広東省合浦県生れ。客家族の出身といわれる。広東における客家は団結心強く、頑強にして精明といわれ、太平天国の洪秀全や陳炯明・陳済棠・薛岳・葉挺・孫文も客家出身といわれる。保定陸軍軍官学校卒。第一革命に従事、袁世凱の帝制運動の時には広東で龍済光の暗殺を企てたが失敗、一時日本に亡命。二一年帰国、広東軍第一師第四団長となり李済深の部下となった。当時部下に蔡廷鍇がいたといわれる。二三年感ずるところあり職を陳済棠に譲り南京で仏教に帰依、真如と号した。二三年広東に戻り軍籍に復す。広東軍第一旅長と

Declassified in Part - Sanitized Copy Approved for Release 2013/02/05 : CIA-RDP81-01043R001800060003-9

して名を馳せた。第二団の営長に蔡廷鍇がいた。この第二団はのち陳の一九路軍の母体となつたものである。二五年軍制の改革により、第一旅は第四軍の第一〇師となり、蔡廷鍇は当時第二九団長を担当。二六年北伐の時に功により国民革命軍第一一軍長に昇進。武漢衛戍総司令であつたが共産党の蔣介石一派排斥のため圧迫され九江へ逃れ、以来蔣介石と行動を共にした。四月二一日南京国民政府の樹立後江蘇省政治委員会委員。六月一日国民革命軍政治訓練部副主任。政治工作人員養成所長。七月南京国民政府軍事委員会委員。一二月広東の共産党事件の後南京政府より広東討伐を命ぜられた。二九年広東省政府委員兼主席に国民党より任命。三〇年一九路軍を組織、閻錫山、馮玉祥と戦い、ついで江西の共産党軍討伐に従事、当時江西ソヴエトにA・B団(アンチボルシエヴイキ団)を組織し反革命運動を起させて中共陣営を動揺させたのは陳ともいわれる。このため中共部内では注意人物の一人と見なされている。三一年三月広東省主席を辞して南京に行き自分の一九路軍をもつて南京上海の警備に当り、自ら京滬衛戍総司令となる。のち国民政府交通部部長。三四年福建革命に参加、失敗後、香港に行く。三六年欧州に外遊。国民党より除名、逮捕状を発せられた。のち香港で三民主義同志連合会を組織、反蔣運動を続けた。三八年国民党籍を回復、一月抗日国民政府第一九集団軍総司令。四九年九月一七日三民主義同志連合会代表として政協第一期全体会議に参加。同二〇日同会議主席団委員。二一日同会議宣言起草委員会委員。三〇日中央人民政府委員。一〇月一九日政務院政治法律委員会委員。一二月二日中南軍政委員会委員。国民党革命委員会中央常務委員。五〇年三月五日中南区救災委員会副主任。同一七日中南軍政委員会農林部部長、同委員会財政経済委員会委員、同土地改革委員会委員。同二一日中南編制委員会委員。五三年一月中南行政委員会副主席。五四年九月三日第一期全国人民代表大会広西省代表。一〇月二九日政協第二期全国委員会委員(民革)、一二月二五日同常務委員。五六年二月国民党革命委員会第三期中央常務委員、中央委員。一一月一二日孫文誕生九〇周年記念中央謁陵代表団々員。現在国民党革命委員会中央常務委員。全国人民代表大会広西省代表。政協全国委員会常務委員。

鄧季惺(女)(Têng Chi-hsing) もと「新民報」経理。西南軍政委員会委員。五四年一〇月二九日政協第二期全国委員会委員(新聞出版界)。五五年四月民主建国会中央委員会委員。五六年三月同学習委員会委員。現在民主建国会中央委員、同婦女工作委員会副主任委員。政協全国委員会学習委員会委員。

馬哲民(Ma Chê-min) ながく北京で私立中国大学経済学系教授をしていたといわれる。中共政府の成立後も北京にあり、沈鈞儒のもとで民主同盟の中央委員となる。五〇年七月当時武漢大学法学院々長。同二一日武漢市人民政府財政経済委員会委員。五四年八月全国人民代表大会武漢市代表。五五年七月当時民主同盟武漢市支部主任委員。一一月七日中南財経学院々長。五六年二月民主同盟第二期中央委員会委員、常務委員。一一月当時民主同盟武漢市委員会主任委員。著書多数。現在民主同盟中央常務委員、同湖北省委員会主任委員。同武漢市委員会主任委員。中南財経学院々長。

潘大逵(Pan Ta-kui) もと教授。四九年一二月当時民主同盟重慶市支部臨時工作委員会主任委員。同月一一日重慶市人民政府委員。五〇年九月二〇日民主同盟西南総支部臨時工作委員会副主任委員。五三年一月民主同盟重慶市支部委員会主任委員。一〇月当時重慶市抗米援朝分会副主席。五四年九月三日第一期全国人民代表大会四川省代表。同月一五日西南軍政委員会文化教育委員会委員を解任。五五年一月二三日政協第一期四川省委員会副主席。五六年二月民主同盟第二期中央委員会中央委員、常務委員。現在民主同盟中央常務委員会委員。同四川省委員会主任委員。政協四川省副主席。

費孝通(Fei Hsiao-tung) 費振通の実兄。一八九八年江蘇省呉江県に生る。北京燕京大学社会学科卒業後清華大学研究院でツングースの研究に従事、シロゴルフ教授に師事。のち渡英、ロンドン大学に留学、マリノフスキー教授の指導により社会学を研究、哲学博士号を受く。清華大学の少壮教授として農村調査、社会評論に活躍。対日戦中は西南連合大学教授、太平洋問題調査会調査員、母校清華大学教授として学生の敬愛を受けた。北京解放後も同大学の進歩的教授として有力な毛沢東支持派教授の一人であつた。四九年清華大学校務委員会委員。九月一七日政協第一期全体会議民主同盟代表。二一日政協代表提案審査委員会秘書。一〇月一九日政務院文化教育委員会委員。同月中ソ友好協会総会理事。中国人民外交学会理事。五〇年四月当時清華大学法学院社会系教授、同大学副教務長。同二九日北京市人民政府都市計画委員会委員。五月一日北京に移転した週刊「世界知識」編集委員会委員に招請。五二年一一月当時中央人民政府民族事務委員会委員。五三年四月中国政治法律学会理事。六月~五六年九月当時中央民族学院副院長。五三年一二月当時中央民族事務委員会委員。五四年九月三日第一期全国人民代表大会江蘇省代表。同月よりひき続き同大会民族委員会委員。一二月二九日中ソ友好協会総会幹事。五五年七月一九日外交学会第三期理事。五六年二月民主同盟第二期中央委員会委員。中央常務委員会常務委員。一〇月一〇日国務院専家局副局長。五七年現在中央民族学院副院長。国務院民族事務委員会副主任。国務院専家局副局長。科学院民族研究所副所長。民主同盟中央委員、中央常務委員会委員。全国人民代表大会民族委員会委員。

畢鳴岐(Pi Ming-chi) 山東省出身。天津市最大の資本家。もと天津新民化学工廠経理。五三年九月当時天津市私営企業増産節約委員会副主任委員。五四年九月三日第一期全国人民代表大会天津市代表。当時全国工商連準備委員会委員、執行委員。民主建国会天津市分会常務委員。天津市人民政府委員。五五年一月二一日天津市人民委員会委員。四月一七日民主建国会中央常務委員会常務委員。一一月当時天津市工商業連合会副主任委員。五六年一一月同会代理主任委員。一二月二三日同会第二期執行委員会執行委員、副主任委員。現在全国人民代表大会天津市代表。民主建国会中央常務委員。全国工商業連合会執行委員、同副主任委員。天津市副市長。同市工商業連合会主任委員。

溥熙修(Pu Hsi-hsiu)(女) もと香港文匯報の北京特派員。四九年九月一七日自由職業民主人士として政協第一期全体会議代表となる。二一日同会議宣言起草委員会委員。五四年一〇月二九日政協第二期全国委員会委員(新聞出版界)。五六年二月民主同盟第二期中央委員会候補委員。有能な婦人ジャーナリストといわれる。現在民主同盟中央候補委員。政協全国委員会委員。上海

Declassified in Part - Sanitized Copy Approved for Release 2013/02/05 : CIA-RDP81-01043R001800060003-9

Declassified in Part - Sanitized Copy Approved for Release 2013/02/05 : CIA-RDP81-01043R001800060003-9

文匯報副総編集兼北京弁事処主任。

楊逸棠(Yang I-tang)　四九年九月一七日政協第一期全体会議農工民主党代表。五〇年当時政務院交通部弁公庁副主任。五一年一二月五日農工民主党中央委員兼中央執行局組織部副部長。五四年九月三日第一期全国人民代表大会上海市代表。現在農工民主党中央委員、中央執行局組織部副部長。全国人民代表大会上海市代表。

楊玉清(Yang Yü-ching)　中国政治法律学会「政法研究」編集委員会常務委員。五六年二月政協第二期全国委員会二全会議オブザーヴァー。五七年四月二九日国務院参事に任命。「政法研究」副編集長。

葉篤義(Yeh Tu-i)　四四年九月民主同盟中央委員。四九年九月一七日政協第一期全体会議候補代表。一〇月一九日政務院政治法律委員会委員。五〇年一月当時民主同盟中央常務委員会宣伝委員会副主任。二月二七日中央救災委員会委員。五四年九月三日第一期全国人民代表大会安徽省代表。五五年一月政協全国委員会副秘書長。五六年二月政協第二期全国委員会二全会議オブザーヴァー。民主同盟第二期中央委員会中央委員。中央常務委員。現在政協全国委員会副秘書長。民主同盟中央常務委員。全国人民代表大会安徽省代表。

羅隆基(Luo Lung-chi)　一八九六年江西省安福県に生る。清華大学卒業。在学中五四運動に参加し北京市学生連合会主席として積極的に北京の学生をリードした。のち米国留学、哲学政治学を専攻。二五年米ウイスコンシン大学卒業。コロンビア大学卒業後二八年同大学の哲学博士号を受けた。帰国後、西南連合大学その他各大学の教授を歴任。文芸雑誌「新月」天津「益世報」編集長、「北平晨報」総経理をそれぞれ歴任、ジャーナリストとして著名。三八年―四二年国民参政会議委員。またその頃「民主週報」の社長兼編集者であつた。四六年一月政協民主同盟代表。四七年民主同盟スポークスマン。民主同盟が解散を命ぜられてから上海で静養。四九年九月一七日政協第一期全体会議民主同盟代表。同二一日政協共同綱領草案整理委員会委員。同三〇日政治協商会議第一期全体会議全国委員会委員。一〇月一九日政務院政務委員。五〇年一月民主同盟中央常務委員会国際関係委員会主任、宣伝委員会主任。五三年一月世界人民平和大会代表団員。中国人民世界平和擁護委員会常務委員。二月七日政協第一期全体会議全国委員会常務委員会委員に補選。六月民主同盟中央委員会副主席。五四年九月三日第一期全国人民代表大会江西省代表。一〇月二九日政協第二期全国委員会委員(民主同盟)。一二月二五日政協第二期全国委員会常務委員。中ソ友好協会総会第二期理事。五五年六月世界平和理事会理事としてヘルシンキの世界平和大会代表団々員となる。七月一九日外交学会副会長。同三〇日各国議会連盟参加の代表団執行委員会委員。五六年二月民主同盟第二期中央委員会副主席。中央常務委員会副主席。三月二七日政協全国委員会学習委員会副主任委員。同委員会委員。同月ストックホルム世界平和理事会特別会議に代表団々員として出席。五月一二日国務院森林工業部々長。一〇月一〇日漢語拼音方案審訂委員会委員。一一月一一日中国人民支援エジプト反抗侵略委員会常務委員。現在国務院森林工業部々長、全国人民代表大会江西省代表。同大会法案委員会委員。政協全国委員会常務委員、同国際問題組々長、同学習委員会副主任委員。民主同盟中央委員会副主席。

李康年(Li Kang-nien)　上海市公私合営萃衆織造工場経理。同市公私合営鴻興織造廠理事長。中国鐘表廠総経理。民主建国会々員。

李伯球(Li Po-chiu)　四九年九月一七日政協第一期全体会議華南解放区代表。二一日国旗国徽国都紀念方案審査委員会委員。一一月一日広東省人民政府委員兼農林庁副庁長。一二月一日広州市各界人民代表会議協商委員会委員、同副秘書長。五一年一二月五日農工民主党中央委員会委員、同中央執行局副秘書長。五二年一一月当時政務院財政経済委員会委員。農工民主党中央執行委員会委員。五三年一月当時農工民主党北京市委員会副主任委員。五月民主同盟七中全会主席団々員。五四年九月三日第一期全国人民代表大会広東省代表。一〇月二九日政協第二期全国委員会委員(農工民主党)。五五年二月一一日北京市人民委員会委員。五六年二月民主同盟第二期中央委員会中央委員。一〇月当時農工民主党北京市委員会主任委員。一一月一一日中国人民支援エジプト反抗侵略委員会委員。現在全国人民代表大会広東省代表。政協全国委員会委員。民主同盟中央委員。農工民主党中央委員会委員、中央執行局副秘書長、同北京市委員会主任委員。

龍　雲(Lung Yün)　一八八七年雲南省昭通県生れ。彝族。雲南講武堂卒。雲南の勢力者唐継堯の部下として近衛軍大隊長を担任。二四、五年の唐の広西出兵に際しては第五軍長として殊勲をたてた。二七年唐の病死後、胡若愚と勢力争いをしたが六月胡のクーデターにあい一時フランス領事館に保護を求め、その難を避けた。このため官職を剥奪、監禁されたがのちフランス側の援助により形勢を逆転、国民革命軍第三九軍長に任命された。二八年一月一七日雲南省主席となる。省内にアヘン栽培など行い国府の禁制を犯して省内の開発、税金の低減を計つたので民生も安定、人望は厚かつた。三一年国民党第四期中央候補執行委員。三五年国民党第五期中央監察委員。対日戦中に勢力を次第に拡大した。四〇年昆明行営主任。四一年末太平洋戦争の勃発にともない中米連合空軍基地が昆明に建設され、雲南公路の開設により蔣直系の大部隊が雲南省内に進駐するにおよび龍は地位を奪われ香港に亡命、反蔣的態度を表明。異父弟盧漢が省主席となる。四五年終戦。龍麾下各部隊は盧漢を指揮官として仏印に進駐、日本軍の武装解除にあたる。一〇月国府は龍を国府軍事参議院長、盧を雲南省主席に任命。龍はこの地位に満足せず赴任しなかつたため、雲南省警備司令によつて昆明九華山に監禁、のち南京に軟禁されたが逃亡、香港へ隠棲。四九年九月一七日政協第一期全体会議特別招待代表。三〇日中央人民政府委員会委員。一〇月一九日人民革命軍事委員会委員。五〇年一月当時国民党革命委員会中央委員。五三年一月西南行政委員会副主席。五四年九月三日第一期全国人民代表大会雲南省代表。同大会常務委員会委員。二九日国防委員会副主席。一〇月二九日政協第二期全国委員会委員(特別招待)。一二月二五日同常務委員。五五年七月第一期全国人民代表大会第二回会議主席団員。五六年二月二九日国民党革命委員会第三期中央委員。三月五日同副主席。六月全国人民代表大会第三回会議主席団員。一一月より五七年一月全国人民代表大会代表団々員としてソ連、東欧各国を訪問。現在全国人民代表大会雲南省代表、同常務委員会委員。政協全国委員会常務委員。国防委員会副主席。国民党革命委員会副主席。

劉靖基(Liu Ching-chi)　四九年当時

Declassified in Part - Sanitized Copy Approved for Release 2013/02/05 : CIA-RDP81-01043R001800060003-9

上海安達紡織公司総経理。五〇年当時華東軍政委員会財政経済委員会委員。五月五日上海市第三期各界人民代表会議協商委員会労資問題組委員、同税務問題組委員。一三日上海市工商業税民主評議委員会常務委員。五三年一一月全国工商業連合会第一期執行委員。五四年九月三日第一期全国人民代表大会上海市代表。一〇月政協第二期全国委員会委員(全国工商業連合会)。五五年四月一七日民主建国会中央委員会委員。一一月当時上海市工商連常務委員。五六年一二月二三日全国工商連第二期執行委員。現在全国人民代表大会上海市代表。政協全国委員会委員。民主建国会中央委員会委員、同上海市委員会副主任委員。全国工商連合会執行委員、同常務委員。上海市工商業連合会副主任委員。

陸 詒(Lu I) 五〇年五月一日中国保衛世界和平委員会上海分会理事。中華全国新聞工作者協会準備会委員。上海「新聞日報」副総編集を歴任。

付3 民主諸党派一覧表

名称	成立の経緯	支持階層および対象	主要幹部（太字は右派分子と見なされた者）
中国国民党革命委員会	一九四八年一月一日、三民主義同志連合会および中国国民党民主促進会ならびに中国国民党内の反蒋・民主分子が香港に会同して本会成立。四九年一月、北京解放後、本部を香港から北京に移し、以来中共に協力。	党員の大部分は元国民党の中・上層党員、国民党と歴史的な関係をもつ中・上層分子。階級的には主として民族ブルジョアジー。	主席 李済深 副主席 何香凝 程潜 蔡廷鍇 張治中 熊克武 龍雲 鄧宝珊 陳紹寛 中央常務委員(一九人) 于振瀛 王昆侖 王葆真 朱学範 朱蘊山 劉文輝 劉斐 余心清 呉茂蓀 李世璋 李任仁 李俊龍 邵力子 屈武 陳此生 陳劭先 陳其瑗 陳銘枢 柳亜子 唐生智 翁文灝 梅龔彬 許宝駒 黄紹竑 賀貴厳 寧武 蒋光鼐 衛立煌 譚惕吾 中央委員(一三〇人、氏名略) 秘書長 梅龔彬 候補中央委員(四三人、氏名略)
中国民主同盟	一九四一年「民主政団同盟」として成立し、四四年九月一九日重慶において現在名に改称。四七年一〇月、国民党の弾圧によって解散、四八年一月香港で再組織、以来中共に協力。	知識人、商工業者、文化教育工作者、大学生、技術者、自由職業者、機関職員等。階級的には民主主義的プチブルジョアジー。	主席 沈鈞儒 副主席 章伯鈞 羅隆基 馬叙倫 史良 高崇民 中央常務委員(三一人) 丘哲 葉篤義 劉清揚 呉晗 李文宜 李相符 沈志遠 辛志超 周新民 周鯨文 陳望道 胡愈之 徐寿軒 馬哲民 許傑 許広平 郭則沈 郭翹然 曾昭掄 華羅庚 費孝通 閔剛侯 黄炎培 黄薬眠 楊明軒 楚図南 潘大逵 潘光旦 鄧初民 銭端升 薩空了 韓兆鶚 秘書長 副秘書長 千家駒 葉篤義 張雲川 中央委員(一四三人、氏名略) 候補中央委員(四〇人、氏名略)
中国民主建国会	一九四五年八月発起、同年一二月一六日重慶で成立。	会員は主として民族商工業者、および商工業界に関係ある知識人。階級的には主として民族ブルジョアジー。	主任委員 黄炎培 副主任委員 李燭塵 章乃器 南漢宸 盛丕華 施復亮 胡厥文 胡子昂 孫起孟 秘書長 孫起孟 副秘書長 孫暁村 華煜卿 黄涼塵 許志清 常務委員(三六人) 王紹鏊 王新元 包達三(死) [illegible]松生 華煜卿 劉一峰 孫暁村 朱継聖 鞏天民 畢鳴岐 冷遹 [illegible]松亭 沈粛文 李承干 呉覚農 陳維稷 周士観 羅叔章 栄毅仁 侯徳榜 兪寰澄 浦潔修 徐崇林 凌其峻 許滌新 章元善 郭棣活 張絅伯 項叔翔 彭一湖 黄長水 黄墡然 黄涼塵 楊美真 [illegible]望塵 簡玉階 委員(一五三人、氏名略)
中国民主促進会	一九四五年一二月三〇日、上海で成立。	会員の大部分は文化・教育界の知識分子。とくに中・小学校教職員、文化出版活動家、科学技術者、医薬衛生活動家等。階級的にはプチブルジョアジー。	主席 馬叙倫 副主席 王紹鏊 周建人 許広平 車向忱 林漢達 常務委員(一五人) 呉研因 呉貽芳 金芝軒 柯霊 徐伯昕 徐楚波 許崇清 陳礼節 張明養 馮賓符 楊東蓴 雷潔瓊 葛志成 趙樸初 厳景耀 秘書長 楊東蓴 副秘書長 徐伯昕 馮賓符 葛志成 委員(六二人、氏名略) 候補委員(二八人、氏名略)
中国農工民主党	一九二七年大革命失敗後成立。当時の名称は「中華革命党」、三〇年九月一日「中国国民党臨時行動委員会」と改名、三五年一一月さらに「中華民族解放行動委員会」と改め、四七年二月上海で現在名に改称した。	都市のプチブルジョア層。	主席 章伯鈞 副主席 黄琪翔 中央委員(三一人) 王一帆 王人旋 王寄一 王深林 丘哲 何世琨 李士豪 李伯球 季方 周谷城 唐午園 連瑞琦 徐彬如 陳卓凡 郭則沈 郭翹然 章伯鈞 黄農 黄琪翔 夏康農 張雲川 荘明遠 雲応霖 楊子恒 楊逸棠 楊清源 劉存 欧陽平 韓兆鶚 厳信民 羅任一 中央候補委員 丘辰 李健生 徐哲 黄慎之 葉粤秀
中国致公党	一九二五年サンフランシスコで成立。同党の前身は洪門致公堂。洪門致公堂は太平天国革命運動の末期(一八六四年頃)に、海外華僑の中の洪秀全支持者によって組織された秘密結社。中国致公党は一九二五年これらの分子がサンフランシスコに会同して結成したもの。	党員の大部分はアメリカ、東南アジア各地に在住する華僑。	主席 陳其尤 副主席 官文森(死) 秘書長 鄭天保 副秘書長 厳希純 中央委員(一九人) 陳其尤 鄭天保 雷栄珂 黄鼎臣 厳希純 何存波 雷資南 王廷俊 伍覚天 李星川 張友仁 陸裕樹 司徒璨 劉錦漢 李松庵 陸精熙 鄧堅 葉少梅
九三学社	一九四四年一一月、重慶の学界・文教界の一部民主分子によって発起され、初めは座談会式の小集会グループ、名称も「民主科学座談会」、或いは「民主科学社」と称し、後、学術的な政治団体に発展、四五年九月三日、現在名に改称して、正式成立を見た。	プチブルジョア・インテリゲンチャ。すなわち科学者、教育者、一般文化人等。	主席 許徳珩 副主席 梁希 秘書長 涂長望 副秘書長 李毅 王之相 中央委員(七四人) 干鐸 方充 王之相 王家楫 王淦昌 王際強 王応睞 尹贊勲 楽怡然 葉恭紹 伍献文 朱物華 孫承佩 孫雲鋳 孫[illegible] 劉及辰 劉開栄 劉錫瑛 呂斯百 初大告 労君展 李毅 李霖 呉学周 周拾禄 周培源 羅登義 金濤 金克木 金善宝 陳立 陳建功 陳明紹 陳時偉 陳恩鳳 陳鶴琴 洪銘声 柯召 胡志彬 茅以昇 兪平伯 侯宗濂 高覚敷 裘翰青 陸侃如 笪移今 張鴻 張璽 張席禔 張伯声 游国恩 黄子卿 黄汲清 斉啓明 倪西恒 楊[illegible] 楊鍾健 葛庭燧 董謂川 褚鳳儀 裴文中 趙九章 潘菽 鄭衍芬 谷宝重 黎錦熙 銭鍾韓 盧于道 謝立恵 薛愚 薛公綽 儲安平 魏建功 厳済慈 候補委員 李孝芳 洪濤 彭昉三 漆文定 顧執中
台湾民主自治同盟	一九四七年一一月一二日成立。(台湾人民の団結、蒋介石支配の反対、アメリカの台湾侵略反対、台湾と中国本土とを分離する一切の陰謀活動に反対、本土人民とともに台湾解放のために戦うことを標榜して結成)	台湾関係者。	主席 謝雪紅 副主席 李純青 理事 田富達 王天強等

Declassified in Part - Sanitized Copy Approved for Release 2013/02/05 : CIA-RDP81-01043R001800060003-9
Declassified in Part - Sanitized Copy Approved for Release 2013/02/05 : CIA-RDP81-01043R001800060003-9

Declassified in Part - Sanitized Copy Approved for Release 2013/02/05 : CIA-RDP81-01043R001800060003-9

第三　重要言論総覧

（★は反論を示す。党に対する批判者が必ずしも「右派分子」とは限らず、それに対して反論した者が必ずしも「右派分子」でないとは限らない。）

一、党・政府の指導・政策に関する言論

1　党と政府に関するもの

章伯鈞（民盟副主席・国務院交通部部長）**五・八**　①国家機関における行政と党組織をはつきり分けよ。各機関は法によつて定められた集団指導を行つている行政機構によつて一切を決定すべきであるが、現在は党組織が一切を決定している。②**有職有権有責**の三つは不可分である。党外人士の指導者を有職有権たらしめるためには同時に責任をもたせなければならない。しかし、現状では、党外人士が指導すべき場所で党フラクが責任を持とうとし、持てば権限を求めないではいられない。これが責任ある地位にある党外人士の有職有権有責を不可能にする根本原因である。ある会議に党外人士は参加できず、ある資料はみせてもらえない。これもはつきり規定されたい。③相互監督のためには言論の路をひろげる必要がある。知識分子が出版合作社をつくるのを許し、国が貸付けて補助するよう提案する。また民主党派の成員は兼職が多く、開会の辞を読むことができるだけである。④統戦部に対し従来意見を提出したこと一回にとどまらないがとりあげられなかつた。中共中央は統一戦線問題を充分重視していない。民盟中央は〃病気になりながら生きながらえる〃のであり、長期共存に対して独立した見解も具体的な方法もないという人がいるが、これは統戦部の援助が不充分なので相互監督も足りないのだ。⑤某機関のある計画科長は党員でないため、国家計画委員会招集の関係会議に出席することができずに苦悩している。留学生や助教授の選抜に当つてはまず政治条件が点検され、能力があり専門知識のあるものも経歴複雑と認められて採用されない。党外幹部が抜きされるのは非常に困難だが、党員の昇進は早く、あたかも党員だけが有能のように見える。（於統戦部座談会）〔光明五・九〕

五・二二　国務院の会議はいつもすでに出来上つた案を示してわれわれの意見を聞くだけである。このような形式主義の会議はあまり開かなくてもよい。しかし問題を提出し、材料を持出して真剣に討議できるならば、内容は豊富で、各人の見解を披瀝することができ、このような会議であれば、だれも多いとは思わないだろう。（於統戦部座談会）〔人日五・二二〕

七・四　マルクス主義は過去のものとなつた。一九〇年前、資本家の労働者搾取が頂点に達したときの状況に基いてマルクス主義

Declassified in Part - Sanitized Copy Approved for Release 2013/02/05 : CIA-RDP81-01043R001800060003-9

が生れ、階級闘争を進める力となつたのである。これは統治者への反抗精神を植えつけ、統治者を打倒して政権を奪取するのにたいへん役立つた。しかし現在はすでに政権をとり、労働者階級は自ら統治者となつた。にもかかわらず、再び過去のものとなつた一連のことがらを強調して、自分自身に対する闘争をひき起しているのである。スターリンはつまりこのような錯誤を犯したのであるが、このために社会制度が変えられなければならないのだ。（於全国人民代表大会安徽省代表小組会議）［人日七・四］

七・四　私の活動は秘密組織をもたなかつた。私と羅隆基との連盟も具体的な組織をもつたことはない。（於全国人民代表大会安徽省代表小組会議）［人日七・五］

★**盧郁文**（民革中央委員・国務院秘書長補佐）　**五・二五**　①国務院の会議は事前に文書で討議すべきで資本主義国家の議会のように討論するばかりで決定を見ないようなことは避くべきである。章伯鈞はこれを形式主義といつているが同意しない。②垣と溝はない。一部にあるとすればそれを崩すために双方自主的に動くべきである。③共産党員は若干の批判を反駁できるといつているがこれを報復ということはできない。（於民革中央小組拡大会議）［人日五・二六］

★**陳豹隠**（四川省政協常務委員）　**六・六以前**　抽象的に「有職無権」を説くのは誤りであり、混乱を引起し、民主集中制に影響を与えるであろう。（新華社記者に対する談話）［人日六・六］

★**邵力子**（民革中央常務委員）　**六・一五**　一部のものは本来修正主義的思想根源をもつている。西欧の議会制度をかつぎだそうとしている。数個の党派が交代で政務に当るというものがあるが恐ら

である。（対新華社記者談話）［北京放送六・一五］

★**黄琪翔**（農工民主党副主席）　**六・一三**　章伯鈞の言動は毒草である。今まで多数の同志はこれを識別できなかつた。一部のものはこれを香り高き花と考えてさえいた。これはつまり章伯鈞が農工民主党に少なからぬ毒素をふりまき、誤つた影響を残したということなのである。［人日六・一三寄稿］

六・二五　章伯鈞は野心家である。彼は盧郁文が共産党員でないかと疑い、党が盧を通じて自分に打撃を加えようとしていると疑つていた。（於農工民主党中央拡大会議）［人日六・二六］

千家駒（民建中央委員・民盟中央委員）　**五・一一**　有職無権の問題は統一戦線工作の思想の不徹底と制度とによつて起る。現在党委あるいは党組は行政を代行し、党組の決定は時に行政機関を通さないで下達される。ある種の決定は担任の科員や秘書担当の党員が全部知りながら非党員幹部の知らないことがある。党委あるいは党組は直接に仕事の配置をすることなく行政機関を通すべきである。党内会議はもちろん、行政系統の会議でも非党員の参加が制限され、文書も同様である。これは制度の問題である。（於統戦部座談会）［人日五・一二］

五・一一　有職有権有責問題はそれを保証する制度が必要である。すぐれた、能力のある人を用いるのを原則としなければこの問題は解決しない。（於統戦部第四回座談会）［光明五・一二］

熊克武（民革副主席）　**五・一一**　合理的な分業責任制度を確立し、職と権を密接に連繋させて初めて機能を発揮し得る。（於統戦部座談会）［光明五・一二］

羅隆基（民盟副主席・森林工業部部長）　**五・二二**　私は森林工業部では職責と権限をもつている。しかし部の上には国務院の八つの弁公室があり国家計画委員会と国家経済委員会がある。このほかさらに党中央の各部がある。これらの機関は実際上国務院各部を指導し、指揮している。計画はこれらの機関で決定されている。計画の決定に当つては、下から上に計画案を提出し、ふたたび上から下に決定を指示するようなことはない。国務院の各部は上から任務を受け、ふたたびそれを下級機関に任務を振り分けるのである。部長はその部では職責と権限をもつているが、上級機関が多く、それに拘束されて、受身の立場にたたされており、職責だけあつて権限がないといつてもよい。森林工業部には計画局があるが、この局は全国の森林資源を十分に掌握しておらず、計画を立案するときには、上級機関がどれだけ木材を必要とするかによつて、どこでどれだけ木材を伐採するかを決定するだけである。このような計画がどうして主観主義に陥らないことがあろうか。（於統戦部座談会）［人日五・二三］

万枚子（国務院参事）　**五・二七**　中央から地方に至るまで副職が多過ぎる。これには好い点もあるが、県以下で良好な機能を発揮できるか否か疑問である。ある県では副県長が十数人もおり、ある県の組織部には幹部がわずか一人しかおらず、その他は部長、副部長である。（於国務院党外人士座談会）［人日五・二八］

駱介子（国務院参事）　**五・二九**　有職無権に関する問題は実際上信任と不信任の問題である。この数年来、党外人士もかなり進歩をとげ自覚を高められたのだから信任不信任の問題などないはずである。（於国務院党外人士座談会）［人日五・三〇］

儲安平（九三学社中央委員・光明日報編集長）　**六・一**　①解放後、知識分子は党（中共）を熱烈に擁護し、党の指導を受入れてきた。しかるにこの数年来、党の民衆との関係はよくなく、これは急速に調整を必要とする。問題のカギは私がみたところでは、「党の天下」という思想問題にある。党が国家を指導することは、その国が党の所有になることを意味するものでは決してない。われわれは党を擁護しているが、われわれ自身も国家の主人である。政党が政権を強固なものとするために自分の力を強化し、国家機関の中枢を掌握することはきわめて当然のことである。しかし全国的範囲にわたつて、はなはだしくは一つの部課、一つの組に至るまで、すべて党員を長に配置し、問題の大小にかかわらず党員の顔色を伺い、党員がうなづいてやつと着手することができる、といつたやり方は余りにも行過ぎではないだろうか。②この数年来、多くの党員の才能とその担当している職務とはきわめて不つりあいである。それで仕事がうまく行われずに国家に損害をもたらしているばかりでなく、人を心服させることができず、党と民衆との関係の緊張を激化させている。しかしその誤りは一部の党員にあるのではなく、党が不適当な党員をいろいろな地位につけたことにある。党がこのようにしたことは「王土にあらざるなし」といつた思想があるためではないだろうか。そしてそのことから現在のような一党の天下という一色に塗りつぶした情勢をもたらしたのではないだろうか。この「党の天下」という思想問題がセクト主義現象の最大根源であり、党と党外とのあいだの矛盾の基本的所在である、と私は考える。③今日セクト主義が顕著に現われ、党と民衆との関係がよくないことは、全国的な現象である。共産党は高度の組織と規律をもつた党であり、このような全国的

Declassified in Part - Sanitized Copy Approved for Release 2013/02/05 : CIA-RDP81-01043R001800060003-9

な欠点は党中央の指導と関係がないといえるだろうか。最近人々は小坊主に対して多くの意見を出したが、和尚に対してはまだ意見を出していない。私はここに例をあげて、毛主席と周総理にお伺いしたいと思う。解放前、私は毛主席が党外人士に連合政府の樹立を提案されたのを聞いた。一九四九年建国後、当時の中央政府の六副主席のうち三つは党外の人が占め、四副総理のうち二つは党外の人が占めており、まだ連合政府のような形であつた。しかしその後政府が改造され、中華人民共和国の副主席はただ一人となり、これまでの中央人民政府の非党員副主席は、人民代表大会常務委員会に移された。それはともかくとしても、現在国務院の副総理は十二人もいるが、そのうち非党員のものは一人もいない。非党員のなかにはこのイスにすわりうるようなものが一人もいないのか、あるいはまたこのような職務を担任できるよう養成しうるものが一人もいないのだろうか。党外の人々と団結し、全国を団結する願望から出発し、国内と国際上の観点にそつて考慮すれば、このような処置は検討を要することではないだろうか。④党と非党が存在するかぎり、党と非党の矛盾が存在する。このような矛盾は完全にまつ消できない。しかし処理が妥当であれば最大限度に緩和することができる。実際の政治生活において民主諸党派の発揮できる役割は限られている。したがつてこのような矛盾をどうして緩和するか、党と民衆との関係をどうして調和するか、全国の知識のあるものと平凡な市民とを問わず、すべてその所をえせしめるか、これらの問題は主として党が解決を考慮しなければ ならない ことである。(於統戦部座談会)〔人日六・二〕

★盧郁文(国務院秘書長補佐・民革中央委員)　六・六　①「党の天下」という批判は甚しい誤りである。歴史と現実を甚しく歪曲したものである。党政関係の運用は実践の過程で探究し前進していくべきであつて、その探究中に誤りがあることは免れない。しかしその誤りのために制度の根本を動揺させてよいだろうか。儲安平氏は全国の政府機関では単位の大小を問わず党員が頭になつているので一家の天下のような清一色が現われたといつているが、今日の清一色は社会主義の清一色で共産党の清一色ではない。非党員が頭になつているところも少くない。②党政関係については次の三つの基本原則に基き総括研究し制度化すべきである。共産党の指導を動揺さすべきではない。社会主義の方向をあいまいにしてはならない。制度の良否や人民の利益を標準とすべきであつて個人の好みや習慣により決定してはならない。③法の順守、法規の整理、法制の創設を行え。法制の創設には次のことを提案する。党と政府の関係を定める。法制秩序法を制定し、全国人民代表大会と国務院、国務院と各部、中央と地方の立法と法規制定上の権限の問題を解決する。各機関の組織法規を定め業務の性格、職権の範囲機構編制を規定する。機関内部の活動規 定を制 定する。(於国務院党外人士座談会)〔人日六・七〕

★李祖蔭(国務院参事)　六・八　憲法の規定によれば 国家の 最高権力機関は全国人民代表大会およびその常務委員会であつて国務院ではない。その全国人民代表大会常務委員会には二〇人の民主人士が副委員長を担任している。儲はでたらめである。(於九三学社座談会)〔人日六・九〕(注—副委員長は現在一二人で原文の二〇人というのは委員を含めたものであろう)

★許徳珩(九三学社主席)　六・八　党の 天下が一切の セクト主義であるという儲安平の言は危害をもたらし是非を混淆するものである。(於九三学社座談会)〔人日六・九〕

王昆侖(民革中央常務委員)　六・八　儲安平のいう「党の天下・清一色」説には反対である。章伯鈞は「国家の大事は党内だけで討論し、非党員は圏外におかれている」といつているがそんなことはない。共産党の指導をゆるがし、社会主義の道を歩まぬことがあつてはならぬ。各級人民代表大会、政治協商会議、機関、企業、文教、新聞、出版等の方面には非党員が多数参加している。現在の政府各機関には清朝時代、北洋軍閥時代、国民党時代と三時代の人物がおり、各党派、無党派の民主人士は共産党の指導下に政権に参加している。共産党は国家の指導の中心であり、これは社会主義国の動かすことのできない法則であり、全国六億人民の最大の利益と一致するものである。(於民革中央小組会議)〔人日六・九〕

★呉　晗(民盟中央常務委員)　六・九　章伯鈞、羅隆基、儲安平の批判は中共の指導を離れており、社会主義の 方向に 反対するものだから同意できない。(於民盟中国人民大学支部座談会)〔人日六・一〇〕

六・一〇　党天下 論 は党の指導を離れ社会主義に反対する方向であり、蔣家の天下、陳家の党を連想させる悪辣な誣蔑である。セクト主義反対論も実は共産党の指導を取消そうとするも の で ある。この彼の勇気は敵に対するものか、それとも人民に対するものか。(対人日記者談話)〔人日六・一一〕

★鄧初民(民盟中央常務委員)　六・一〇　儲安平の 党の 天下論は事実に合致しない。われわれ民主人士は立法権、司法権、行政権に

参与しており、共産党が一手に引受けている訳ではないから理論的にも実際的にも彼の説は通らない。(於民盟中央小組会議)〔人日六・一一〕

万枚子　(国務院参事)　六・一〇　葛佩琦、儲安平らの 発言は 反動反社会主義的である。主観的には党の指導に反対しているとは限らないが、客観的には 悪い影響を 与える。(於国務院党外人士座談会)〔人日六・一一〕

★李仲公(国務院参事)　六・一〇　万枚子の 分析は 重大性をボカし党と国と人民に対し負うべき 責任を 軽減している。(於国務院党外人士座談会)〔人日六・一一〕

★龔祥瑞(北京大学法律系教授)　六・一一　儲安平 は 欧米式多党制と人民民主の多党制を混淆している。(於政法学会座談会)〔人日六・一三〕

★千家駒(民盟中央委員)　六・一三　われわれが集中的に儲 安平の「党の天下」を批判しようとするのはそれが一部の右派分子の何かデッチ上げようとする思想を代表 している からである。(於民盟中央小組会議)〔人日六・一四〕

★史　良(民盟副主席)　六・一三　現在民主党派の 中に は一方で社会主義に賛成しながら、一方でプロレタリアート独裁に反対している。それは儲安平とかれを支持する人である。儲の発言の論旨は徹底した反共反人民反社会主義である。わが国が労働者階級が指導する労農連盟を基礎とすること は憲法 の保障するところである。儲は人民代表大会代表としてこの憲法の通過に賛成し、国家の指導者の選挙に参加したではないか。かれのこのような反動的な言論は背後に支持するものがあつたからである。私は民盟中

Declassified in Part - Sanitized Copy Approved for Release 2013/02/05 : CIA-RDP81-01043R001800060003-9

Declassified in Part - Sanitized Copy Approved for Release 2013/02/05 : CIA-RDP81-01043R001800060003-9

央がかれらとはっきり一線を画するよう主張する。もしわれわれの中にかれを支持するものがあれば公開すべきである。（於民盟中央小組会議）〔人日六・一四〕

★茅以昇（九三学社中央常務委員）　六・一四　儲安平の言論は九三学社への影響が非常に大きい。われわれは彼との限界をはっきり引くべきである。憲法には中国人民が緊密に団結し、共産党の指導の下に社会主義の道を前進するように規定している。一切の言論で憲法に合うものは是、合わないものは非である。故に百家争鳴、百花斉放においては憲法が是非をはかる標準である。（於九三学社中央常務委員会座談会）〔北京放送六・一四〕

★許広平（九三学社副主席）　六・一四　「党の天下」というのは全く中傷であり、それは党の指導をなくし、社会主義制度を一掃しようとするものである。（於九三学社拡大会議）〔人日六・一五〕

★馬寅初（北京大学校長、無党派）　六・一五　第一回人民代表大会で主席、副主席等が発表されたとき、私は一部の人々の不満を見てとったが儲安平の説はこれらの人々の意見を代表するものである。〔人日六・一五寄稿〕

★王手山（中国建築工会北京市委員会主席）　六・一六　北京の建築企業では八〇％の指導者が非党員である。六つの建築工程公司の三六名の主要責任者のうちわずかに三分の一が党員である。これでも「党の天下」であろうか。（於北京市工会連合会主催座談会）〔人日六・一七〕

章乃器　（国務院糧食部部長）　五・一四　壁と溝の思想的基礎について①共産党のあげた成果は副作用として非党員が党員に対し劣等感を持ち、また党員の中に優越な空気を生んだ。②スターリンは「共産党員は特殊な材料でつくられている」といったがこれは壁や溝の思想的基礎となっている。③マルクス主義は共産党の「当店一手販売」の感がある。党は権威ではあるが、しかし革命理論を独占してよいということではない。党員のみがマルクス主義者たり得て、非党員は学習してもなんの成績もあげられないのか。ここから党の理論学習は多くの場合公式主義の普及に変ってしまったのだ。④「以党代政」はたしかにあり、下へいけばいくほど多い。国家の行政機構は充分運用されず、権力機構は充分重視されていない。⑤統一戦線部は集中の面のみを強調し、民主の面をゆるがせにし、特定の派を支援し、意見の異る分子や派を圧迫し、若干の独裁的、家長的やり方を助長した。〔人日五・一四寄稿〕

五・二六以前　（注―以下は国務院会議において周恩来の「政府活動報告」を事前討論したさい章乃器が述べたものとして軽工業部副部長王新元が、六月二七日の民建・工商連常委合同会議で紹介したものからその要旨をとったものである）

①私は革命に対して楽観主義であり、今まで悲観したことはなかった。解放前は資本主義に反対していた。口では是と言い、心中では非とするような人間ではない。まして二面派ではない。私は常に懸命に全生命全精力を中国共産党と社会主義につくしてきた。私の死後、骨を焼いてもそこから反社会主義をさがしだすことはできない。私の言論と行動はブルジョアジーの積極性を発揮させ、説得し、誠心誠意社会主義の道を歩かせるためのものである。②共産党はレーニンの原則によっていない。階級が消滅したのちも人と人との間の隔壁は大きくなっている。商工業者が頭をあげることができなければ積極性の発揮は困難である。公私合営以後、換骨脱胎をかかげたのは早すぎた。官僚主義が資本主義より危険であると言ったのは官僚主義に対する反対を強調せんがためである。③私の言論と行動は毛主席の是非を弁別するための六条の規準を離れてはいない。私は修正主義者ではない。生活と行動はマルクス主義の基本原則を離れてはいない。私は国務院が私を検査するよう要求する。それは徹底的であればあるほどよいのだ。④私の中国共産党に対する愛護の念は自分の目を愛するのと同じである。私は党員ではないが国家の幹部である。中国共産党の指導は充分に尊重しており、私はいままでも中共中央を批判したことはなかった。私が批判したのは中共のある一部の人と組織に対してである。私の言論が害を与えたということを私は認めない。もし害が生じたならば批判を受けたい。心にもない自己検討の言葉を述べるように要求されても、私にその気はない。〔人日六・二八〕

★呉大琨（民建中央委員・人民大学教授）　六・五　章乃器の引用したスターリンの言葉は党員が試錬に耐えぬくことを言いあらわしたのにすぎない。（於統戦部主催商工界座談会）〔人日六・六〕

★王光英（工商連常務委員）　六・一二　章乃器の論文に彼の陰謀を見ることができる。彼は自分を反駁するものを教条主義者とし、たたいてひきつけるという戦術をとっている。李康年、畢鳴岐をひきつけ、積極分子に打撃を加える。文章の始めに毛主席の言葉をつけ、つぎに自分の思想を売るのだ。（於全国工商連第二期執行委員会）〔人日六・一三〕

★李伯球（農工民主党中央委員）　六・一二　章乃器の意見は労働者階級の指導を認めていないものである。（於農工民主党中央委員会座談会）〔光明六・一四〕

★王新元（民建中央常務委員・軽工業部副部長）　六・二七　章乃器は周総理の政府工作に関する報告中でたらめな言論を発表し、報告の中の章に対する批判に同意しなかった。彼は理論と綱領と組織をもつ徹底したブルジョア右派分子である。（於民建・工商連常委合同会議）〔人日六・二八〕

丁貴堂　（民革中央委員・海関総署副署長）　五・一六　①抜擢、幹部育成、幹部の任用になぜ党、団員であるかないかを先に考えなければならないのか。昇進に党員・非党員で大きな差別がある。幹部育成の訓練班の生徒は殆んど党団員である。会議に参加するのはすべて党団員である。中央各機関の会議にもわれわれは参加する機会がない。②非党幹部は有職無権である。有職有権であったのは解放初期だけである。③公事に党非党の隔壁はないようであるが、心の中では全く疏通するところがない。④旧機関から移ってきた者を信用しない。⑤党員は自分が特別な材料でつくられている人間と考え、非党幹部を見くだしている。⑥三反、反革命粛清のさい闘争の対象とされた人の事件の結末がつけられていない。（於統戦部主催商工界座談会）〔人日五・一七〕

耿明光　（民革小組長）　五・一八　昨年抜擢された幹部はすべて共産党員、団員であり、非党員大衆は一九五二年の級の評価以後、ほんのわずか抜擢されただけである。商業部の官僚かたぎは濃厚で、特に等級観念は深刻、何級の幹部がどんな椅子に坐るかという規定さえある。（於商業部民主党派座談会）〔人日五・二三〕

陳昆駒　（国務院糧食部設計院工程師）　五・三〇　糧食部の党組織

Declassified in Part - Sanitized Copy Approved for Release 2013/02/05 : CIA-RDP81-01043R001800060003-9

Declassified in Part - Sanitized Copy Approved for Release 2013/02/05 : CIA-RDP81-01043R001800060003-9

は知識分子を援助すること少く、打撃を加えることが多い。各大行政区から転勤してきた党員科長は引続き科長であり、非党員科長は科長になれない。党員である責任幹部の職名は人事部門から正式に発表され、非党員同志の職名はそうでない。そのため工作にあたつて職名もはつきりせず、いうことも取上げられない。（於中共糧食部党委員会主催工程技術人員座談会）〔人日五・二一〕

寿墨卿　（全国工商連弁公室副主任）　五・二〇　垣と溝を除くために目下の人事制度を改革する必要がある。人事制度の運営は国家の人事部門が所管しなければならないのに、党の人事部門が所管している。人事工作には非党員は参加させられていない。（於統戦部主催商工界座談会）〔光明五・二一〕

李俊龍　（民革中央委員）　五・二五　垣は双方から破るべく、その方法は三つある。①党員と非党員の友交②党員の謙譲、③前途の光明。矛盾の暴露は党の指導を弱めるどころか却つて強固にする。党の整風中に民主党派の成員は助手の作用を発揮し、卑下する必要もなく、また単に党の徳をたたえるだけでなく、是非を明かにしなければならぬ。（於民革中央小組拡大会議）〔人日五・二六〕

龍　雲　（民革副主席）　五・三〇　聞くところによると北京師範大学の付属中学、現在の第百一中学の生徒は全部高級幹部の子弟で、一般の生徒を収容していない。これは不公平なことである。このような学校で教育された生徒は必ず特権思想をもつことになるだろう。資本主義の君主国には貴族学校というものがあるようだが、われわれ社会主義国にどうしてこのような貴族学校を設ける必要があるのだろうか。（於統戦部座談会）〔人日五・三一〕

張雲川　（農工民主党中央執行局委員）　五・三〇　①党員と非党員の間には垣があり、その垣は党員の優越感、特殊感によつて作られている。この垣を築くのに力を貸している義勇隊がある。それは積極分子である。解放の初期、党は少数の者のみを信頼してこれを積極分子とし、彼らの言によつて進歩分子と立遅れ分子を区別し、このために党を大衆から遊離させた。その反面積極分子は党の威信をかりて人民を矜しつけ、党と大衆の間に垣が出来上つた。②工作、待遇、賃銀の上でも共産党員は「先に苦しみ、後に楽しむ」と言つているが、事実は全く反対である。③旧社会の著名な人物には、統一戦線工作の上で特別の配慮を与えよ。④各民主党派がそれぞれの時期に歴史上果した役割を研究すべきであり、共産党の歴史のみを言うのはよくない。⑤人民に服務することを忘れ、自分は「宝」であると考えているものもある。官は大衆の頭上に立つものである。これらに対して思想教育を行わないならその結果は恐るべきものである（於統戦部主催座談会）〔人日五・三一〕

★楊逸棠（農工民主党中央委員）　六・八　張雲川は自分が大人物でありながら重用されず、大才を抱きながら不遇だと考えているので見るもの悉くが気に入らない。積極分子を皮肉つているのは妥当でない。（於農工民主党座談会）〔人日六・九〕

陳其瑗　（民革中央常務委員）　六・一　ある機関では指導幹部が首長になると必ずその妻が人事科長になる。政協社会福利組集報によると東北の某工場では共産党、青年団、組合、行政の幹部はすべて親戚である。（於統戦部主催座談会）〔人日六・二〕

馬哲民　（民盟湖北省委員会主任委員）　六・二五　①共産党内の思想には二種類ある。古参党員は経験主義であり、理論的に向上することができない。新参党員は教条主義であり、根本的にはマルクス主義がわかつていない。両者が結びついて主観主義となるのである。②現在の大学専門学校における青年学生と党との間の矛盾はすでに高級知識分子と党との間の矛盾以上になつている。③中共の少からざる同志は自分は真理の化身で、生れついての聖人だと思いこんでいる。④労働者、農民は党に対し不満を感じている。党員はおごりたかぶつており、入党しろと言われても私は考えてしまう。過去の党員の脱党は故なしとしない。〔長江日報六・二一、人日六・二五転載〕

曲北韋　（民盟青島市委員）　六・二七　①「中華人民共和国の一切の権力は人民に属する」というのは一切の権力が共産党に属するということなのか。共産党は人民に服務するものなのであるか、あるいは人民が共産党に服務するものなのか。共産党員は人民のための勤務員なのか統治者なのか。人民は国家の主人なのか奴隷なのか。②共産党員でありさえすれば工作、地位、待遇、生活などすべて特別の考慮を払われる。セクト主義はいたるところにあふれている。このような現実に直面してわたしはつぎのように感じる。――社会主義社会に入り旧統治階級がなくなつてしまつたときもまた一つの新しい特殊階層が出現するだろう、と。（於青島市政協会議）〔人日六・二八〕

陳玉廉　（中共江蘇省省級党政機関党委員会副書記）　六・一三以前　一部高級幹部はおたかくとまつて生活が特権化している。南京西康録三三号クラブは高級幹部しか遊びにいけない。この中には映画館があり、民衆はなぜ高級幹部は自分たちと一緒に映画を見ることができないかと尋ねている。若干の高級幹部は妻子とともに小型自動車に乗つて買物したり芝居を見たり私事に時間を費している。新たに昇進した高級幹部は新しい仕事を始めていないのに生活はすでに特権化され、威張りだしている。昇進すると今までの家は住めないとより良い家に住んでいる。江蘇省では若干改められたがまだ極めて不徹底である。（於中共江蘇省委拡大会議）〔北京放送五・一三〕

李伯球　（農工民主党中央執行委員）　五・一三　非党員幹部の有職有権有責問題は国家体制の中で解決されている筈だが問題となるのは共産党員に特権思想があるからである。（於統戦部座談会）〔光明五・一四〕

邵力子　（民革中央常務委員）　五・一〇　政府部門における党の指導は党組を通すのが最もよい。一切の重大問題は党組で決定した後党員に渡して貫徹執行させる。もし直接党員が発令すると誤りを犯し易いだろう。ことに県以下の指導機関では党政問題が比較的大きいのは主として党が政府に代つているからである。県長は一般に重視されず、県委の権力が非常に大きい。県人民委員会各部の工作も同様に重視されず、一切の工作は県委が決定する。党の中央、省委は工作が繁雑だからその下に多くの工作部門をもつことは必要だが、県級でその必要があろうか？県委の機構は必要だが、権力は県人民委員会におくべきである。県委は主として工作を推進し、政令を発布すべきでない。また党中央は時に国務院とともに連合指示を出したが今後は別個に出すことを考慮し、国務院は各政府部門に、党中央は党の系統にのみ出すべきである。相

Declassified in Part - Sanitized Copy Approved for Release 2013/02/05 : CIA-RDP81-01043R001800060003-9

互監督は過去にも存在していた。批判と自己批判がそれである。政策、方針の執行中には下部に問題が多いが、民主党派の下部組織は非常に少い。（於統戦部座談会）〔人日五・一二〕

黄紹竑（民革中央常務委員）　五・一六　①私が党と政府の関係の問題をとりあげようとするのは、党の指導権の問題をとやかくいうためでは決してなく、指導の方法の問題についてである。これまで一部の地方である問題について党は政府を通じないで直接人民に指令を発した。たとえば地方機関の党委員会五人グループは反革命粛清運動において直接事件を処理し、また党と政府は合同で決定事項を発表し、各級党委員会に対する党の指示と人民に対する政府の指示を区別しなかつた。かくて一部のものに、あるいは一部の党員に、党の指導方法は直接人民に号令を発することであると思わせた。このようなことは全国人民を動員し、団結させ、国家の過渡期の総任務を達成することにとつて妨げとなることであり、多くの官僚主義、セクト主義、主観主義の問題を引起すことになる。整風運動中に、党と政府の関係を検討し、はつきりと規定してほしい。②「成果が主要なもので行きすぎや誤りは局部的なものである」というのがキマリ文句として使われているが、実は局部的な誤りこそ大いに問題とすべきで、それによつて蒙る人民の被害は測りしれないものがある。（於統戦部座談会）〔人日五・一七〕

七・一五　①党・政府連合指示について党の指導方法に問題があると言つたのは党が大衆の思想・政治に対する指導の中核であることを認識しなかつたからである。②「成果が主要なものであり、行きすぎや誤りは局部的なものである」という見方を非難し、局部的な誤りを誇張して指摘したことはわたしの反党的思想の現れである。（於全国人民代表大会）〔人日七・一六〕

焦実斎（政協全国委員会委員・法制局々員）　五・二七　一部の地区では党、政、合作社の業務分担が行われておらず、合作社の中には婚姻登記や戸口登記を扱つているものがある。また中共の地方委員会は省人民委員会の指示を否定することができるし、中共の区委員会は県人民委員会の指示を否定することができる。このような状況は改めるべきである。この党政不分の原因は会議制度の不健全にある。（於国務院党外人士座談会）〔人日五・二八〕

龍　雲（民革副主席）　五・三〇　これまでの何回かの座談会で指摘された誤りや欠点は、大部分が末端のことであるが、その原因の多くは上部にある。国家の行政上責任の分担区分がはつきりしておらず、国務院の指示は垂直指導で、直接末端機関に示達される。また党の指示を発し、二面指導を形成している。このため一部の関係業務機関は往々にして適時に措置をとることができない有様である。国務院は今後監督と検査に多く注意し、業務関係のことは主管部門に責任をもつてやらせるよう希望する。また上級機関は指示を発するまえに往々にして周到な検討に欠け、天下のことを簡単に考えすぎている。このため軽率に指示が出され、下部に弊害が生ずることになる。たとえば、これまでの教育事業はずつと拡大をつづけてきたが、本年は急激に圧縮しなければならなくなり、この結果国家も主管部門も困難を感じ、社会も家庭も困難を感じている。これは冒進であり、軽率でもある。また昨年は柄物の着物を着るよう奨励しておきながら、本年はまたつぎのあたつた着物を奨励し、下部ではまつたく訳がわからない状態である。このような宣伝は軽率さを示している。（於統戦部座談会）〔人日五・三一〕

譚惕吾（民革中央委員）　五・二五　盧郁文の意見に同意しない。それは共産党の整風を援助することにはならない。彼は党員となんの隔たりもないと言うがそれは本心から言つているのではない。（於民革中央小組拡大会議）〔人日五・二六〕

六・五　共産党が国家を指導することは誰もが承認しているが、どんな方式で指導するかは研究に値いする。現在は政府に一系列の機構があり、党内にも一系列の機構があり、これは正に「複線制度」である。党内の一系列は全員共産党員で、大衆とともにおらず、実際から遊離している。これでは三大主義（官僚主義、主観主義、セクト主義）や垣や溝のできない筈がない。党は思想と政策を握るといわれてきたが実際にはすでにこの範囲を逸脱し、直接人民に号令し、政府部門は権力をもつていない。中共中央と国務院が連合で指示を示すのは国務院単独では十分の機能を発揮しえないからであると考える。わが国家は労働者階級が指導すべきものであるのに、なぜ彼ら自身が独裁機構を用いず、政権外に他の系列を作るのであるか？　こうすることが中国の国情に合つているか否か、中共中央の考慮を希望する。党の国家指導方式としては、①主席弁公室を拡大する。②全国人民代表大会常務委員会の機構を充実してその作用を発揮させ、共産党員はこの権力機関の中に入つて政府を監督し、政策を掌握する。③共産党内の各部を改めて全国人民代表大会常務委員会の各種委員会とする。④全国人民代表大会常務委員会は党組織を設け非党員を吸収して工作に参加させるようにする。党の政策の実現方法としては党は政策を人民代表大会に提出して法律とし、この法律にもとづいて国家管理機関が各種の法令を制定し、法律、法令を通して党の政策を実現すべきである。指示を法律、法令に代替することはよくないと考える。党が政策を制定するのは憲法の範囲内で行うべきである。中共上海における不動産商の改造は憲法に違反したものである。中共中央が制定した政策の中に憲法に抵触したものがあるか否かを検査し、もしあれば速かに是正することを希望する。革命前に法律を守らなかつたのは、敵の政権を倒すためであつた。共産党は国家の治安長久を考えるなら自ら憲法を守らなければならない。司法、弁護士、検察は国家制度に対しテコの作用をもつている。しかるに一部地区ではこの三者が一人の党員の指導下にある。これはよくない。政府は人民代表大会の監督を受けるが党はなんらの監督も受けない。よろしく制度を確立して人民に共産党を監督させるべきであると考える。（於民革中央小組会議）〔人日六・六〕

★程　潜（民革副主席）　六・一八　譚の発言は徹底的に共産党の指導に反対するものであり、反動的である。彼女は今なお自分を左派と認めているが、私から見れば反動的右派である。（於民革中央小組会議）〔人日六・一九〕

★李世璋（民革中央常務委員）　六・三〇　譚惕吾は、共産党が党内各部を取消し、人民代表大会常務委員会内に各種委員会をつくり党組織をつくつて非党員を吸収することを主張し、黄紹竑は司法・検察・弁護士の三者に相互制約の作用を発揮させることを主張し譚もまたそう言つた。また譚は政府が無法で、共産党は法をつくつて守らないと言つた。この二人の考えがどうしてこうも一致するのかわからない。二人と林希翎との関係を徹底的に結末

づけよ。（於民革中央小組拡大会議）〔人日七・一〕

李任仁（広西省副省長） 六・五 李維漢部長は党政分離を主張しているが下部ではそのように行われていない。省ではまだよいが、その下部では党の区委書記、郷支部書記が一切を命令することができる。党の指導と党員の身分は区別すべきで、党員イコール党とすることはできない。党の指導は憲法に規定されているが党員すなわち党ではない。ある機関、学校では党に意見を提出したものが、反党反組織ときめつけられた。これは「朕はすなわち国家である」という場合よりまだ悪い。国民党革命委員会は近く開かれる全国人民代表大会で法制の確立を強調する。共産党の整風はもとよりよいことであるが、法制が完備していなければ発言者の立場が保証されず、人民は共産党が正しいか否かを計る根拠をもたない。（於民革中央小組会議）〔人日六・六〕

趙恵平（致公党中央委員） 六・八 党をもつて政府に代える現象は多くの地方に普遍的に存在している。これは中共中央が責任を負わなければならぬ。中共中央および党内の部が国家行政、生産工作に対して直接発令することが下級の党および下級の党員が政府機関を軽視し、機関、党組が行政に代替する結果をもたらしている。（於致公党座談会）〔人日六・一〇〕

羅隆基（民盟副主席・国務院森林工業部部長） 五・二二 一九五六年の各種の工作は、上から下まですべてが冒進であつた。六億の人口をもち、経済の立遅れた国が急速に社会主義国になろうとすることは容易なことではない。もし毛主席の「穏歩前進」の方針を厳格に守らなければ容易に弊害を生ずることになる。現在あるものはこの方針を忘れ、「功を急ぎ」「手柄を喜ぶ」あまりに、考える余裕をあたえていない。「三大主義」（官僚主義、セクト主義、主観主義）はこの多忙、混乱のなかに生じたものである。穏健に前進し、責任者に問題を検討する時間をあたえ、指導者に工作を実際に視察する機会をあたえれば、主観主義と官僚主義は自然と減少することになる。（於統戦部座談会）〔人日五・二三〕

葛佩琦（中国人民大学講師） 五・末 今日党と大衆との関係は解放前と比べて非常な差がある。統一購入統一販売がまずかつたために物資の需給は緊迫した。反革命粛清運動がまずかつたために党は誤りを犯した。党員は大衆を監視するための私服警官の役目を果している。豚肉不足は生活水準の向上によるというものがあるが、生活の向上したのは誰か。曾ては破靴をはき今日純毛の制服を着ている共産党員と幹部ではないか。中国は六億人民の中国であつて、その中に反革命も含まれており、共産党の中国ではない。党員が主人の態度をとるのは好いが「朕即国家」と考えるのは許されない。共産党員が党外人士の取扱を誤れば大衆は共産党を打倒し、共産党員を殺し、その政権を覆えしても、この場合共産党員は人民に服務しないのだから、反共大衆が愛国者でないということはできない。共産党は亡びても中国は亡びないだろう。（於中国人民大学座談会）〔人日五・三一〕

★**汪金丁**（中国人民大学講師） 六・五〜七 葛佩琦は「共産党の粛反は失敗である」「物資の出回りが逼迫した」「生活水準が低下した」「大衆は共産党員を殺し、きみたちを転覆することができる」と言つた。これに対しわれわれはあるべき自覚を失つてはならない。（於中国人民大学座談会）〔北京放送六・八〕

楊承祚（中国人民大学教授） 六・五〜七 「共産党は悪事をし尽した」「共産党は蒋介石よりなお悪い」といつた人がある。批判は国家のためにするものであつて攻撃するためではない。（於中国人民大学座談会）〔人日六・八〕

★**楊雲舟**（同右） 六・五〜七 葛佩琦、王徳周は生活水準が下つたといつているが、解放後物価は安定している。王は共産党員の九〇％以上がセクト主義者であり、野菜は五六年にくらべて六倍騰貴しており、民主党派の七割方は監督の役割りを発揮していないと述べているが、これらの数字の根拠はどこにあるか。（於中国人民大学座談会）〔北京放送〕

★**趙玉珉**（同右） 六・五〜七 葛佩琦は「統一買付、統一販売は失敗した」と言つたが、これは一面的な意見である。（於人民大学党外教授助教授講師座談会）〔人日六・八〕

★**孫家驤**（人民大学中国歴史教研室講師） 六・一六 葛の統一購入統一販売批判は単に豆腐と豚肉だけを問題にしているにすぎない。工業建設の偉大な進歩と大衆生活の向上から殊更目をそらしている。（於中国人民大学座談会）〔人日六・一七〕

周建人（民進副主席） 五・二二 解放いらい共産党は多くの事をした。欠点はあつたがその欠点は事実にもとづいて判定しなければならぬ。欠点を誇張することは思想の困乱を招き易い。党の指導は当然だが、余りに多く管理すると党外幹部の積極性と知恵の発揮が少くなる。（於統戦部座談会）〔人日五・二三〕

陳新桂（民盟候補中央委員） 六・一〇 プロレタリアート独裁の制度は三大主義を生みだす根源であると思う。スターリンの錯誤、ハンガリー事件はプロレタリアート独裁という政治制度に問題があることを証明している。プロレタリアート独裁は実際には共産党の独裁である。それで共産党が政策を貫徹し、国家に対する指導に当つてはまず共産党員を信任し、つぎに青年団員、それから協力政党の人々を信任する。このような事情の下ではセクト主義、主観主義、官僚主義が生ずるのは当然である。プロレタリアート独裁下の民主党派は共産党と大衆を結びつける槓杆といわれているが、事実は道具にすぎないから民主党派の積極性は発揮されない。儲安平のいう「党天下」の思想がすべてのセクト主義の根源であるといつているのは間違いではない。（於民盟中央小組会議）〔人日六・一一〕

六・一三 最近の発言の誤りを認める。プロレタリアート独裁を否認したことは決してない。私と儲安平は出発点が違う。私はプロレタリアート独裁を前提とすることを肯定した上で、それがセクト主義を生む弱点を指摘したまでである。（於民盟中央小組会議）〔人日六・一四〕

★**許徳珩**（九三学社主席） 六・八 プロレタリアート独裁が一切の矛盾の根源であるという陳新桂の主張は黒白を転倒するものである。（九三学社中央座談会）〔人日六・九〕

★**李伯球**（農工民主党中央執行委員） 六・八 人民々主独裁の制度はセクト主義を生むものではなく、反対にセクト主義を粛清するものである。この制度は社会主義公有制の発展を保証し、また、最も広範な民主の発展を保証するものである。党員のセクト主義と「以党代政」の現象は改めなければならないが、共産党はセクト主義の大本営であるといつて人民々主独裁を連合政府へ戻すことはできない。況んやブルジョア民主制度にすることはできない。（農工民主党座談会）〔人日六・九〕

Declassified in Part - Sanitized Copy Approved for Release 2013/02/05 : CIA-RDP81-01043R001800060003-9

★鄧初民（民盟中央常務委員）　六・一〇　悪い三大主義は決してプロレタリアート独裁の制度が生んだものではなく、一部共産党員がプロレタリアートの立場を喪失した結果である。プロレタリアートの立場は資本主義を覆滅して社会主義を建設し、自己を解放し全人類を解放するにある。もし共産党員が常にプロレタリアの立場にたてば悪い三大主義は生れず、民衆からも離れない。（於民盟中央小組会議）〔人日六・一二〕

★千家駒（民盟中央委員）　六・一三　全国人民の解放は陳新桂から見れば「乱世」であり、「無道」であつて、これが彼の思想の本質と見られる。彼の説明によれば「乱世」を「治世」とし、「無道」を「有道」とするためにはプロレタリアート独裁を取消すより外ない。陳は今日、プロレタリアート独裁に反対せず、共産党に反対しないというが、それは本心ではない。（於民主同盟中央小組会議）〔人日六・一四〕

楊玉清（国務院参事・「政法研究」副編集長）　五・二九　わが国は労働階級の指導する人民民主国家であると憲法に規定しているのであるから党の指導は肯定される。中共中央と国務院が連合指示を出すことはできるがそうすることがよいか悪いかは問題である。党はむしろ党員を通して党の政策の実現を保証すべきである。（於国務院党外人士座談会）〔人日五・三〇〕

六・四　一部共産党員は立派なかごに乗り、大衆から遊離している。この八年来養成された人材はこの立派なかごをかつぐ人間である。これらの人は今なおかごを降りようともしないし、担ぐ方も棒を離そうとしない。党の上級幹部は非常によいが、中級幹部は少く、下級幹部はだらしないのだというものもあるが、一切は北京に源があり、だらしのないのは北京から始まつている。それで北京の上級幹部がまずかごから降りなければならぬ。更に一部のものは下野しなければならぬ。過去において司法工作に携つたものの一部は殺され、一部は監禁されたが、旧法律を学んだ者でも一部は部長、司長となつている。これらの人々こそ下野すべきである。下野しないなら人民の憤りをしずめることはできない。人民日報の編集長は特に下野しなければならぬ。人民日報はこの数年来共産党を謳歌してきたし、今回の運動でも批判を鎮めようとしているからである。（於中国政治法律学会座談会）〔人日六・五〕

六・八　こんどの整風を、共産党員が「かごから下りる」運動と呼び、「舞台から引退がる」運動と私は言つたが、「かごから下りる」とは、大衆から離れている共産党員に大衆の中へ行くことを求めた言葉にすぎず、また「舞台から引退る」とは、行政面で個別的に人間を更迭することを希望した言葉にすぎない。（於国務院党外人士座談会）〔人日六・一三〕

★李祖蔭（国務院参事）　六・八　楊玉清の論点は共産党の下野と共産党の違法の二点である。しかも党の違法は北京にはじまり、中央が最も乱れているという。しかしその根拠は地主である彼の父親が土地改革中北京に逃れていたのを農民の要求によつて原籍地に送り帰されたことを指すようである。（於九三学社中央常務委員会主催座談会）〔人日六・九〕

王尊一（陝西師範学院講師）　六・一五　①三害は個々の機関学校にあるのでなく、中国共産党と毛主席の指導する中国に普遍的に存在している。故に三害を除くには党中央委員会と毛主席のところから掘りさげるべきである。②人民はただ共産党の命令、指揮割りふりを聞くだけである。人民に憲法で与えられた思想言論の自由がどこにあるか。③全国の人民は四等級に分けられている。第一等共産党員、第二等共産主義青年団員、第三等民主党派、第四等一般大衆。また各所で二重職がある。これは昔の清代の制度と区別がない。④軽卒な政府命令は保守――急進、急進――保守といつたふうにふらふらしており、これを状況適応だと言つている。おべつか、へつらいが積極分子であり、意見の異なるものは思想的におくれたもの、非進歩的、保守頑固とみなし、ひどいのになると反党、反人民、反革命となる。これでは誰が党を批判できるか。⑤民主的でない選挙制度に民主集中制という美名をつけている。一人選挙するのに一人の候補者を立て、二人選挙するのに二人の候補者、これは全く形式的である。共産党と毛主席に申しあげる。(イ)政権を開放し真の人民民主国家を樹立せよ。(ロ)人民に真の思想言論の自由を与え、人類の個性を解放せよ。(ハ)民主のものさしをやめ、人民に真の民主生活を与えよ。(ニ)私は毛主席に要求する。あなたは、玉座からおり、農村に入つて農民の生活をよくみていただきたい。〔於陝西日報より人民日報六・一五へ転載〕

王紹鏊（民革中央常務委員）　五・一〇　共産党は民主党派を重視しているが一部の基層単位の指導者はそうでない。党と大衆との間には垣がある。（於統戦部座談会）〔光明五・一一〕

五・二二　プロレタリアート独裁すなわち一党独裁ではない。党と政府をはつきりわけなければ人々は一党独裁だと思うだろう。（於統戦部座談会）〔光明五・二五〕

五・二二　垣は両方からつくつたものであるから両方からこわすべきである。共産党の整風援助は国家の指導核心を強固にするためである。（於統戦部座談会）〔人日五・二三〕

羅子為（民盟中央副秘書長）　五・三〇　①党と党外の関係には現在つぎの三つの状況がある。(イ)非党員の有職有権、(ロ)同じく有職・部分的権限、(ハ)同じく有職・無権。②職権問題は次のような実情にある。(イ)国家機関は方針、政策の重大決定をすべて中共党組の討論によつて行つている。党外人士の有職有権は党組の討論に参加できるかできないかにある。参加したものは有職有権であると思い、参加しなかつた者は党組が決定したのち知らされて有転無権と思うのである。(ロ)機関の行政活動において、非党員責任者の所管事項を執行する際に、下部の党員幹部が彼の言うことを聞けば有職有権であり、そうでなければ有権無権である。(ハ)文書には中共党内のものと行政系統のものの二つがある。党内文書について民主人士が見ることのできないものと見ることのできるものとがあり、そこから往々にして問題が生じる。会議もまたそうである。たとえば最高国務会議における毛主席報告の伝達方法はいろいろであつた。ある単位では党員にのみ伝達し、ある単位ではあるクラス以上の幹部に伝達した。党員で知らないのもあり、全部の工作員に伝達したところもあり、こうした制度が不明確である。③有職有権を徹底するためにつぎのとおり提案する。(イ)中共中央は、機関党組が重大問題を討論する会議を開くさい、たとえば拡大会議などは、党と党外の責任者がすべて参加することを明確に規定する。またある業務を討論するときは、関係非党員責任者も参加させる。各機関は業務分担責任制を徹底する。工

作、業務関係の文書は党外責任者にも見せる等を規定する。(ロ)機関内の民主党派の機能と地位を明確にし、無党派人士にも意見発表の機会を与える。(ハ)党外人士に対し、不注意、関心不足、古参幹部の警戒心が強すぎるといつた機関があり、また新参党員の言葉づかいや態度の悪い機関がある。党はかれらを教育すべきである。(ニ)民主党派は党と党外の関係の問題を検査すべきである。(ホ)広大な党員に統一戦線工作の教育を行え。（於統戦部座談会）〔人日六・一〕

楊　械（天津民用建築設計院工程師）　六・一二以前　憲法発布後、民主制度は後退した。発布前、政府は連合政府の形をとつたが、今では各民主党派は蹴飛ばされてしまつた。（於天津市整風運動中）〔人日六・一二〕

栗培英（民盟・天津民用建築設計院工程師）　六・一二以前　共産党は天津に入つて来たとき、これは革命であり、革命は「改朝換代」ではないと言つた。しかし今では「改朝換代」よりなお悪い。知識分子は毎日びくびくし、日本占領時代や国民党時代の不安のほうがまだしも穏やかであつた。（於天津市整風運動中）〔人日六・一二〕

2　国家の制度・法律に関するもの

章伯鈞（民盟副主席・国務院交通部部長）　五・二一　政治協商会議委員と人民代表大会代表の職権と活動を強化するよう提案する。数年来、党と政府は各方面の意見を非常に重視し、民主生活は日一日と豊かになつている。このような民主的やり方はさらにたえず拡大すべきである。政府はこの間に多くの赫々たる工作を行つたが、また工作に誤りをもたらしたこともあつた。もし重大な政策方針を実施するまえに、政治協商会議や人民代表大会で十分に討議し、民主党派と多く相談を行うことができたならば、回り道をすることも少なくてすみ、損失も少なくすることができたのである。たとえばこれまでの文盲一掃工作、学制問題、双輪プラウの大量普及などの重要問題について、もう少し早く資料を提示し、討議をしたならば、数十万の双輪プラウを滞貨させるようなことは起らなかつたと私は思う。これまでのように党が指令を下せば、これを絶対に実行するしかないような方法では、いきおい完全に実施することはできない。たとえば国家制度のような重大な問題でも、党内だけの討議に限られ、党外のものはほとんど諮問を受けない。このような重大な問題は、もしより多く党外のものと協議、討論すれば、党外には政治経験の豊富なものが少なくなく貴重な意見を提供することができる。十分に討論することは非常によいことであり、民主人士も力を発揮でき、職責と権限の問題もこれによつて解決されよう。また文字改革の問題も十分に討論が尽されていない。これは数億の人民に関することであり、当然広範に、十分に討議されなければならないことであるが、残念ながら不十分である。建設工事は施工前に設計の過程があり、多くの工業部門は設計院をもつている。しかし政治の施設には設計院の組織がない。私は政治協商会議、人民代表大会、民主党派、人民団体を政治上の四つの設計院とし、これらの設計院の役割を十分に発揮させるべきであると思う。現在大学内で党委員会制度に強い不満がもたれているがこの問題について広く討議を展開すべきである。制度の欠陥はそれによつて補うことができる。このようにして民主生活の内容は一層豊富になることができる。（於統戦部座談会）〔人日五・二二〕

五・中旬　数年来交通部は機構整備、業務分担、人事配分等に忙しく、重要な政策方針の研究に全力を集中することができず、このために任務は完成されたとはいえ極めて波動的であつた。例えば康蔵公路の建設は交通工作における大事業であつたが、交通部はこれに自己の意見を主動的に提出しなかつた。交通部は工作指導においては取次機関のようなものである。過去においては中央財経委員会と三弁公室から電話があつて、その違いは処置した。現在はそれが六弁公室から来る。公路建設方面の仕事も往々にして波動的であつた。康蔵公路、塘沽新港、湛江港等の建設では交通部は単なる請負に過ぎなかつた。国務院の部に対する指導制度とその方式は改めることを考えるべきである。改めないなら機構は重なり、制約は過多となり、人力を浪費するばかりでなく、部をして十分に主管作用を発揮させないであろう。（対新華社記者談話）〔人日五・三〇〕

六・一〇　私に与えられた批判に感謝する。私の意見は党の指導に対抗し党の指導権を傷つける大錯誤となるかも知れない。政治上の設計院問題における設計とは工程技術人員のそれであつて、指導的地位におくというようなものではない。国務院における開会問題を提出したのは適当でなかつたし、説明もあいまいであつたかも知れない。儲安平の意見に対しては各方面の批判に同意する。（於民盟中央小組会議）〔人日六・一一〕

★**盧郁文**（民革中央委員、国務院秘書長補佐）　五・二五　ブルジョア民主主義と社会主義的民主主義を混淆すべきではない。共産党の指導を弱めたり取消すべきではない。（於民革中央小組拡大会議）〔人日五・二六〕

★**陳豹隠**（四川省政協常務委員）　六・五　「党をもつて政府に代える」という問題は制度の問題ではなく、一部党員の作風の問題である。（対新華社記者談話）〔人日六・六〕

★**胡愈之**（中国文字改革委員会副主任）　六・八　党と政府とは分業すべきであつて、党が政府に替わることは間違いである。しかし党が政治を不問に付し機関、学校から引上げて、一切の方針、政策が党を経ず、行政機関によつて設計施行されることになれば国家機関は大衆との連系を失い、人民政府は変質して人民から遊離したお役所となるであろう。（於国務院党外人士座談会）〔人日六・九〕

★**王昆侖**（民革中央常務委員）　六・九　われわれは国家権力機関、政治協商機関をもち、重大なことはすべて討議している。（於民革中央小組会議）〔北京放送六・九〕

★**楊清源**（農工民主党中央委員）　六・一二　章伯鈞の言論には修正主義の傾向がある。彼は国家各項の政策の討論と決定に参加しながら、共産党は一切の重大措置に対し民主党派の討議を経ないといつているのは事実に合わない。彼は共産党の指導を排斥し、あるいは反対する思想をもつているか否か、旧民主々義思想を抱いているか否か自ら検討すべきである。（於農工民主党中央委員会座談会）〔人日六・一三〕

六・一二　章伯鈞は工作方法で共産党の指導に反対しており、その反対は一朝一夕のものではない。（於農工民主党中央委員会座談会）〔北京放送六・一三〕

Declassified in Part - Sanitized Copy Approved for Release 2013/02/05 : CIA-RDP81-01043R001800060003-9
Declassified in Part - Sanitized Copy Approved for Release 2013/02/05 : CIA-RDP81-01043R001800060003-9

★戴信民（農工民主党中央委員）　六・一二　章伯鈞は数年来、言葉の上でも思想の上でもいつも動揺をみせていた。（於農工民主党中央委員会座談会）〔人日六・一三〕

★羅涵先（民盟中央委員）　六・一三　右派の言論は党、国家、社会主義に対する攻撃である。章伯鈞の「政治設計院」は党の指導原則に抵触する。この設計院は党と全国人民代表大会の上にあるものだからである。「平反委員会」は党の指導に対する懐疑の現れである。（於民盟中央小組会議）〔人日六・一四〕

★呉　晗（民盟中央委員）　六・一〇　憲法の総論で統一戦線は共産党が指導すると規定し、政協規約でも党の指導と核心作用を強化すると述べている。各民主党派も党の民主党派に対する指導作用を承認している。指導とは政治上、思想上の重大問題の指導である。この指導を離れて政治設計院を作るというのは憲法の精神と政協規約に不同意なのか。共産党の指導に不満なのか。（対人民日報記者談話）〔人日六・一一〕

★李伯球（民盟中央委員・農工民主党中央委員）　六・一二　章伯鈞の政治設計院は、共産党指導下に人民民主独裁を強固にする前提で工作を改進するという角度から提出されたものであるなら、これは討論に値するが、残念なことにこの点がはなはだあいまいである。（於農工民主党中央委員会座談会）〔人日六・一三〕

★夏康農（農工民主党中央委員）　六・一五　政治設計院は階級指導権の問題であつて、物質的な建設の設計等と同一視することはできない。言葉を飾つても、共産党の指導を弱体化し階級指導権を変更しようとする企図の実質は隠しおおすことはできない。（於農工民主党中央委員会座談会）〔人日六・一六〕

★方栄欣六・一五　章伯鈞は今なお自分を左派だとしているのは不真面目である。（於農工民主党中央委員会座談会）〔人日六・一六〕

★李伯球（農工民主党中央委員）　六・一五　中共中央が長期共存・相互監督の方針をうちだしてから、章伯鈞は「従来私は政治に消極的であつた。民主党派はお守り札であると考えていた。これからやることがある。民主党派は大いに発展できる」と言つた。彼は一面、愛国主義思想を抱き、社会主義の路を行く願望を持ち、他の一面では個人英雄主義と強烈で狭隘な民族主義をもつていた。彼は米独の科学と生産力、英国の政治を賛美し、中国古代の理想王朝の政治と文化を思つていた。そこから社会主義の道へ資本主義の両院制をもちだしてきたのである。（於農工民主党中央委員会座談会）〔人日六・一六〕

★楊明軒（全国人民代表大会常務委員）　七・四　数年来、中央および各省・市が人民代表大会制度を執行した状況は大体良好であつた。一般に毎年一回ないし数回の会議を開き、多くの重大事件はことごとく大会の討論を経て決定し正確に人民の統一した意見を反映した。かくてこの制度はわが国の性質に合致し、わが国の状況に適した優秀な政治制度であり、わが国人民の擁護する民主制度であることを証明した。今後はわが国の政治制度を強固にし発展させ、如何なる懐疑も動揺をも許さない。（於全国人民代表大会）〔人日七・五〕

王忱心（農工民主党員）　六・一二　①私は章伯鈞の「国務院の討論に先だつて、予め結論の決つている議案を持出すのは形式主義である」との説が必ずしも全く妥当であるとは思わないがこれを古い民主主義思想だとする楊清源の説にも同意しない。なにが古い民主主義であるか。ニセ民主、インチキな人民民主は人民に民主的権利のないものをいうのであるが、章伯鈞は決してこのようなニセ民主をもちだしているのではない。②章伯鈞のいう政治設計院は共産党の指導から離脱しようという考えから出たというものがいるが同意しない。設計院は立案機構であつて指導機構ではない。鉄道部その他に設計機構があるが、それだからといつてまさか鉄道部が党の指導を離脱したということもあるまい。③章伯鈞の発言に多少の問題はあるが、しかし原則的な錯誤はないと、私は考える。（於農工民主党中央委員会座談会）〔人日六・一三〕

陳其尤（致公党主席）　五・九　刑法と民法を早く作れ。ある海外華僑は、裁判が地方によつて違い、裁判官によつて違う。これは法律がないということであり、このようなのは法制ではないと言つている。（於統戦部座談会）〔光明五・一〇〕

熊克武（民革副主席）　五・一一　法制を健全にすることは粛反工作に関係するばかりでなく、人民内部の矛盾を正確に処理することに対しても重要な意義をもつている。現在の法制は不備であり、政策、方針の宣伝も深く行われていないため、人民大衆がある種の事態を明確に理解していないばかりでなく、指導者すらどうしてよいか分らないといつたことも起り得る。ある人が三反過程に逮捕されたが今なお処理状況は発表されていない。この事件は人民大衆にいろいろな考えを起させた。もし法制が完備しており、法的根拠があれば大衆にあいまいな考えをもたせないばかりでなく、彼らを教育して是非を明らかにさせ、敵味方を区別させることができるであろう。（於統戦部座談会）〔人日五・一二〕

黄紹竑（政協全国委員会委員・民革中央常務委員）　三・一二　若干の地方では公開裁判に付すべき事件を公開していない。弁護は法律上被告に与えられた権利であるが、若干の幹部はこれを認識せず、実行していない。上訴制度の実施は比較的よいが、若干の地方ではなお欠点がある。全国の検察機構を強化し、幹部を充実させることに注意し、最高人民検察院が政治水準の高い人、人民代表大会代表、政協委員を検察員にあて、一般的な監督工作の責任を負わせるよう提案する。（於政協三全会議）〔人日三・一三〕

五・一六　党は政府を通さずに直接人民に指令を発し、たとえば地方機関の党委員会五人グループは反革命粛清運動において直接事件を処理した。（於統戦部座談会）〔人日五・一七〕

★李世璋（民革中央常務委員）　六・一二　黄紹竑の誤つた言論に反駁する。①わが国のすべての誤りと欠点はすべて完全な法律のないことに由来する、法律は超政治超階級的なものであるというがこれは社会主義の原則に合わない。われわれは法律と政治は統一的なものであり、対立すべきものではないと理解する。国家の政治措置は法律の形式を経て表現され、その力を借り現実を変え、それは統治階級の政治的利益と経済的利益を守るものである。②法律と政治を分け、対立させる観点は実質的には資産階級が法律の公正と超越性をかかげて社会主義法律の観点を混淆するものであり、人民を搾取する国家制度である。③わが国の実際から見て解放数年来、完全な法律がないために人民大衆の階級闘争と社会生産力の発展は阻害されただろうか。全くそんなことはな

Declassified in Part - Sanitized Copy Approved for Release 2013/02/05 : CIA-RDP81-01043R001800060003-9

い。これは完全な法律がなくても人民大衆の階級利益を守ることができることを説明している。④革命の暴風雨は過ぎ去り、われわれは逐次完備した法律をつくり公民の権利をさらによく保障する必要がある。しかし必要な、より完全な基本法規、例えば刑法、民法、訴訟法などはまだ制定されず、検察、公安、法院など国家機関も法制の執行面に欠点がある。⑤ある同志は現在の裁判が質量ともに低く、誤判を生じる原因を法律の不備にあるとしている。これは主観的一面的な見方である。政策と条例によって判決を下した事件、また法律によることを欠いたものもあるが、しかし誤判は成文化された法律がないからだと単純に言うのは実際に合わない。⑥黄紹竑の「成敗を強調し、錯誤にフタをしている」との説について——。なにをもって「二、三%の誤判があり、全国にどれだけ家を破壊され死亡し流離する者をつくりだしたかわからない」と言えるのか。欠点があるのは事実である。しかし黄先生は現在人民代表大会の常務委員であるから、国家が反革命家族を寛大にとり扱っている弁法を知っている筈である。政務院「反革命犯罪財産没収に関する規定」人民代表大会「都市に残っている反革命分子を寛大に処理し安置することに関する決定」などの法令指示中に、反革分子の家族は工作、就職の面で一般公民と同様の権利をもち、もし反革命分子の財産が没収されることがあっても家族の生活の分はそのままにし、生活していけなければ一般住民と同じ社会救済を受けることができるのである。私は労働改造農場を見学したことがあるが、労改犯人は家族をつれて同居することができる。これがどうして「流離」「失所」であるか。（於民革中央小組拡大会議）〔人日六・一三〕

丘克輝（民盟中央候補委員・同国務院交通部支部委員） 五・一六、一七、二二 交通部の官僚主義は深刻である。その主たる現れは、無方針、長期的見通しの欠如、規画の欠如、機構の膨大、重複、業務分担の不明確、副職の過多、秘書の過多、公文書の過多など。例えば公路総局では正副局長七人、総工程師五人、処長三〇余人、その上専門職の副部長と部長補佐がいる。交通部では数年来一大制度をつくりあげたがほとんど形式で実際状況とマッチしていない。制度があってもそれによってやるべき仕事がない。党員でありさえすれば技術がわからなくても技術処長になれ、大学を出ていなくても研究院長になれる。これはセクト主義である。（於交通部座談会）〔人日五・二四〕

王㶷甫（民革委員） 五・一六、一七、二二 交通部は七年来、機構の変動が大きく、そのさいの考慮が不充分である。例えば商務局検査科の職掌がはっきりせず、局長さえそれをしらない。（於交通部座談会）〔人日五・二四〕

范樸斎（国務院参事） 五・二九 国務院は官僚主義の源である。上部に官僚主義がなければ下部に官僚主義の起こるはずがない。（於国務院党外人士座談会）〔人日五・三〇〕

楊玉清（国務院参事） 五・二九 行政法の面では組織法や条例の決っていないものがあり、決っていても漏れている点が多く、これでは法律は無いに等しい。例えば国務院組織法第六条に国務院は必要に応じて若干の直属機構を設けることができると規定されているが、立法に当って、あまり厳密な規定や、細かい動きのとれない規定を設けることを避けるように考慮したため、ルーズに機構が設けられ、各種の機構が日ましに増加している。本来立法は拘束性をもつから機構は濫設できず、人員は濫用することができず、予算は破壊することができない。立法が厳格なら漏れることもない。法で決められたことは必らず実施する。かくてこそ社会主義法制である。（於国務院党外人士座談会）〔人日五・三〇〕

劉文輝（民革中央常務委員） 五・三〇 ①末端幹部の文化的政治的水準が低く、人民内部の矛盾を容易に敵対的矛盾として処理してしまう。このようなおこりうればれが違法乱紀となれば、公民の権利が深刻な損害を蒙ることはいうまでもない。これについて党と国は早くから注意し、このために憲法第九七条が規定された。すなわち「中華人民共和国の公民は違法、過怠のいかなる国家機関勤務員に関しても、各級国家機関に対して書面または口頭による告発を行う権利を有する。国家機関勤務員によって公民の権利を犯され損害を受けた者は賠償を求める権利を有する」しかし一般公民は、一部の基層幹部の強迫命令的なやり方のもとで、憲法が与えている告発の権利を有効に行使し得るであろうか。国家機関は幹部の違法侵犯によって損失を蒙った公民権に対し、憲法に照して賠償しているであろうか。多くの機関は侵犯された公民権に対する損害賠償を重視していない。②社会組織が厳しくなり、民衆は逃避することが不可能となった今日、民衆は法によって告発権を行使する方法があるのみであるが、それを説明しても多くの民衆は今なお知らず、たとえ知っていても告発しても勝てなかったらどうしようか、勝っても仕返しされたらどうしようかとの危惧をもっている。まして損害賠償権の行使などできない。こうして人民内部の矛盾はますます深くなる。③つぎのことを提案する。(イ)基層幹部の政治思想教育を強化し、整風を基層まで貫徹すること。(ロ)革命法制を励行し、まず厳格に憲法第九七条の規定を実行し、公民が告発権、損害賠償権を行使し得るよう保証せよ。人民の権利を害った幹部に対し、損害賠償の責任をもたすなら幹部教育に得るところ大きい。(ハ)人民代表と国家監察機関の監督作用を強化せよ。憲法公布三年になっても、公民の告発権と損害賠償権が充分に行使されていないのは、有効な監督不足も重要な原因の一つである。人民代表が選挙民の権利を保護する義務を持ち、国家監察機関が革命法制を徹底する責任をもち、党と政府がかれらの責任を強化し、人民の権利の保障のためにこれらをして監督作用を有効に発揮させなければならない。こうして多方面から公民権を保護する方法を講じるならば、人民内部の矛盾問題解決に大いに助けとなるであろう。（於統戦部座談会）〔人日五・三一〕

芮沐（北京大学教授） 五・三一 法律は相当できているが主要な法律は完備されていない。立法速度は緩慢であり、立法工作は混乱している。多くの重要法規および、法律性の文書は国務院以下の各部・会が起案し、内部指示として執行し、総合的機関の統一管理が行われていない。それで国務院の法制局がこの任務を担当したらよいと思う。現在の司法機関は民事の紛糾のみを管轄し、社会主義建設における各機構間の紛糾は各自が処理しているが、これは公断処を設置して、社会主義建設における各経済機構の間の問題を処理する方がよいと思う。（於中国政治法律学会座談会）〔人日六・五〕

雷潔瓊（北京政法学院教務長） 五・三一 旧弁護士に活路を与えなければならぬ。その方法としては次の点が考えられる。①自由

Declassified in Part - Sanitized Copy Approved for Release 2013/02/05 : CIA-RDP81-01043R001800060003-9

Declassified in Part - Sanitized Copy Approved for Release 2013/02/05 : CIA-RDP81-01043R001800060003-9

職業者として法律顧問処の工作に参加させる。②企業の法律顧問を担当させる。③ブルジョア法学の古典を翻訳させる。例えば中国法制史等の研究工作を行わせる。（於中国政治法律学会座談会）〔人日六・五〕

謝懐栻（中央政法幹部学校教師）　六・四　一部の人は法律の不備を当然のことと考え、民法刑法がなくても恣とするに足りないとしているが、このような見方は政策をもつて法律に替えようとする誤つた観点である。（於中国政治法律学会座談会）〔人日六・五〕

林志鈞（国務院参事）　六・三〜四　現在、中国の法典工作は非常に緩慢である。多くの面で、公文（注＝命令・指示等）を法律に替えているが、これはやめなければならない。暫行条例を作る方が公文によるよりもよいと思われるし、また憲法にも抵触しない。また、当局は、弁護士制度についても注意が足りない。（於国務院党外人士座談会）〔人日六・五〕

李任仁（民革中央委員、広西省副省長）　六・五　民革は全国人民代表大会に対し法制の確立を提案する。法制が不完全であれば共産党が正しいかどうかをはかる根拠がない。（於民革中央小組拡大会議）〔人日六・六〕

顧執中（九三学社候補中央委員）　六・二六　憲法第八五条の公民は法律上一律平等であるという規定は、現実には多くの場合そうなつていない。第八九条の人身の自由は侵されない、裁判所の決定あるいは検察院の許可なくしては逮捕されないという規定は、反革命粛清のさいの行動によつて、全く破壊されてしまつたことが証明されている。第八七条の言論、出版、集会、結社の自由という規定は実際にはすべて保証されていない。第九四条の公民は教育を受ける権利をもつという規定も破壊されてしまつているが、高等教育部と教育部は、ただ、学校が少く人口が多いのだから、諒承してくれというだけである。一九五四年に憲法が採択されてから、その条項のあるものは徹底的に破壊され、あるものは有名無実である。現在、劉少奇委員長から一般公民に至るまで誰も憲法擁護をもちだすものはいない。憲法を反古紙同然にしてしまつて、やたらに人を拘禁し、やたらに逮捕するなど、したいことをすることができる。〔光明日報より人日六・二六転載〕

★**劉文輝**（民革中央常務委員、）　七・五　整風運動の過程で逆流が現われた。すなわち右派分子は故意に司法工作における錯誤を採し、司法工作の欠点を誇張した。これは全国司法工作者に対する挑発的な軽侮である。これらの人の意見は共産党のあげた一切の成績を否定し、党の威信を弱めて党の指導を取消し、人民を社会主義の大道から資本主義の袋小路へ引戻そうとしたものである。党員幹部の欠点と錯誤が生れる原因には二種類ある。第一種は旧社会が残した非労働者階級の思想が絶えず彼らを襲撃していること、第二種は彼ら自身の努力が足りず、客観情勢の迅速な発展に適応できないことである。完全な成文法律と完全な司法制度のないことは欠点と錯誤の生れる主要な原因ではない。建国の初に完全な成文法律と完全な司法制度をもつことは不可能である。周知のように、法律制度は上層建築であつて、新な上層建築は新な基礎――生産関係の総和的発展――に従つて発展するものである。三大改造が基本的に完成される以前においては新な基礎は完全には安定せず、従つて、客観情勢にもとづいて各種の法規を制定するより外ない。（於全国人民代表大会）〔人日七・六〕

★**史　良**（司法部々長）　七・一二　中国には法律がなく、人治を重んじて法治を軽んずると右派分子がいうのは、中国は「アメリカの法治の精神」に及ばないということである。元来、彼らの要求する法治はわれわれの要求する法治と異り、アメリカ式の法治である。彼らはまた反革命鎮圧は「違憲」であり、「違法」であるというが、われわれが国民党反動派の憲法、法律に違反しているというのなら、これは事実である。そればかりでなく、中国人民は共産党の指導下に蔣介石憲法とその法統を永遠に廃棄したことは一九四九年の共同綱領第一七条に規定されている。われわれは中華人民共和国憲法第一九条の規定を厳格に執行し、断固反革命の活動を鎮圧したもので、黄紹竑、羅隆基の所説こそ憲法の規定に違反している。彼らはまた人民民主法制にも反対している。彼らが法制改革は旧裁判官、旧検察官その他旧法律関係者に打撃を与えたのみで旧法を継承していないと責めているのは、旧法律関係者を復職させ、旧法を復活させようとするものである。現在の裁判官が「法律を解せず」「中国文の水準が低く」「判決文すら書けない」というのは彼らがこれに取つて代ろうとするものである。事実が証明しているように、もしわれわれが旧法統を徹底的に廃棄し、反動的な旧法律観点を批判しなかつたなら、また、反党、反人民、反社会主義及び人民司法工作に不適当な旧司法関係者を人民司法機関から一掃しなかつたなら、われわれの司法機関は真に人民の司法機関たることができず、人民の要求に合致することができず、今日の社会主義建設の要求に合致することができなかつたであろう。（於全国人民代表大会）〔人日七・一三〕

★**許徳珩**（九三学社主席）　七・二　共産党の指導、人民々主独裁社会主義の道は憲法に規定されており全国人民のともに順守するところである。右派の野心家が両本を揺がし、壮厳な憲法を破壊しようとたくらんでも全国人民は絶対に応じない。（於全国人民代表大会）〔人日七・三〕

3　反革命粛清に関するもの

羅隆基（民盟副主席、国務院森林工業部部長）　五・二〇、二二　あるものは党に対して批判しても、将来報復攻撃を受けることのないよう党の保証を求めている。毛主席にこの保証を求めることはどうかと思うが、人民代表大会と政治協商会議で委員会を設置すればよいと思う。この委員会はこれまでの三反、五反運動、反革命粛清運動における行き過ぎを検討するばかりでなく、エン罪を受けたものはこの委員会に訴えるよう声明を出す。この委員会は共産党と民主諸党派および関係方面の人々で構成するようにする。この委員会を設置すれば三つの利点がある。一つは意見の発表を奨励することによつて、各地方の知識分子は意見があつても持つていきどころがないといつた懸念を解消し、「道はすべて北京に通ずる」ことになる。第二に、これまでの「三反」「五反」「反革命粛清」は大きな成果をあげたが、しかし副作用もあり、人人は恐れてしやべらなくなつた。こんどの「言論の自由」「批判」のあとに、また「言論の圧迫」「粛清」があることを心配しているものがある。これまでの運動でエン罪を受けたものに「エン罪をそそぐ」機会をあたえてやれば、彼らと党および政府のへだたりを緩和することができる。「平反」（エン罪を審査する）の機

Declassified in Part - Sanitized Copy Approved for Release 2013/02/05 : CIA-RDP81-01043R001800060003-9

Declassified in Part - Sanitized Copy Approved for Release 2013/02/05 : CIA-RDP81-01043R001800060003-9

榜は「三反」「五反」「反革命粛清」のときの指導機関と区別しなければならない。なぜならばこれらの運動は共産党が指導したものであるからである。それでエン罪を審査するときには、共産党のほか、各民主党派と無党派の人々も参加させ、これによつてこれまでの運動が成果のあつたものであることを示すとともに、またエン罪を受けたもののために問題を解決すべきである。エン罪を受たものは、各民主党派にあるだけでなく、共産党内部にもある。第三に、現在だれも下級機関に報復打撃の事件が起らないことを保証することができないが、この機関があれば、報復しようとするものは恐れて手を出さず、また報復を受けたものは、それを訴える道が開かれることになる。このようにすれば、反革命粛清中に生じた問題を検討することができるとともに、また整風運動にも適応できることになる。したがつて地方の人民代表大会と政治協商会議もこのような委員会を設置し、この委員会を系統的なものとすべきである。（於統戦部座談会）〔人日五・二三〕

六・二五　平反委員会という名称を私は使つたことがない。私が言つたのは人民代表大会常務委員会、政協、各民主党派が共同で一つの委員会をつくり、それに三つの機能をもたせる。そして、その一つが平反作用（再審査）であると言つたにすぎない。（於民盟中央小組拡大座談会）〔人日六・二六〕

★李仲公（国務院参事）　五・二七　羅隆基が統戦部座談会で行つた誤判再審論には賛成できない。尖鋭な階級闘争の時期に、しかも六億の人口を擁する大国家では、どんなに能力のあるものでも少しの誤りもしないということはありえない。単純に誤判再審論を強調すれば地主、富農もエン罪を叫ぶに至るであろう。（於国務院党外人士座談会）〔人日五・二八〕

★呉　晗（民盟中央常務委員）　六・一〇　羅の意見は二つの問題に亘つている。①党の指導した三反、五反、粛反の機構を信任しないこと。②最高権力・立法機関たる全国人民代表大会と協商機関たる全国政治協商会議を司法行政機関に格下げしようとしていることの二つである。（於民盟中国人民大学支部座談会）〔人日六・一一〕

★人民代表大会江西省代表小組　六・二九　羅隆基は統戦部座談会における自分の発言について「平反委員会」の字句を使つたことはない、各紙の発表はすべて自分の発言と違う、また新聞発表前に新聞記者の原稿をよく見なかつたと言うが、彼は自分の誤りを弁解するために字句をもてあそぼうとしているのである。彼の発言についての原稿は事前に彼自身が見ただけでなく自ら筆を加えたものであることを新聞記者が証明している。（於全国人民代表大会小組会議）〔人日六・三〇〕

★史　良（国務院司法部長）　七・一三　羅隆基の提出した「平反委員会」は右派が国家の人民司法機関を超越し、また党の指導を脱して、すでに逮捕、判決された反革命分子を大量に釈放しようと企図したものである。周知の通り、粛反は絶対必要なことで、これが行われなかつたなら、今日の安定はありえない。右派分子が粛反運動の偉大な成績をみて見ないふりをし、ひたすら欠点と錯誤のみをあげて、反革命分子のために代弁するのは別に考えるところがあるからである。（於全国人民代表大会）〔人日七・一三〕

黄紹竑　（民革中央常務委員）　五・一六　①整風運動も必要であるが、それよりも法制を完備しなければならない。整風を行うだけで法律制度を設けなければ整風の効果を永久に保持することはできない。②労働改造に服している者がなお二万人に上るが早急に対策をたてて問題を解決すべきである。③国民党員で革命に尽力しながらも過去の履歴を問われて重罪に処せられたものについては事実を調査して救つてやらなければならない。（於統戦部座談会）〔人日五・一七〕

六・一五　私が「党は過ちは覆いかくす」と言つたのは決して間違いではない。ただ表現に不適当な点があり、それが誤つて引用され、反動分子に利用されたことは認める。（於民革中央小組拡大会議）〔人日六・一六〕

七・一五　わたしは封建的ブルジョア思想をもつているため今回の整風運動にあたつても反党・反社会的発言を行つた。①法制の完備を強調し、大衆運動こそが誤りを正すための抜本的手段であることを見逃したのは誤りである。②人民代表大会代表として各地を視察した際、司法部門については専ら反革命事件などに対する判決の不当を究明するという立場をとつたが、これはわが国の司法機関を侮辱し、反革命分子たちの気勢を煽る結果となつた。（於全国人民代表大会）〔人日七・一六〕

★李世璋（民革中央委員）　五・三〇　黄紹竑は、党が人民に直接呼びかけ、指示を発することに反対しているのだ。司法、検察、弁護士の相互制約の機能が発揮されておらず、成績ばかり強調して欠点をかくし、全国的にどれほどの人が所を失い流浪しているかわからないと言い、司法機関は誤判をし、重い判決を下したとの批判がそれである。（於民革中央小組拡大会議）〔人日六・一〕

★李済深（民革主席）　六・一八　黄紹竑は、建国いらい中国人民がかちとつた偉大な成果に対してよろこんでいないような態度を人民に感じさせ、いたるところにアラを見つけて党と政府の顔を汚そうとしている。（於民革中央小組拡大会議）〔人日六・一九〕

★王昆侖（民革中央常務委員）　六・一八　太陽から黒点を見つけるように顕微鏡でわが国の暗い面を探している。龍雲、黄紹竑はどんな前途を希望しているのか。共産党を嫌つて、誰について行こうとするのか。（於民革中央小組拡大会議）〔人日六・一九〕

★陳其瑗（民革中央常務委員）　六・一八　黄紹竑は徹頭徹尾右派である。党と政府の成績は彼にとつて仇であり、党と政府の錯誤と欠点は特に興味をそそるのである。（於民革中央小組拡大会議）〔人日六・一九〕

★史　良（国務院司法部長）　七・一二　黄紹竑は司法工作に対して異常な「関心」を寄せ、人民民主法制の擁護者をよそおつているが、彼の興味はわれわれを助けて工作を改善するのではなく、視察工作の機会を利用して、個々の「誤判」材料を集め、反革命分子に替つてエン罪を訴えることである。彼は去年の人民代表大会と今年の政協会議において反革命分子のために代弁し、また、自己の合法的地位を利用して、公然と反革命分子を弁護し違法を敢てした。最近新聞が暴露した彼の反革命分子庇護事件はその証明である。（於全国人民代表大会）〔人日七・一三〕

陳其尤　（致公党主席）　五・九　反革命粛清のさい逮捕された民主党派の成員について民主党派はなにもわからない。それがわかつてもなぜ逮捕されたのかはつきりしない。いかなる理由にせよこれはよくない。これは秘密保持の問題ではなく、法を守るかいな

Declassified in Part - Sanitized Copy Approved for Release 2013/02/05 : CIA-RDP81-01043R001800060003-9

かの問題である。逮捕条例では、逮捕して二四時間内に法院に送り、四八時間内に法院は拘留か否かを決定し、もし拘留ときまればその理由を家族に通知しなければならないと規定している。にも拘らず家族に知らされていない現状である。(於統戦部座談会)〔光明五・一〇〕

章伯鈞(民盟中央常務委員)　五・一〇　三反、五反闘争は成績をあげたがある種の誤りによって相当の副作用をもたらした。「三反闘争」中の副作用は、今日まで五年になるがなお完全に除かれていない。政府はこれを除く方法を考えているであろうか?。(於統戦部座談会)〔人日五・一一〕

千家駒(民盟中央委員)　五・一一　三反、思想改造、あるいは粛反運動できちんとした闘争をしたものにはハッキリ説明すべきである。もちろんこれは古い勘定の清算ではない。中国の高級知識分子には自尊心があるから、それを傷つけたなら、その積極性を長い間回復することができない。(統戦部座談会)〔人日五・一二〕

陳銘樞(民革財政部主任委員・国務院財政部参事室参事)　五・一八　財政部では三反のとき老虎(闘争の対象とするもの)が二五%、反革命粛清のときには五%を予定した。事前にこのようなパーセンテージをきめるのが科学的といえるか。これは主観主義のあることをはっきりと示すものである。(於財政部党委員会、同部所属単位各民主党派無党派人士座談会)〔人日五・一九〕

王昆侖(民革中央常務委員)　五・二二　反革命粛清問題については深く検査を行うよう希望している。およそ誰かがどこかで誤った処理を受けたというような場合があったなら公然名誉を回復してやるべきである。(於統戦部座談会)〔人日五・二三〕

汪長風(同済大学助教授)　六・不明　反革命粛清は人類の道徳に対する攻撃であり、人の魂をうち砕くものである。当時、私は反革命粛清の積極分子の一人として他人の手紙を調べたことがあるが、自己の良心に背き、自己の人格を破壊し、なんとそれは卑劣なことかと思ったものである。このようなことは私のような人間のやるべきことではなかったし、組織もまた私にこのようなことをさせてはならなかったのだが、当時の雰囲気はこのようにすることを正しいとした。これは党の責任である。反革命粛清は誤った政策であり、単に方法の誤りではない。共産党委員会は方針の錯誤を検査すべきである。党の末端組織は全く教条主義者に把握されてしまっている。〔解放日報六・一七　人日六・二五転載〕

葛佩琦(中国人民大学講師)　五・末　反革命粛清運動がまずかったために党は誤りを犯した。党員は大衆を監視する私服警官である。(於中国人民大学座談会)〔人日五・三一〕

4　整風の進め方に関するもの

龍雲(民革副主席)　五・二二　統戦部の座談会で発言が活発でないのは、これまでの大衆運動がすべて共産党によって粛清の手段として行われてきたため、座談会出席者が後難を恐れて発言しないのである。(於民革中央小組拡大会議)〔人日五・二四〕

五・三〇　この座談会出席者が勇気を奮って大いに党を批判することを希望する。高級幹部の子女だけを収容する学校があることはかれらの特権意識を助長するから廃止すべきである。(於統戦部座談会)〔人日五・三一〕

六・一五　五月二二日の会議で「共産党によって粛清の手段として行われた」云々と私は述べたが、粛清はもちろん不良分子に対して行われるもので、それをハッキリさせなかったのは誤りである。統戦部の座談会で私は、章伯鈞らの説に肝銘したと述べたが、それは整風における率先垂範作用を認めたからでその発言の内容に対してではない。初めのうちかれらの発言に根拠があると思っていたが憲法を読み直してから、かれらの説に根拠のないこと、錯誤を犯していることを知った。(於民革中央小組拡大会議)〔人日六・一六〕

工商連関係者　五・一一　①整風は五反運動の再来だと思っている。②批判された人があとで報復しないか。③「鳴放」すると混乱が起り、おさまりがつかなくなるのではないか。④商工業者は認識のレベルが低く花や草がいっしょに開放されると見わけがつかなくなる。⑤上層はなごやかに問題を解決できても末端はそうはいかない。⑥整風運動は思想改造であり、思想改造はすでに長期にわたっている。それをなぜ運動形式で進めなくてはならないのか。⑦整風運動はただ三つの主義に反対するだけでは不十分である。これに反個人主義、反自由主義を加えるべきである。⑧ある人は整風は共産党員を本来あるべき姿にすることだと思っており、企業の政府側代表が本来あるべき姿にもどされるのをひそかに喜んでいる。(全国工商連北京天津代表座談会)〔光明五・一三〕

陳銘樞(民革中央常務委員)　五・一六　党員の欠点をあまり公開することは党の威信を傷つけるという者があるが、整風の精神から言うならば、むしろ大いに党員の欠点を指摘すべきで、欠点は今さら言う必要がない。(於統戦部座談会)〔人日五・一七〕

金芝軒(民進中央委員)　五・一六　整風は中央各部の党員部長から始めよ。(於統戦部座談会)〔光明五・一七〕

李毅(九三学社中央委員会秘書長)　五・二一　批判者に打撃を与えたり報復したりするのを防止する弁法を制定してもらいたい。毛主席が打撃報復を許さないということを公然と話すようにしてほしいというものがある。そうでなければ大きな「鳴放」はできない。(於統戦部座談会)〔光明五・二二〕

董友江(国務院参事)　五・二七　粛反過程における懸念には二種類ある。一つは共産党が皆に意見を出させておいて一挙に撲滅するのだろうと考え、一つは意見発表後の批判や報復を恐れていることである。(於国務院党外人士座談会)〔人日五・二八〕

周穎(民革中央委員)　六・五　従来の運動では共産党員が先頭に立ったのにこんどはなぜ待機しているのか。直ちに出陣せよ。共産党内の重大問題はいま金庫の中に納められているが、党幹部はこれを暴露し党内外で検討せよ。共産党、団、労組、民主党派が参加する機関を政府内につくるべきである。反革命粛清運動ではわが党の党員が闘争の対象にされても傍観するのみであったが、今後は行き方を変えるべきだ。(於民革中央小組拡大会議)〔人日六・六〕

★**許広平**(民進副主席)　六・一〇　はっきり右派と限界をつけることはさらに良く意見を述べさせるためであり、決して意見の発表を終らせるためのものではない。今や大論争の時が来た。(於民進座談会)〔人日六・一一〕

★**雷潔瓊**(民進常務委員)　六・一〇　ある者は官僚主義反対をもつ

て反社会主義へ、教条主義反対をマルクス主義反対へ、セクト主義反対を共産党反対へひっぱっている。これら反動言論に対し厳しい批判を加えなければならない。（於民進座談会）〔人日六・一一〕

栄毅仁（工商連副主任・上海市副市長）六・一一　最近二つの反革命パンフレットを入手したが、これは反革命分子が大放大鳴を利用して反革命活動を行っていることの証明である。商工界は警戒心を高めなければならない。（於上海人民委員会工商業改造弁公室、上海統戦部共同主催座談会）〔北京放送六・一二〕

程　潜（民革副主席）六・二三　毛主席の論文の中の六項目の政治基準を武器とし、民革内の右派分子反対の整風を展開しなければならない。（人日六・二三寄稿）

5　統一戦線に関するもの

許徳珩（九三学社主席）五・八　①九三学社は幹部のなり手がない。在職幹部は安心して活動できない。②社員は多忙で会議を開くのも難しい。③昨年来社員二〇〇余名が共産党に入党し、そのうち多くのものが入党後退社を要求している。これらの問題を統戦部は解決してほしい。（於統戦部座談会）〔光明五・九〕

陳銘枢（民革中央常務委員）五・八　①学校内の党委制度を廃消せよ。②機関に党外人士を吸収し、重大問題の討論に参加させよ。③党と党外人士は話しあって両者の間の冷い状態を改めるよう提唱する。（於統戦部座談会）〔光明五・九〕

胡子昂（民建副主任委員）五・九　①共産党と民主党派との関係は緊密でない。長期共存・相互監督の方針がうちだされてからも具体的な措置は一歩も進められていない。民主党派に独立自主の条件ができていないのに共産党はむやみに急いで組織の独立を強調し指導はほったらかしである。長期共存は空話でなく堅実な関係がなければならない。監督作用を発揮する一方、商工界の合法的な利益を代表して中共、政府各機関に対し批判や異なる意見をださなければならない。②百花斉放・百家争鳴の方針がだされてから、共産党ははっきりした説明をわれわれに与えていない。商工界のあるものは百花斉放は文芸界、百家争鳴は学術界のことだと思っている。また「放」「鳴」「整」は三部曲で「放・鳴」のあと「整」されると疑っている。われわれにもこの心配がある。③工作の連携が密接でない。民主党派の独立性を尊重するよう共産党に希望する。④商工業者の二面性を強調するのはかれらの卑屈感を助長する。⑤党と大衆の間のへだたりを縮めるべきである。両者の間に垣がある。非党員の指導者が職権を行使するさい、共産党員は往々にしてこれを尊重しないため職位はあるが職権がないといった現象をもたらす。共産党員と大衆との間には距離がある。数人の党員が話しているところへ一人の党外人士がやってくるとかれらはピタッと話をやめてしまう。一般機関の人事幹部は殆ど若い党団員が担任している。そのため社会経験が少く、工作方法が生硬で党と大衆の間に隔たりをつくってしまう。企業内で共産党員が言えばなんでもできるが、資本家側の支配人や副支配人が何を言ってもダメである。商工界一般に猜疑があるのは統一戦線工作が不充分である証拠だ。⑥民建幹部の共産党に対する意見と要求はつぎのとおりである。(イ)共産党の民主党派幹部に対する関心が足りないのでつぎのことを希望する。党課（党の学習）を傍聴し階級教育を受けることを許されたい。共産党、青年団、労組への参加問題解決に協力されたい。政治報告会の定期挙行。(ロ)民主党派、特に民建に於て指導者と幹部の思想が対立している。幹部は指導者に服さず、主として階級関係につき指導者は幹部を説伏しない。統戦部の援助を望む。(ハ)幹部に三不管（政府、労組、統戦部のことに関与しない）四不像（民主人士でもなく、商工業者でもなく、機関の幹部でもなく、プロレタリア階級でもない）の思想がある。⑦その他の提案統戦部と民主党派上層部との定期的座談会の開催、両者は連携を強化して工作制度をうちたて具体的方法をきめること。中共の民主党派に対する指導強化。相互監督と結びつけた制度をきめること。共産党員と党外人士との交際を深めること。中共は民主党派幹部に関心をもち、彼らを育てるという見地から、一視同仁の扱いをすること。すでにとられている政策と措置が実施されているかどうかを、統戦部は関係部門を動員して検査すること。（於統戦部座談会）〔光明五・一〇〕

王昆侖（民革中央常務委員）五・九　人民代表大会常務委員会は実情を了解すること少く、具体的討論が少く、個別接触が少い。民主党派は機関の中で職と責任があって権利がない。それで民主党派には居候根性があるというものがあるが、果してわれわれを主人の地位においているか見て貰いたい。統戦部は上を統べて下を統べないのは事実だが、上をよく統べているか疑問だというものもある。（於統戦部座談会）〔人日五・一〇〕

譚志清（民建副秘書長）五・九　民主建国会の工作者は民建の幹部が工作、福利、政治待遇等の面でその他機関の幹部と機会均等であることを希望している。民建機関で働いているものは政府機関で働いているもののように前途がないと考えている。このような現象は統戦部が上を統べて下を統べないことと関係がある。例えば統戦部は民建機関の処長級幹部に対しては何らの関係ももたない。（於統戦部座談会）〔人日五・一〇〕

曾昭掄（民盟中央常務委員）五・一〇　共産党が国家の重大問題を先議するのに誰も反対しない。しかし民主党派は比較的早く討議に参加し、早く事情を了解すべきではなかろうか。民主党派成員の意見は容易に上部に反映されるが、無党派民主人士の意見は組織がないために反映させることが困難である。今後は無党派の人人に意見発表の機会を与えなければならぬ。（於統戦部座談会）〔人日五・一一〕

邵力子（民革中央常務委員）五・一〇　民革につながりのある社会人士の多くは生活問題と就業問題の解決を必要としている。その一部として彼らを文盲一掃工作に利用することを考慮できないであろうか。これらの社会人士がこの仕事を担任できれば、毎月一定の報酬を得て、生活、職業問題が解決され、社会主義建設に対しても一分の責任を尽すことができる。（於統戦部座談会）〔人日五・一一〕

中小都市に民革の組織がない。地方組織を発展させることができれば相互監督の働きをすることができる。（於統戦部座談会）〔光明五・一一〕

羅隆基（民盟副主席）五・一〇　昨日の発言で、民主党派は眼でもなく、外でもなく、眉毛に過ぎないと言ったものがある。眉毛

Declassified in Part - Sanitized Copy Approved for Release 2013/02/05 : CIA-RDP81-01043R001800060003-9

はあつてもなくてもよいものである。このような論調が今なお存在しているのは、毛主席の提出した長期共存、相互監督の理論宣伝が不十分だからである。私営商工業の改造に対し、民主建国会の組織がなかつたらこんなに早く行い得なかつたであろうし、また民革は台湾の平和解放のため相当働いている。これらの事実は大いに宣伝する必要がある。民主党派と共産党との長期共存にはまず民主党派の長期存在の問題を解決しなければならぬ。現在一部の知識分子は民主党派に参加することを希望していない。他人から立遅れと言われることを恐れているのである。それで彼らは何とかして共産党に入党しようとしている。民主党派に加入することが共産党への加入に影響があるか？もし影響があるなら民主党派に参加しないというものがある。党がもしこのような人々を吸収するなら党の威信に影響するばかりでなく、民主党派の増員の対象は皆残りものとなるであろう。共産党は労農大衆の中に発展し、民主党派は労農大衆の間に発展することができず、主として旧知識分子の中に発展する。しかも彼らの多くは三〇～四〇歳以上の人々である。この矛盾は速かに解決すべきである。そうしないなら共存することはできない。（於統戦部座談会）〔人日五・一二〕

民主党派は重大政策について討議に参加する機会が極めて少い。有名有実の協議に参加させられたい。民主党派の独立、自由、平等についてはその条件が与えられなければならない。民主党派の成員は一部の会議に参加できず、一部の文書は見ることができない。これはよくない。（於統戦部座談会）〔光明五・一二〕

羅隆基　（民盟副主席）　五・二二　国家経済委員会、国家計画委員

会及び国務院各弁公室の指導者の大半は党員である。この点もまた党が旧知識分子を多く信任していないことを説明している。党員の政治的自覚は高いが、技術知識と経済計画工作の経験は必らずしも豊富でない。党は安心して旧知識分子を管理工作に参加させるべきである。（於統戦部座談会）〔人日五・二三〕

★**史　良**（民盟副主席）　五・一〇　民主党派が共産党と長期共存できるか否かは民主党派構成員の多少によるのではなく、民主党派が社会で作用を発揮し得るか否かにある。民主党派が代表した階級は消滅したが、その階級的思想意識は長い将来存在するであろう。それで民主党派が存在し、工作を続行する必要がある。共産党の発展が早ければ民主党派は長期共存できないということおよび、あらゆる知識分子は民盟の盟員になり、共産党に加入できないようにしてはじめて長期共存といえるという二つの見方は誤つている。（於統戦部座談会）〔人日五・一二〕

民主党派の成員が共産党に入ると長期共存できないというが、もし自覚が高まつて全部入党すれば差支えないではないか。共産党は非党員を信任しないというが、私は部長（大臣）を八年していてそういうことを感じたことはない。文書もみんなみている。（於統戦部座談会）〔光明五・一二〕

★**陳豹隠**（四川省政協常務委員）　六・六以前　指導者と被指導者の間には矛盾がある。従つて共産党と民主党派の間にも矛盾がある。共産党の指導下にある各民主党派の内部組織が独立であることは当然だが、その内容、形式も共産党と同様であることを要求されるなら、共産党の指導する統一戦線は意義を失うであろう。（対新華社記者談話）〔人日六・六〕

★**陳鼎文**（民盟候補中央委員）　六・二五　一九四八年、民盟三中全会は永遠に共産党についていくことを決議しているが羅はこの点に賛成しなかつた。民盟北京市委主任委員呉晗は、民盟組織は同級の共産党委の指導を受けることを提案、民盟中央はこれに同意したが羅は同意しなかつた。彼は盟員の中に共産党に入党する者があるのを知ると、民盟内の共産党員は民盟を脱退すべきであると提案した。（於民盟中央小組拡大座談会）〔人日六・二六〕

★**王一帆**（農工民主党中央委員）　五・一一　共産党員は民主党派の機関内から撤退しないで、もつと民主党派に入党して民主党派の党員と幹部の中に共産党の組織対象を育ててほしい。（於統戦部座談会）〔光明・五・一二〕

黄鼎臣　（致公党中央委員）　五・一一　統戦部の致公党に対する援助は大きいがまだ不十分である。（於統戦部座談会）〔光明・五・一二〕

楊逸棠　（農工民主党中央委員）　五・一一　上は統一されているが下は不統一である。統戦部は民主党派との工作関係を放任してはならない。（於統戦部座談会）〔光明・五・一二〕

蔡廷鍇　（民革中央委員）　五・一一　中央の統一戦線工作は良好であるが、地方では問題がある。民主党派がなにものであるかを知らないだけでなく、統一戦線政策もしらない。（於統戦部座談会）〔光明・五・一二〕

厳信民　（農工民主党中央委員）　五・一三　民主党派と共産党の地位は実際的には平等でないこと甚だしい。（於統戦部座談会）〔光明・五・一四〕

葉篤義　（民盟中央副秘書長）　五・一六　民主党派は今後国際的活動面でより多くの役割りを発揮すべきである。民主同盟、民主促進会、農工民主党、九三学社は解散し、別にインテリ分子の政党を組織するよう提案する。（於統戦部座談会）〔人日五・一七〕

六・一三　自分の誤つた言論は社会に害を与え損失をもたらした。深く恥じている。私は一方では共産党の全国的な政策指導、および省、市における政策上の指導の必要を認めながら、他方で各業務単位における党組織の役割を減らすべきだと考えた。しかしこれは実際には党の指導を浮き上らせるものであつた。実は共産党の方針政策は各業務単位の実践を経ることが必要なのである。私は行政指導の責任を一部負つているがいつもその機関の党支部が力の不足を補つてくれている。党支部がなくては私はよりよく任務を果すことができない。（於民盟中央小組会議）〔人日六・一四〕

第三　重要言論総覧

★**王之相**（九三学社中央委員）　五・一三　共産党は内政不干渉の方法をとり民主党派内の共産党員をひきあげているが、これは研究に値する。共産党の援助を内政干渉ということはできない。（於統戦部座談会）〔光明・五・一四〕

★**厳希純**（致公党副秘書長）　五・一六　今日の統一戦線工作はその注意を共産党人士がいかにして協力し事を共にするかという問題におくべきである。このためには共産党員と非党員の双方が責任を負わねばならない。しかし共産党は国家を指導する党であるから、党はより多くその任務を負うべきであろう。統戦工作部は今後インテリ分子を発掘し統戦工作に一層注意されたい。（於統戦部座談会）〔人日五・一七〕

厳景耀　（民進中央常務委員）　五・二二　党員に対する統一戦線工作を強化されたい。民盟、民進、九三学社、農工民主党を合併し

Declassified in Part - Sanitized Copy Approved for Release 2013/02/05 : CIA-RDP81-01043R001800060003-9

Declassified in Part - Sanitized Copy Approved for Release 2013/02/05 : CIA-RDP81-01043R001800060003-9

て社会主義同盟を結成することを主張する。民主党派の専従幹部は政府機関、企業にも属せず、共産党にも属していない。彼らの待遇、抜擢、養成には一定した制度がない。人民代表大会代表、政協委員の視察は成果をあげているが自ら限界がある。故に中央と地方の人民代表大会に各種の常設委員会を設け、これに民主党派、無党派、専門家を参加させるように希望する。(於統戦部座談会)〔人日五・二三〕

王昆侖　(民革中央常務委員)　五・二三　民主党派が十分に国家事務に参加するのを支持してもらいたい。共産党は引続き民革の団結、進歩を援助されたい。民革内の共産党員は積極的に作用を発揮されたい。(於統戦部座談会)〔人日五・二三〕

厳誇声　(民建中央委員)　五・二四　民主党派と人民団体の中の共産党員は同じ職務の非党員とは同じ地位にあるべきである。この共産党員は企業の中の政府代表とは性質が異る。政府代表は政府を代表して企業の指導に来ているのであつて、民主党派、人民団体の中の副主任委員、副秘書長は共産党を代表してその党派、団体を指導しにきているのである。彼らはそこで規定されている職権内で職務を行使しつつ党と連絡すればいいのである。(於統戦部座談会)〔光明五・二五〕

買合買提江・買合蘇木　(政協新疆ウイグル自治区委員会副主任)　五・三一　現在の私は以前よりも消極的であり臆病にもなつているので意見を提出したくない。というのは曽て政協の工作について党委統戦部および関係指導者に相当意見を出したが今なお何らの回答も得ないからである。政協の任務は人民委員会の工作を援助し、常に人民大衆の意見と要求を反映すべきものであるが、現在の自治区政協にはその任務を完成する能力がない。しかもその責任はわれわれよりもむしろ党委統戦部が負うべきである。一九五六年の人民代表大会に提出された六〇余件の提案は、今なお処理されていない。これらの提案はいずれも人民大衆の合理的要求であり、人民代表も常に人民から督促されるのであるが何とも答えようがない。かくて大衆と政協の間に矛盾が生れ、政協委員は問題を解決し得ないことをみてついに意見を述べなくなつた。(中共新疆ウイグル自治区委員会座談会)〔人日六・三〕

陳其尤　(致公党主席)　五・不明　①民主党派の組織機構の充実を援助されたい。②民主党派に一定の政治的地位と権利を与えられたい。③農村から都市への移住は制限されているが、帰国華僑、華僑家族は農村から都市へ移住させるほうがよい。かれらは農村で特別の配慮が与えられ、農民に不平をもたせ易いからである。(於統戦部座談会)〔人日六・一〕

翁文灝　(民革中央常務委員)　六・三　下部の統戦工作は空つぽで有名無実である。(於民革中央小組拡大会議)〔人日六・四〕

銭昌照　(民革中央委員)　六・三　一部党員は党外人士を無視、蔑視し、とくに知識分子の中に強い反感を抱かせている。(於民革中央小組拡大会議)〔人日六・四〕

周　穎　(民革中央委員)　六・五　今回郵電部の同志たちが多くの問題を暴露したが、こんなことはとつくに党内で暴露すべきであつたと思う。党員同志はそれを知らなかつたであろうか、意見がなかつたであろうか、実際には党内民主化の不十分にあると思う。民主党派としては機関の中にある組織を作り、この組織の中へ共産党、共産主義青年団、労働組合、民主党派が参加し、この組織は大衆が暴露した問題を研究し、それを処理する意見を提出し、共産党が迅速に問題を解決するように監督する責任を負うべきと考える。(於民革中央小組会議)〔人日六・六〕

金鼎新　(致公党中央委員)　六・八　①民主党派幹部の身分を明確にせよ。②民主党派成員の共産党加入要求の可否、またその方法をどうするかを明確にせよ。これは民主党派幹部に活動の情熱を持たせ、また民主党派がその成員を発展させるのに有利である。(於致公党中央委員拡大会議)〔人日六・一〇〕

司徒肇　(致公党中央委員)　六・八　一九五六年以後、統戦部の民主党派に対する援助はひじように減少した。統戦部は専門職員を指定し経常的に民主党派の実際工作をしている幹部と連携をとるようにすべきである。(於致公党中央委員拡大会議)〔人日六・一〇〕

呉　晗　(民盟中央常務委員)　六・九　知識分子はすべて民主党派に参加し、共産党に参加させないというのは進歩した知識分子の現状と要求に一致しない。民主党派多年の工作は共産党の団結に協力し、また知識分子を教育することであつた。現在一部知識分子の政治的自覚が高まり共産党に参加しているのはようこぶべきことである。なお私は民主党派が長期存在できるか否かは吸収党員の年令の問題ではなく政治的立場にあると思う。(対人民日報記者談話)〔人日六・一一〕

胡宗輸　(天津市機電工業局科員)　六・一二以前　中共は民主党派に対し一つの省、市、或いは区の法制および警察権を与え、試験的にある期間、政治をやらせてみて人民のためにやれるかどうか見てはどうか。〔人日六・一二〕

艾瑋年　(民盟員・華中師範副教授)　六・二三以前　①長期共存・相互監督は双方が対等であるときの言い方である。しかし共産党は指導するほうであり、民主党派は指導されるという関係であり対等ではない。また共産党は大きく民主党派は小さい。小さいものがどうして大きいほうを監督できるか。これは矛盾であり、このような状況で長期共存を説いても通らない。②従来民主党派はただ共産党の提出する成品に意見をだすことができるだけで、たとえば共産党提出の文書に民主党派は「之」の字を「的」に改めたり「我們」(われわれ)を「大家」(みんな)にかえたりすることができるだけである。民主党派は施工はできても設計ができず、計画の策定に参加しない。共産党は民主党派に対し援助し指導する立場にあり、民主党派は援助指導される立場にあるのでは長期共存、相互監督の看板をあげるわけにはいかない。それゆえ共産党と民主党派の間の指導と被指導の関係は改められるべきである。〔人日六・二八　湖北日報六・二三より転載〕

★**楊東蓴**(人民代表大会広西省代表)　七・一二　知識分子の思想改造が余り進展せず、その立場が改められず、反右派闘争において思想の混乱をきたした根本的な原因は、知識分子が実際の鍛錬を受けていなかつたこと、および苛烈な大衆闘争の中でテストされなかつたことにある。いまだ風霜雨雪を経ず、深刻な衝撃を受けず、立場も改めなかつた知識分子は風浪高き新生活に入ると勝手がちがい、不調和、不適応を感ぜざるを得ない。そこに章羅連盟の魔手は伸びて、この「沃土」に毒苗毒草を育てて、これを「政治資本」「大衆的基礎」として反共、反人民、反社会主義の罪悪を犯したのである。知識分子が反右派闘争で暴露した思想混乱の状況

Declassified in Part - Sanitized Copy Approved for Release 2013/02/05 : CIA-RDP81-01043R001800060003-9

Declassified in Part - Sanitized Copy Approved for Release 2013/02/05 : CIA-RDP81-01043R001800060003-9

から見ても、知識分子の自己に対する過大評価の現状からみても、知識分子の欠点に対する党の分析からみても、また知識分子が政治野心家の踏台となる可能性からみても、さらに民主党派が反右派闘争で示した温情主義からみても、根本的には進歩を追求し、善良正直にして愛国的、革命的な知識分子は必ず急迅に学び、壮士腕を断つの決心を下し、厳格に自己を批判し、党の指導の下に、反右派の大衆闘争の中で思想改造を強化し、自己の立場と世界観を改めなければならないことを説明している。（於人民代表大会）〔人日七・一三〕

二、資本家階級に関する言論

1　二面性に関するもの

章乃器（民建副主任委員・全国工商連副主任委員国務院糧食部部長）**五・八**　一部共産党員は自分の明らかな誤りを認めず、しかもそれを党性の表現としている。党性に対する正しくない見方を批判せよ。民建内にもセクト主義がある。あるものは共産党員風をふかして党を代表するかのごとく指導する。民建の中で異つた意見は包囲攻撃を恐れて出すことができない。四月二二日付人民日報の「商工業者はひきつづき改造し、積極的に活動しなければならない」という社説は教条主義が少くない。これは商工界の積極性にふれないで消極的な面について消極的劣等感、綱紀びん乱と資材窃盗、驕傲自尊の三つを挙げている。ある人は私に資本家側の綱紀びん乱と資材窃盗のパーセンテージは合作社や国営工場にくらべて決して多くないと言つている。消極的劣等感をすべて資本家側のせいにするわけにはゆかない。つぎに一方的に政府側の指導に服するよう強調しているが、これにも問違がある。もし工場長が資本家側であつて一方的に党の指導を強調するなら、必然的に地位だけあつて権限がないことになる。また商工業界の換骨脱胎の改造を言つているが、これは教条主義、宗教上の信仰主義、神秘主義である。毛主席は民族ブルジョアジーが社会主義に達するために三つの関門をくぐることが必要だと言ったがすでに五つの関門（訳注＝戦争、土地改革、抗米援朝、五反、社会主義の五つの門）を通りぬけている。いったいその上なお換骨脱胎が必要であるのか。それは民族ブルジョアジーの卑屈感を強くするだけで益するところはない。商工業者に行う宣伝教育工作中の教育主義を検査するよう中共中央宣伝部理論教育処に希望する。（於統戦部座談会）〔光明日報、人民日報五・九〕

五・三一　①官僚主義は資本主義よりもつと危険な敵である。なぜなら資本主義は中国では復活できないが、官僚主義は時々刻々復活するからである。もし社会主義企業に官僚主義が加われば その能率は資本主義企業より落ちるだろう。資本主義に恋々としているのではないが、資本主義にはいい点も悪い点もある。社会主義にとつていいものは吸収しなければならない。②なぜ一部の社会主義企業は以前の近代化された個人経営の企業に及ばないのか。それは人材の養成抜てきの点で一部企業は公正に実行できないからである。③公私合営企業では公私が共同で仕事をするという関係が主であり、階級関係はその残存物である。なぜなら階級関係は基本的にはなくなつたのだから。④定額配当は階級関係をあらわすものではない。それは搾取というべきではなく、不労所得というべきである。二千元というワクは少なすぎるから考慮すべきである。二千元以上のものがブルジョアでそれ以下がプチブルだと区別することは困難である。⑤商工業者はすでに生産手段をひき渡した。公式主義的に二面性を強調すると商工業者の自己改造に影響する。どの階級にも二面性があり、労働者階級にもある。ただ積極、消極の二面の比重が異るだけである。これは進歩か落後かの問題であり。階級の特性はなくなつている。（於全国商工改造補導座談会）〔人日六・二〕

「工商界」六月号「中国民族ブルジョアジーの二面性に関する問題」

①中国の民族ブルジョアジーは社会主義を歓迎した。これは歴史的大事件である。②教条主義者は「商工業者はすぐ驕傲になるから、二面性というマークをつけておけば改造に有利だ」と言つているが、これは圧服であり、時代錯誤も甚だしい。かれらはマルクス主義を神秘化し、そのため唯心主義に陥り、全く説得力がない。③歴史上の指導者と被指導者の区別は先進と落後の区別があるにすぎない。進歩的階級が反動階級を指導するということは考えられない。それは敵対関係であるから。④プロレタリアートと民族ブルジョアジーの関係は、新民主主義革命の段階では友人から敵に変り、敵から再び友人に、最後に民族ブルジョアジーがプロレタリアートの指導を受けるという過程を経た。社会主義革命の段階では本来対立矛盾の危険があるが、中国共産党が巧妙であつたので、指導・被指導の関係は弱められずかえつて強固となつた。公私合営後、敵味方の矛盾に変る危険は完全になくなつた。⑤中国の民族ブルジョアジーがプロレタリアートを裏切るようなことはあり得ない。民族ブルジョアジーは一つの階級として基本的に消える段階にある。民族ブルジョアジーは中国共産党の正しい指導のもとに社会主義を受けいれることができる。⑥民族ブルジョアジーを八年近くも改造してきて、なお「換骨脱胎」しなければならないなどと強調しすぎてはならない。これは人をこわがらせ、障害となるだけで、「和風細雨」の精神に合わない。事実を離れて階級の矛盾を強調しすぎるのは適当でない。教条主義者は一貫して民族ブルジョアジーの進歩を過少評価している。教条主義官僚は民族ブルジョアジーより遅れている。⑦商工業者に対する当面の思想教育は劣等感を除いてやり、積極性を発揮する条件をつくつてやることである。

六・一五　諸君の説は私を説得することはできない。多くの人々は、下部に対する指導がやりにくくなつたのは、私の言説の挑発によるものだといつているが、それはまちがつている。これは党の「鳴」「放」の方針の下、党の指導の下で自然に発展したものであり、また整風運動が引起したものであつて、私の文章が挑発したものではない。私の言論に対する批判は実際上は二つのコースの闘争の問題であつて、これには同意できない。革命が勝利する前には「指導権問題」「路線問題」があつたが、今日革命がすでに勝利し、憲法がすでに公布された状況の下においては「指導権」

Declassified in Part - Sanitized Copy Approved for Release 2013/02/05 : CIA-RDP81-01043R001800060003-9

Declassified in Part - Sanitized Copy Approved for Release 2013/02/05 : CIA-RDP81-01043R001800060003-9

「路線」に何らの問題も発生しない。あるものは不平を鳴らしているが、不平を鳴らすことと党の指導が必要であるか否かとは別個の問題である。理論上の問題と政治上の問題とは区別すべきである。理論上唯物主義と唯心主義は常に闘争しているが、しかし政治上では依然として唯心主義的思想を持つものも歓迎すべきである。そうでなければ民族の大団結に不利である。若干の具体的問題に対する認識は少しちがっても、これは百花斉放、百家争鳴の範囲内で許さるべきであって、決して社会主義のコースを離れたという問題ではない。他人が資本家という帽子をかぶせることは実際に反し、憲法の精神に違反するものである。ブルジョアの二面性は思想作風上の問題であって、商工業者に対する改造は至難な長期にわたる任務である。指導者と被指導者との関係は先進と落伍との関係である。過去においては壁や溝があり、多くの力は互に防ぎ、互に摩擦し、互に警戒し合った。旧インテリ分子と商工業者の積極性はまだ完全には発揮されず、潜在力が非常に大きい。これは過去の闘争が残した副作用である。闘争は成績があったが、副作用のあったことも否定することができない。もし壁と溝をとり除き、互に協調すれば、社会主義の事業を三分一ないし四分一進めることは全く可能である。われわれは実際に即した方法で過去における適切でなかったことをとり除かねばならない。これは商工界の消極的な気分を改めるため必要である。（於民建・全国工商連常務委員会連合会議）〔人日六・一六〕

「附」　民主建国会中央常務委員会の役員は二〇日章乃器を訪問したが章乃器は自己の誤りと認めず「民主建国会と工商連こそはその思想を検討すべきであり、自分は民主建国会と全国工商連副主任委員の職務は担任したくなくなった」と述べ、また「国務院に対しても自分の言動を検査するよう要請しており、もし反社会主義ならば食糧部長の職務を解除してもらう」と述べた。また内部矛盾を正しく解決する問題に関する毛沢東報告の読後感として「自分の言辞は毛沢東の提出した六項の標準とは喰違っていない」と述べた。〔北京放送六・二六〕

六・一七　①この合同会議は党の整風運動の精神に合致するか否かを疑う。この会議はなごやかにじっくり説得するという精神を貫徹しておらず、党の指示にもとっている。②商工界が会議を開いて自分を批判しているのは、結局他から圧迫されたか説得されたのではないか。③自分の言葉は反社会主義ではない。ブルジョアジーの指導権回復をのぞむものだけが反動である。（於全国工商連常務委・民建中央常務委合同会議）〔人日六・一八〕

★呉大琨（民建中央委員・人民大学教授）　六・五　①章乃器は合営企業における公私、および党と党外との区別に実質的に反対している。②章は労働者階級分子とブルジョア階級分子との間には本質的な差異がないとみている。労働者階級にブルジョアジーと同じ二面性があるというのは間違いである。③章は定額配当は不労所得であって搾取ではないと考えているが、これは筋が通らない。④官僚主義は資本主義よりおそろしいと考えているが、これは暗に資本主義社会に官僚主義がないと認めることになる。⑤換骨脱胎の改造に反対しているが、これは商工業界の自己改造をゆるめるように訴えているものである。（於統戦部主催商工界座談会）〔人日六・六〕

孫起孟　（民建会員・全国工商連特別招請執行委員）　六・七　①一部の共産党員、幹部は社会変革に伴う民族ブルジョアジーの変化に対して左にかたよった見方をしている。②現在の商工業者は資本家でもあり労働者でもある。この二重の身分が政治的立場、思想態度に反映し社会主義の一面と資本主義の一面をもつのである。③民族ブルジョアジーの二面性をプロレタリアートに進んでいるものとおくれているものとの二面があるのと同じだというのは、実際には民族ブルジョアジーの二面性を否認するのと同じである。二面性という言葉は人を圧迫するためのレッテルではない。それは民族ブルジョアジーと官僚ブルジョアジーとを区別する特長である。この二面性があるために民族ブルジョアジーはプロレタリアートが団結をかちとるための対象になる。⑤プロレタリアートとブルジョアジーの間には思想的矛盾があるばかりでなく階級的利益の矛盾がある。これは人民内部の矛盾であるが、一般的な矛盾と同じでない。（於統戦部主催商工界座談会）〔人日六・八〕

★孫暁村（民建中央常務委員）　六・七　①社会主義を離れたいかなる言論にも反対する。②公私関係不正常の主たる原因は客観情勢について双方の考え方がおくれていることである。③目下の民族ブルジョアジーの特殊性は消滅しつつあると同時に今なお存在しているという点にある。④二面性もまた消滅しつつあるが同時に今なお存在している。⑤一部の政府側人員は民族ブルジョアジーの深刻な変化について認識不足であり、階級関係を強調し、企業における主たる関係が合作共同であることの認識が足りない。⑥資本家側人員は「改造」「搾取」「二面性」などの字句にすぐ反感をもつ。彼らは自ら搾取者から労働者に移っていく過程にあり、ゴールに達するまでにはまだ非常に距離があることを忘れている。⑦資本家人員が二面性を認めず、改造をさらに進めることを願わず、自分はプロレタリアートと同じであると主張するのは、もとの階級に未練があるからであり、全く消極性のあらわれである。⑧商工界同志は各種各様の論点を区別しなければならない。自分の感情に適合するある種の論点はむしろ危険な毒草である。（於統戦部主催商工界座談会）〔人日六・八〕

★李維漢（中共中央統戦部部長）　六・八　①商工界座談会は成功であった。批判は大半が正しい善意のものであったが、一部には誤ったものがあった。この一部は重大である。②各種の問題につき専門グループの研究を要請、政府の関係部門に考慮、処理を求めるよう要望した。③工商連で副秘書長その他の指導的職務を担当している共産党員は、その所属する工商連組織が望むなら引続き残って仕事をさせるが、不適当なものはやめさせてよい。④搾取はいまなお存在し、ブルジョア階級もまた存在している。大規模な階級闘争は終ったが階級間の矛盾、闘争はなお存在している。ブルジョア階級の二面性は様相は変ってきているが存在している。これに対する思想改造強化の主張は正しい。⑤ある人は、思想改造に反対し、ブルジョア階級にもはや搾取はない、定額配当は搾取でない、ブルジョア階級とプロレタリア階級との間にはもはや本質的に差別がない、ブルジョア階級には二面性がない、プロレタリア階級と同じように先進と落後の二面しかないと主張している。この種の論説、攻撃は反教条主義の看板をかかげて修正主義をもってマルクス・レーニン主義を攻撃するものである。（於統戦部座談会一閉会あいさつ）〔人日六・九〕

★陳叔通（全国工商連主任委員）　六・八　①章乃器が最近、新聞な

Declassified in Part - Sanitized Copy Approved for Release 2013/02/05 : CIA-RDP81-01043R001800060003-9

らびに「商工界」に発表した論文は争鳴の煙幕の下に資本主義思想を売りさばこうとしたものである。彼は「歴史的にみて指導者と被指導者の区別はただ先進と落伍の区別だけである」といつているが、これは指導者と被指導者の関係は、先進分子が落伍分子を指導するということであつて、決して階級的区別は存在しないと言い、またある階級が他の階級を指導するという問題も存在しないと言つているのである。これはプロレタリアートの指導を否定するだけでなく、根本から社会階級の存在を否定したものである。②民族ブルジョアジーの二面性について、その資本主義的な一面はまだ完全に消滅してはいないから、商工業者の改造は継続する必要がある。「いかなる階級もいかなる人もすべて二面性があり改造が必要である」というのはプロレタリアートと民族ブルジョアジーを混淆した言い方である。③定額配当は搾取ではないというものがあるが、労せずして得たものは搾取によつて得るものと同じものである。（於統戦部主催商工界座談会）〔人日六・九〕

★楽松生（全国工商連 執行委員会 副主任委）　六・一二　章乃器の反社会主義的言論はすでに非常に悪い影響をもたらした。北京商工界短期講習班では一部の学生が迷わされて学習を放棄した。（於全国工商連常務委員会・民建連合会議）〔人日六・一三〕

★胡子昂（全国工商連執行委員）　六・一二　章乃器の錯誤は決して偶然ではない。去年民建二中全会で彼の錯誤について彼の反省を助け、私はまた最近彼と論争したのであるが、彼は遂に自説を改めなかつた。商工業者の改造が正に熟しようとしているとき、章乃器は資産階級分子と労働階級分子とは区別がないと主張して、改造を未熟のままにしぼませようとした。これは資産階級の思想改造を取消そうとするものである。（於全国工商連常務委員会・民建連合会議）〔人日六・一三〕

★朱継聖（全国工商連執行委員・民建常務委員）　六・一二　章乃器はわれわれ資産階級が動揺する弱点のあることを見ぬいて、われわれに資本主義思想を注入しようとするものである。彼の主張は商工界の思想混乱を招来してその資本主義思想を売り込もうとするものである。（於全国工商連常務委員会・民建連合会議）〔人日六・一三〕

★王光英（天津市工商連秘書長）　六・一二　章の文章からその陰謀詭計を見出すことができる。①彼は自分に反対するものには教条主義のレッテルを貼る。②打撃、誘引の方法で李康年、畢鳴岐をひきつけ積極分子に打撃を加えた。③言論は羊頭をかかげて狗肉を売るもので、まず毛主席の言葉を引き、その後で自分の思想を売る。（於全国工商連常務委員会・民建連合会議）〔人日六・一三〕

★畢鳴岐（天津市工商連 副主任委員）　六・一二　私の思想は資産階級思想の改造を強化して社会主義の道を進もうとするものであり、章の思想はわれわれを資本主義の道へ引戻そうとするものである。彼は資産階級の二面性を否定するが私は肯定している。私は定額配当を搾取と見、彼は搾取でないとする。彼は李康年の定額配当二〇年説に同意し、私は同意していない。（於全国工商連常務委員会・民建連合会議）〔人日六・一三〕

栄子正　（天津市工商連常任委員・係膠公司副経理・前南洋係膠廠々長）　五・三〇　①マルクス主義を中国にもちこむことは不適当である。マルクス主義経済学では、労働者から成り上つた資本家も最初の投下資本を回収したのちには労せずして利潤を得るようになるという。しかし中国の民族ブルジョアジーはそうではない。われわれは労働しており、しかも失うことが多く、得ることが少く、やつと資本家になつてからも労せずして得ることはない。だから多くの面でマルクシズムを受け入れることができない。②共産党は買取りを徹底し、半分買取り半分没収というようなことはないといつているが、実際には資本家が搾取したものの大半を没収するに等しい状態になつている。③企業合営前、税務局は税収を多くするために、査定のさい個々の物品を高価に見積り、また商工業管理部門は、企業合営のさい不適当な資産評価を行つたため、資本家側の株金は減少した。これは労働者の監督の下に行われたが、事実に基づいて公平合理を旨とすると言いながら、全国の私営企業財産はもともと四五億元あつたものが、評価の結果二二億元にされてしまつた。④この数年来の商工業に対する利用・制限・改造の過程は左に偏しすぎていたのではなかつたか。（於中共天津市委統戦部座談会）〔人日六・一七〕

★楊振華（天津市工商連副秘書長）　六・四　栄子正に同意できない。民族ブルジョアジーに対して買取り政策をとつていることがマルクス主義の創造的運用なのである。（於中共天津市委座談会）〔人日六・一七〕

★唐宝心（天津仁立毛呢紡織廠副廠長）　六・六　中国には大貧と小貧があるだけでブルジョアジーとプロレタリアートの区別がなかつたとする栄子正の論点に同意できない。中国には地主階級と農民階級だけでなくブルジョアジーとプロレタリアートも存在した。中共の偉大さは、中国社会を正確に分析し、中国のブルジョアジーを官僚ブルジョアジーと民族ブルジョアジーに区別し、それぞれ異る取扱いをした点にあり、これは中国の実情に合つている。（於中共天津市委座談会）〔人日六・一七〕

★籍孝存（福星麺粉廠副廠長）　六・六　栄子正は勤倹をもつて家を起したというが、それは労働者階級のためにであろうか。それはおそらく自分の欲望を満足させるためのもので、附随的に経済の法則をきづいたものではなかつたか。古い経済学者は、人は自分のために競争し、そうして社会は富むものだとしているが、栄子正の言葉はそれと同じである。（於中共天津市委座談会）〔人日六・一七〕

2　公私合営に関するもの

畢鳴岐　（全国工商連副主任委員）　五・一七　党員幹部、非党員幹部が中国の民族資本家と外国の資本家とを混同しているのは正しくない。（於統戦部主催商工界座談会）〔北京放送五・一八〕

五・二九　全企業合営後、階級矛盾は基本的にはなくなつた。さらに分析することなく、階級が存在すれば二面性が存在するというのは教条主義的であり、納得できない。階級的矛盾が基本的になくなつたということは階級が基本的にはなくなるということではないか。なぜ今も階級関係、階級の二面性を相変らずとりあげなければならないか。現在資本家は生産手段と生産物を占有できない。社会の生産体系の中に占める場所では労働者との間に区別はない。唯一つ区別されるのは定額配当であるが、定額配当も結局は生産手段を占有するものではなく、また自ら望んで行つている搾取ではない。（於統戦部主催商工界座談会）〔人日五・三〇〕

譚惕吾　（政法学会理事）　五・三一　上海における住宅不足は、住

の改造、徴収、余剰利益の分配等の工作に欠点がある。党員幹部には"左であるより右となるなかれ"の思想が根強い。（訳注＝左傾の場合"偏向"と見なされるに止まないが、右傾の場合は"階級的立場の喪失"と見なされる恐れがあるからである）。②ブルジョアジーは消滅の過程にあるが、そのイデオロギーが階級の消滅にさきだって消滅するということはない。③資本家は資本主義に未練はないと言っているがそれは実際と違う。④李維漢の主張する定額配当二〇年はすなわち消極性のあらわれである。⑤ブルジョアジーの二面性と一部労働者の保守落後は本質的に違う。保守的でおくれている労働者も資本主義には決して未練がない。⑥プロレタリアートに学ぶ必要がないと思っている人は、ほんとうはプロレタリアートの指導に不服なのである。⑦労資両面の担は資本家のほうにその責を負うべきところ大である。⑧ブルジョアジーの生産手段は本来没収すべきものであり、買取り政策の採用は資本家をして安んじて改造せしめ活動せしめるためであって資本家に恩恵を施与するというものではない。（於統戦部主催商工界座談会）〔人日五・二五〕

★譚志清（民建副秘書長） 五・二四 ①民族ブルジョアジーと労働者階級の矛盾が対抗性から非対抗性へいつ転化したか。私は試みにつぎの三段階にわける。第一段階は五反運動で資産階級の進攻を退け、労働者階級の勝利が決定的となり、資産階級が愛国守法と社会主義への過渡期の総路線との学習を開始したときであり、これが転化の発端である。第二段階は総路線の学習から遵法の通過までであって、この回に矛盾の転化が一歩進んだ。第三段階は遵法の通過から全業種合営化まで。この段階では資本が取得する定額配当は搾取であることを認めなければならないが、これは生産手段を占有することとは違い、対抗性の階級矛盾は基本的には非対抗性に転化したのである。②資本家側に二面性はあるが積極性が主たるもので消極性は従たるものである。③企業内の政府代表と工商連内の党員副秘書長は撤退すべきでない。（於統戦部主催商工界座談会）〔光明五・二五〕

★姚錫県（杭州市工商改造輔導処処長） 五・二四 社会主義改造過程におけるブルジョアの進歩をあまり高く評価してはならない。過度に評価するとかれらを麻痺させ、改造を受けいれさせるのに不利である。（於統戦部主催商工界座談会）〔人日五・二五〕

陳其尤（致公党主席） 五・九 現在、帰国華僑の華僑投資公司に対する投資は利息八分を保証し、一二年後その資本は投資者の所有となることを規定している。多くの華僑は出身地の工場設立に投資したが、公私合営後、この資本は一般の私営商工業資本と同じように処理されてしまった。このため利息八分は保証されず、一般には五分、六分の利息が配当されるだけで一二年後に元本をかえしてもらえるかどうかも保証がない。（於統戦部主催・民主党派無党派人士座談会）〔光明五・一〇〕

天津の一商工業者 五・一一 政府側代表の殆んどが労働者から選抜されたもので、能力が低く管理しきれない企業業務がある。資本家側が意見をだしても採用されるのはひじょうに少い。あるところでは意見をだすと指導権をとられると思われる。（於北京天津商工界人士座談会）〔光明五・一三〕

馬季韓（瀋陽市工商連副秘書長） 五・一五 工場の管理人が多すぎる。（於統戦部主催商工界座談会）〔光明五・一六〕

宅の所有制度の問題ではなく供給不足の問題である。商業経営上の建物の公私合営化は妥当であるが、一部小業主の家屋まで合営化されている。国家は定額配当を支払い、家屋修繕の責任を負い、更に小業主に適当な仕事を与えなければならない。（於政治法律学会座談会）〔人日六・五〕

畢鳴岐 六・一二 王光英は章乃器が私をひきつけているというが、私の思想は常と同じではない。私の思想はブルジョアジーの思想改造を強化し、社会主義の道を行くものであり、彼の思想はわれわれを資本主義の道へつれ去ろうとするものである。私はブルジョアジーの二面性、定額配当が搾取であること、ブルジョアジーの存在を認め、李維漢の二〇年説に不同意であり、章はすべてこの反対である。（於全国工商連常務委員会・民建連合会議）〔人日六・一三〕

★喬維熊（天津市工商連執行委員） 六・一二 五反工作中、一部幹部の態度に欠点もあったが、しかし一般には事実に基づき公平合理的に処理した。合営のさい、私は商工業社会主義改造大隊に参加したが、政府は査定のさい高く見積ることを恐れず、低く見積ることを心配した。（於中共天津市委座談会）〔人日六・一七〕

陳叔通（全国工商連主任委員） 五・六 公私合営後、労働者階級と商工業者の間の矛盾は基本的には解決されたが、思想的にはまだ矛盾が残っている。しかしこれは意見の相違による矛盾で対抗性の矛盾ではなく人民内部の矛盾である。だから商工業者もこの人民内部の矛盾を解決しなければならない。〔北京大公報五・六寄稿〕

★千家駒（国務院中央工商行政管理局副局長） 五・二四 ①研究商

上層部は資本家側のものを有職有権たらしめることに不充分である。一部の工場は国営工場の真似をして機構を複雑、膨大化し、手続きを煩雑にし、浪費をしている。（於統戦部主催商工界座談会）〔北京放送五・一六〕

李伯平（四川省工商連秘書長） 五・一五 ①五六年の賃金改革は平均一八％増加となっているが実際には一三％で、名目的なやり方に不満がある。②四川省の中小商工業者の生活は困難である。成都市の一機械工場の工場長は九人家族で月収四〇元であるが、最低六三元を必要とする。③合作企業では資本の大きいものの利益分配は大きく、労働に応じて報酬をとるという原則に反している。（於統戦部主催商工界座談会）〔北京放送五・一六〕

韓志明（上海市工商連副秘書長） 五・一五 上海の商工界人士の支配人、副支配人の人事割りふりは国家の必要によるものではなくて論功行賞となっており、名誉や地位を得ようとする競争を助長している。工作中に階級関係を強調すると資本家側は言いたいこともいわなくなる。（於統戦部主催商工界座談会）〔北京放送五・一六〕

彭六安（湖南省工商連秘書長） 五・一五 公私関係は表面はよいが実際はうまくいっていない。その解決法として、①双方学びあう。②資本家側に見せるべき書類は見せ、会議に参加させる。③企業単位の定期的座談会をもつ。④問題があれば是非を明らかにして資本家側にかくしだてをしないこと。⑤生活の上でも双方が一丸となること。（於統戦部主催商工界座談会）〔北京放送五・一六〕

柯蓮故（重慶市工商連秘書長） 五・一六 合営企業の中の党・団

Declassified in Part - Sanitized Copy Approved for Release 2013/02/05 : CIA-RDP81-01043R001800060003-9

員、組合工作員は、大衆の中で自分が一番高級な人間であるとの優越感をもっている。（於統戦部主催商工界座談会）〔人日五・一七〕

董少臣（天津工商連常務委員・天津市造紙工業公司副経理）五・一六前　政府代表は技術経験がなく、生産をうまくやれない。一つの企業には党支部がありさえすればよい。党支部の指導と支持の下に、生産管理権を資本家に移し、よいか悪いか一年間試みにやらしてみてはどうか。職権を資本家側に渡せば富をつくりだすだろう。政府代表をほんとうに必要なポストにもっていく。それは増産節約となる。（大公報記者に対する談話）〔人日五・一七〕

聶叙倫（雲南省工商連副秘書長）五・一七　合営企業において、①人事の割りふりの不合理なところがある。②賃銀が低く安心して仕事ができないと資本家側は言っている。③工商連幹部と国家幹部の扱いが不平等である。④先生をうやまい、弟子を愛する気風を提唱する。（於統戦部主催商工界座談会）〔北京放送五・一八〕

崔捷元（哈尓資工商連秘書長）五・一七　専業公司の経理、専業局の局長は末端へきて資本家側の声を聞け。（於統戦部主催商工界座談会）〔光明五・一八〕

譚志清（民建中央副秘書長）五・一七　専業公司の人事科、計画科、統計科には資本家側人員がいない。これは信頼していない証拠である。制度が貫徹されているかどうかの検査が不十分で、特に一部の地方では制度が変質している。（於統戦部主催・商工界座談会）〔光明五・一八〕

周同書（民建工商改造補導処副処長）五・一七　商工業者の労組参加問題をどうするかにつき第八弁公室に問いたが回答してくれない。（於統戦部主催商工界座談会）〔光明五・一八〕

馬春霖（瀋陽市工商連副秘書長）五・一八　公私合営企業から政府代表をのけるべきでない。党の指導は欠くべからざるものであり、われわれは党の指導を離れては無能力となる。（於統戦部主催商工界座談会）〔人日五・一九〕

★**経叔平**（全国工商連副秘書長）五・一八　公私合営企業に政府代表は不要であるとの意見に反対。（於統戦部主催商工界座談会）〔人日五・一九〕

胡傑文（上海工商連副主任）五・一九　ある工場の資本家はすぐれた変圧器をつくり、これは表彰されるべきなのに在庫資材を流用したというので大会で批判された。こんなことでは資本家側を積極的にすることはできない。（新華社記者に対する談話）〔北京放送五・一九〕

呉志超（上海工商連副秘書長）五・一九　共産党の代表は工場にくると生産、財務、人事を一手に握る。ある共産党代表は生産について素人であるにもかかわらず判っているような顔をして人の意見を批判する。合営工場の行政指導は専業公司、区人民委員会が行わないで、共産党の区委員会が行っている。合営企業に党側の代表を派遣する必要はない。（新華社記者に対する談話）〔北京放送五・一九〕

魏文漢（上海水上運輸業同業工会主任）五・一九　企業の中の党員幹部は、解放前の外人と同じだ。人に仕事をさせてなにやかやと突つくだけである。（新華社記者に対する談話）〔北京放送五・一九〕

姚子扆（上海市造機染料工業公司支配人）五・一九　私は正支配人だが、権力は党員である支配人、副支配人、事務主任の手にある。作業計画、総括を私につくらせながら、かれらはかつて満足したことなく、またかれらはそれを勝手に直す権利をもっている。（新華社記者に対する談話）〔北京放送五・一九〕

李漢湖（民建重慶市委工商改造補導処副処長）五・二〇　設計から施工まで公私双方が協議する制度をつくるよう要求する。党、労組、青年団できめてしまったものを資本家側人員と更に協議する必要はない。（於商工業改造補導座談会）〔光明五・二二〕

胡子昂（民建副主任委）五・二〇　有職無権は資本家側人員の積極性をおさえている。資本家側人員の合理化提案は支持されず、生活の心配もしてもらえない。（於商工業改造補導座談会）〔光明五・二二〕

楊錫山（民建上海市委工商改造補導処処長）五・二〇　企業が経営難に陥ったとき、賃金の減給を行った。その後職員労働者は全額支給へ戻ったが、資本家側人員は引続き減給されている。病欠有給は未解決である。兼職の俸給二重取りと理事長・監事の手当支給問題も未解決である。合営企業には政府代表を派遣しないほうがよい。そのほうが商工業者の積極性を高める。（於商工業改造補導座談会）〔光明五・二二〕

呉志超（上海工商連副秘書長・天廚味精廠総経理）五・二〇　最近化学原料工業三〇工場の資本家側座談会で、二九工場が政府側代表をなくすることを主張、一工場が現状維持を主張した。その理由は資本家側と労働者の関係が緊張し、政府側代表のいるほうが両者の間の矛盾を緩和できるというにあるが、私は合営企業に政府側代表を派遣するのは不要と思う。（於統戦部主催商工界座談会）〔人日五・二二〕

黄勝林、李征吾、徐振国（天津商工業者）五・二〇　政府側代表のひきあげを主張する。ひきあげ後なお党支部書記の指導下に仕事するのはなんにもならない。なぜなら殆どの工場の政府側代表は党支部書記を兼ねているからである。権限を資本家側にわたし、党支部書記はただ監督を行いさえすればよい。（於統戦部主催商工界座談会）〔人日五・二二〕

劉靖基（上海市工商連常務委員）五・二〇　試みに政府側代表をひきあげ資本家側を独立させて国家に対する責任をもたせよ。（於統戦部主催商工界座談会）〔人日五・二二〕

★**蘇克勤**（武漢市工商連秘書長）五・二〇　公私合営企業から政府側人員を撤退させることは矛盾解決の方法とはならない。（於統戦部主催商工界座談会）〔光明五・二二〕

★**呂鐸園、翟志宏**（天津商工業者）五・二〇　資本家が過去において経営していたのは旧企業であり、管理のやり方は家長的であったから彼らには新しい企業の管理はできない。（於統戦部主催商工界座談会）〔人日五・二二〕

★**王伯雄**（民建・広東工商改造補導処処長）五・二二　①もし政府側代表を設けないとすれば、労働者と資本家、資本家と資本家の矛盾を誰が解決するか。②職責を明確にし、政府側代表というのが副職であるなら副職は正職に従うべきである。③工商連の共産党員副秘書長は重要な働きをしており、不要でない。（於統戦部主催商工界座談会）〔人日五・二三〕

寧思宏（上海製革工業公司副経理）五・二二　商工部門の人事、

保衛、労働、貸銀などの工作はすべて共産党員が指導している。各級人事科室を開放し、党外人士をいれるべきである。（於統戦部主催商工界座談会）〔人日五・二三〕

厳諤声（民建前中央委員）　五・二四　①一部党員幹部は〃長期共存・相互監督〃政策を理解していない。②企業内の共産党員は党を代表して企業を指導するために派遣されているものであり、民主党派と人民団体中の共産党員は党と民主党派の間の橋渡し役をしているものである。従来、こうした認識が不十分であり、措置が妥当を欠いていた。例えば一般行政文書を出すとき、これを共産党員個人あてとし、その党員のいる単位あてとしない。これは不適当である。（於統戦部主催商工界座談会）〔人日五・二五〕

★**高振声**（河北省工商連副秘書長）　五・二四　①企業から政府代表をひきあげることに反対する。②李康年の提案は青年商工業者ばかりでなく、中年、老年商工業者も反対である。③ブルジョアジーの二面性は客観的に存在しており、プロレタリアートにも二面性があるというのは間違いである。④企業の資本家側、政府側人員はすべて政府が任命し、すべて党の指導下におき、工場長は工場長にふさわしくし、副工場長はその職にふさわしいようにする。そして政府側、資本家側とわけない。これによつて公私間の距離を縮め、資本家側人員の企業に対する責任感を強化できる。（於統戦部主催商工界座談会）〔人日五・二五〕

★**恵無疆**（民建江蘇省工作委員会工商研究所々長）　五・二四　合営企業内の政府側代表は撤廃してもしなくてもよいが、目下のところ政府側・資本家側・労働者の三者には思想、意識、生活の各面にわたつてひじょうに大きな距離がある。このため政府側代表の撤廃問題をもちだすのは時期尚早である。（於統戦部主催商工界座談会）〔光明五・二五〕

★**李師道**（長沙市商工改造補導処副処長）　五・二四　政府側代表が資本家側経営者の積極性発揮を防げているということに同意しない。政府側代表は企業の内部関係調整の面で大きな役割を果している と認める。（於統戦部主催商工界座談会）〔人日五・二五〕

★**王賢鎮**（福建省工商連副秘書長）　五・二四　政府側代表撤回は妥当でない。しかしかれらは状況に不慣れなので、むしろ工場の労働者の中から抜擢したほうがよい。（於統戦部主催商工界座談会）〔北京放送五・二五〕

★**戴徳啓**（長沙市工商連副秘書長）　五・二四　政府側代表のいるいらぬは問題ではない。問題は役割が発揮されているか否かにある。政府側代表の今までの工作作風や方法には少からぬ欠点がある。（於統戦部主催商工界座談会）〔人日五・二五〕

厳諤声（民建前中央委員）　五・二四　上海市人民委員会は国務院規定の文書を政協、工商連へ送付するのにこれら機関団体の名称を書かずにそこの党員である副秘書長の名あてにした。この規定はすでに新聞にのり党内の秘密ではなかつた。こうしたやり方は非党員を不愉快にさせる。(イ)党は民主党派と人民団体の中で工作する党員に自己の地位と機能を明確にするように教育されたい。(ロ)行政文書と党内文書をはつきり区別されたい。行政機関に対する文書は機関団体あてにすべきで党グループや党員あてにすべきではない。（於統戦部主催商工界座談会）〔光明五・二五〕

白如氷（国務院手工業管理局党書記）　五・二八以前　①今後業務関係文書は関係者がすべてみられるようにする。②部課長の子供を小型自動車で運ぶことは不合理であるから直ちに止めること。③若干の責任者の住宅は余裕があり、ある人びとは住宅難であるという現象を合理的に解決すること。（於手工業管理局全党員大会）〔北京放送五・二八〕

黄炎培（民盟中央常務委員）　五・二五　公私共同関係をよくするために資本家側蔑視の現象を是正し、人事工作を共同責任とせよ。下級資本家の生活の面倒をみるために資本家のレッテルをとつてもらいたい。すでに定められた病欠有給の弁法を公布せよ。（於統戦部主催商工界座談会）〔光明五・二六〕

向　徳（湖南省工商連主任委員）　五・二五　企業の中に管理委員会をつくり、これを指導機構とし、政府代表を主任とせよ。（於統戦部主催商工界座談会）〔光明五・二六〕

盛丕華（上海工商連主任委員）　五・二八　党・政・工・団の連席会議制度をつくり、これを政策決定機構とすること、そして行政職によつて運営し、政府側と資本家側とを分けないこと。こうすれば政府の企業指導権と資本家の有職有権有責とを保証できる。（於統戦部主催商工界座談会）〔光明五・二九〕

陳述會（上海棉紡工業公司業務委員会主任）　五・三〇　①公私合営企業暫行条例には資本家側代理人の報酬について明確に規定しており、報酬は取るべき合法的利益であると説明している。資本家側代理人が報酬問題を提出してから一年余になるが、上海の工商連指導者はこれをひきのばし、これを非合法なものとしようとしている。②商工界団体の指導者層は商工界団体を代表していない。私は工商連、民建内に在る者は自らが商工業者の代表であることを要求する。（於統戦部主催商工界座談会）〔人日五・三一〕

民建工商改造補導工作関係者の発言　六・三以前　企業合営後、多数の資本家側の人は気がゆるみ、経営に気を配らず責任感を欠いている。多数の資本家側の人は指導は政府がやる、生産は従業員がやる自分は責任をもたなくてもよいと考え、現状に安んじている。従業員、政府側の意見を虚心にうけいれず、従業員にも資本主義思想があるから同様に改造すべきであると考えている。ある資本家側の人は、自分も労働者出身で、企業経営に数十年の経験をもつている。しかし政府側の人間は企業に廻されてわずか二年しか経つていない。彼らから学ぶに値するものはなにもない、と考えている。（於全国商工業改造補導工作座談会）〔北京放送六・三〕

胡子昂（民建副主任委員・全国工商連副主任委員）　六・六　技術者がその本領を発揮できない。主たる原因つぎのとおり。①有職無権。ある政府側代表は資本家側人員を工場長、経理にすると大恩をかけたと思つている。有職は有権でなければならない。②ある合営工場の党支部は行政を代行し、人事を握つている。③信頼しない。資本家側のレッテルをつけられているばかりに試験室に入ることも、文書を見ることも設計図を見ることさえできない。人民委員会の紹介状をもつて他の工場の見学に行く時は、先方は資本家側の者が来るというのでその人間の資料を要求する。④資本家側人員の合理化提案は政府側と労働者側の支持を得られない新製品の製作に原料を与えず、財務制度をこわすからというので出貨を少くする。⑤奨励が不十分である。⑥民主をおさえる。ある政府側代表は資本家が意見をだすとそれを指導の拒絶だとい

Declassified in Part - Sanitized Copy Approved for Release 2013/02/05 : CIA-RDP81-01043R001800060003-9

う。⑦政令を出せばことたれりとして下部伝達後の実施状況の検査が足りない。例えば資本家側人員の病欠期間賃銀支給の弁法は今年四月一七日国務院が下部へ通知したがひじょうに多くの地方で実行されていない。（於統戦部主催商工界座談会）〔人日六・七〕

3　定額配当に関するもの

李康年（上海公私合営鴻興織造廠理事長・中国鐘表廠総経理・萃衆織造廠経理・民建会員）　六・五　①私は今年一月八日の上海市第二期人民代表大会第一回会議に建白書をだし、これに補足的理由書や論文を加え、前後三万言を費したが、これが四月三〇日の新聞日報にたつた二〇〇字に圧縮されて発表され、これを基にして討論が展開された。これは私の提案の全容を知らないでただ「定額配当二〇年」「買取り二〇年」と言つているだけである。②私は老人であり、定額配当をあてにしてはいないし、搾取の飯を食おうとは思わない。③上海人民代表大会につぎの提案を行つた。定額配当を取消し、その代りに買取り預金証書二二億元を発給し、資本家所有の株を回収し、資本家を企業から離脱させる。銀行に民族資本家の株を保管させ、株式理事会に代理出席させ、こうして資本家階級のレッテルをとる。こうしてこの預金証書の取得権を放棄したものはもちろんだが、放棄しないものも二〇年たてば名実ともに資本家ではなくなる。④買取り預金証書の発行を完了したとき、公私合営企業は一律に国営企業とし、資本家人員の仕事は公務となる。こうして改造は完成し、資本主義的生産手段は全人民所有制に転化する。⑤千家駒の私に対する批判は粗暴であり主観的である。償還期限二〇年、買取り預金証書二二億元、定額配当の名称をかえるという私の提案にはちやんとした根拠がある。⑥買取りの起算の年を一九四九年とせよというが、これは毛主席の種々の声明との間に矛盾がある。私は定額配当交付開始の日をもつて買取り開始の時期とし、財産額は一律に資産評価のさい査定された数字に準拠すべきであると考える。（於統戦部主催商工界座談会）〔人日・光明六・六〕資料第三一一七参照

六・一五　政府が企業買取り証書二二億元を発行し、償還年限を二〇年とするようにとの私の提案は撤回する。しかし他の部分は政府で採択されたい。（於民建・全国工商連常委会合同会議）〔人日六・一六〕

★**呉金萃**（裕生祥電器廠副廠長）　五・一三　①定額配当二〇年に反対する。理由は、(イ)矛盾を増大させる。資本家の取り分を多くし、他の人々を刺激する。(ロ)資本家の存続の必要性が不明確である。(ハ)七年間の配当さえ労働者の間では容易に納得されないのに二〇年になるとなおさらのことである。②今日の主たる問題は定額配当を何年にするかという問題ではなく、仕事・ポスト・賃銀などの問題の調整と処理が公平であるかどうかにある。③定額配当二〇年とすればあとまだ一八年半（注＝定額配当開始は五六年）ある。その間資本家のレッテルを貼られているのはたまらない。（於民建中央常務委員会・北京市委員会・会員商工業者座談会）〔光明五・一四〕

★**許子素・陳破曾・倪叔平・孟乃全**（天津市工商界関係者）　五・二〇　定額配当は現在七年と規定されているが、これで満足しており、なお数年縮められてもかまわない。李康年の提案は中級資本家の代弁である。定額配当二〇年は長すぎる。これはブルジョアジーの改造をおくらせるものである。（於統戦部主催商工界座談会）〔人日五・二一〕

★**上海の工場労働者**五・二〇　三つの五カ年計画を経て社会主義社会を完成するが、定額配当二〇年は、社会主義社会になつてもまだ搾取を保存すべきであるというものだ。これは社会主義を後へひきもどすものである。（於上海工会連合会労働者座談会）〔人日五・二二〕

★**千熙鏜**（北京市第二金属工業公司副経理）　五・二二　現在一般の中小青年商工業者は定額配当を放棄し、資本家のレッテルをとつてもらうことを切実に望んでいるが、この意見をだしても誰もかまつてくれない。あるものは欲しくもない定額配当を支給され、なりたくもないのに資本家にされるといつている。（上海工会連合会労働者座談会）〔人日五・二三〕

★**李燭塵**（国務院食品工業部部長）　五・二七　定額配当二〇年の提案は実際には即しない。これは搾取期間を延長させ、資本家の改造に利益がない。また資本家側経営者と労働者との関係にも影響を及ぼすだろう。（於全国商工業改造補導座談会）〔北京放送五・二八〕

★**盛丕華**（全国工商連副主任委員）　五・二八　①企業の買取りは一九四九年の新中国成立の時から始まつているものとする。定額配当五%、七年間継続は資本主義のしつぽをつけてはいるが、よい方法である。これは国家、勤労人民、商工業者すべてに有利である。②合営企業内の政府側代表の設置を廃止しろというのは正しくない。共産党を核心とする集団指導と業務分担による責任とを結合する制度を貫徹し、政策の決定と執行とを職権ではつきりわけ、資本家側人員をして有職有権有責であるようにせよ。③中小商工業者とくに小商工業者の生活難と、一定の条件の下に階級成分を改変することが当面の商工界の重要問題である。（於統戦部主催商工界座談会）〔人日五・二九〕

★**馮和法**（全国工商連弁公室副主任）　五・三一　①商工業者は「贖買」（買戻し）政策を売買関係だと理解している。②資本家の愛国は社会主義を愛することと同じでない。（於統戦部主催商工界座談会）〔人日六・一〕

★**陳経畲**（民建中央委員）　六・六　①「贖買」（買戻し）は売買関係ではない。もしそれが売買であるなら、それは社会主義革命ではなくて資本主義制度の下における国有化であり、年賦償還の方法である。（於統戦部主催商工界座談会）〔人日六・七〕

★**千家駒**（工商連執行委員会常務委員会常務委員）　六・七　商工業改造にはたしかに欠点はあつた。しかしその批判のために改造の基本原則の一部さえ否定し、これを教条主義と呼んで反対し、反教条主義の名の下に資本主義のカラクリを持込むならそれは誤りである。李康年の提案はブルジョアジーの思想がいかに根強いものであるかということを示したものである。（於統戦部主催商工界座談会）〔人日六・八〕

★**劉国鈞**（江蘇省副省長）　七・四　政府と資本家の協力関係は逐次改善して正常化すべきである。ブルジョアジーの二面性を否認してはならない。定額配当について許乃器、李康年について種々発表されているので私の経営している大成紡織印染公司の場合を話す。これは五〇万元で始め、解放前の株は二二五万元であつたが、

Declassified in Part - Sanitized Copy Approved for Release 2013/02/05 : CIA-RDP81-01043R001800060003-9

Declassified in Part - Sanitized Copy Approved for Release 2013/02/05 : CIA-RDP81-01043R001800060003-9

資産整理評価額はその八倍に計算され、株は一、八〇〇万元となった。現在大成公司の株主は毎年九〇万元の定額配当をもらい、二年半で二二五万元の資本を回収できた。これは大成公司だけではない。定額配当を七年もらえば解放前に搾取して得た資本の全部を含むだけでなく、しかも解放後、党が労働者階級を指導して辛苦した労働の成果の大部分をも含むのである。（於全国人民代表大会）〔人日七・五〕

張煥堯（芸華楽器廠工場長）五・一三　定額配当を年五％としその期限を七年とすれば三五％にしかならない。この期限を二〇年とすれば一〇〇％となるから合理的である。またこれを一九五六年から起算すべきである。（於民建中央常務委員・北京市委・民建会員商工業者座談）〔光明五・一四〕

田玉璞（天津工商連副秘書長）五・一六　①定額配当七年の問題について、上級資本家は満足し、中級資本家はどうでもよいと思い、下級資本家は同意しない。下級のものは「なぜ七年間上級のものとおつきあいしなければならないのか」と言っている。陳雲副総理は下級のものは投資額も小さいから、そのうち少数のものが定額配当を放棄してもわれわれは反対しないと言い、また労働組合に加入させてもよいと言ったが、一つもそのように行われていない。②公私合営化されて従来の資本家代理への基礎は失われてしまったのになぜまだ資本家代理人のレッテルを貼られていなければならないのか。このレッテルは仕事を困難にする。（於統戦部主催商工界座談会）〔人日五・一七〕

鄧季惺（民建中央委員・婦女工作委員会主任委員）五・二〇　合営企業内の矛盾の原因は定額配当制にある。定額配当は国家が私営企業を買取り、社会主義と建設を進めるために支出するものであり、企業に余裕あるなしにかかわらず支出しなければならないが、それではなぜ国庫支出によって一回に買取ることができないか。一回に買取れば商工業者を従業員の身分で仕事に参加させ得るし、企業内の矛盾が解決される。チェコが一九四五年公布した「工礦企業国有化法案」のように、政府が「公私合営企業国有化公債」を発行し、これによって合営企業の株を回収し、これを国営あるいは地方国営とするよう提案する。公債の発行総額は六億から八億とし、利息は与えず、また所得税の対象にしない。公債は半年ごとに一回兌換し、五年から七年で清算する。このような国有化公債はつぎのような四つの利点がある。①資本家側という言葉がなくなり、彼らは公的な身分となり、積極性が発揮できる。②三カ月に一回定額配当を支給する手続きがなくなり、手数が節約できる。③企業経済の精算を簡化できる。国営と同様になり統一指導に便である。④商工業者の改造に便である。定額配当延長を希望しなくなる。

李康年の定額配当二〇年の提案には同意しない。国家の財力には限りがあり、二二億も支給することは不合理である。（於統戦部主催商工界座談会）〔光明五・二二〕

五・二〇　定額配当弁法を廃止し、一回で買取ってしまう公債の発行を提案する。（於商工業改造補導座談会）〔光明五・二二〕

4 その他

章乃器（全国工商連副主任）五・一一　商工業者は大胆徹底的に放鳴せよ。反革命の三角帽子をかぶせられることを恐れず、打撃や報復もおそれてはならない。また報復を受けないという保証を与えなければならない。（於全国工商連主催北京天津上海など責任者座談会）〔人日五・一二〕

王賢鎮（福建省工商連副秘書長）五・一六　工商連組織の独立性が不十分で、あたかも国家の出先機関のようである。意見をだせば「おごりうぬぼれ」と言われ、ださないと「唯々諾々」と言われ、商工業者は工商連に心から話すことができず、工商連はお役所化してしまった。（於統戦部主催商工界座談会）〔光明五・一七〕

李貽贊（北京市工商連副主任委員）五・一五　小商工業者は活気がなくなった。困難だけがあって解決の方法がない。これらの人人は腹をへらして積極性を発揮できない。（於統戦部主催商工界座談会）〔人日五・一六〕

謝惟安（江蘇省工商連副秘書長）五・一五　商工界は言いたいことも公然と言えない状態にある。批判の的にされることを恐れている。かれらを大胆に民主化するためにその思想的顧慮を取除くべきである。（於統戦部主催商工界座談会）〔北京放送五・一六〕

李伯平（四川省工商連秘書長）五・一六　商工界の一部上層人士は下層意見を反映させようとしない。当りさわりのないことしか報告しない。兼職が多く、三分の二の時間を会議に費している。（於統戦部主催商工界座談会）〔人日五・一七〕

高振声（河北省工商連秘書長）五・一七　商工業者と労働者の間になぜ階級的立場や思想的な限界を設けなければならないか。党員は商工業者に接近したがらない。（於統戦部主催商工界座談会）〔北京放送五・一八〕

階級的立場を強調して大きなミゾをつくっているがこれらにつき指導者から検査を始めるべきである。（於統戦部主催商工界座談会）〔光明五・一八〕

周同善（民建工商改造補導処副処長）五・一七　商工界が関係方面に問題を提起しても大海に石を投げこむようなもので音沙汰がない。商工業者の労組加入について、民建は第八弁公室に回答を求めたが今に至るも明確な回答がない。（於統戦部主催商工界座談会）〔光明五・一八〕

聶叙倫（雲南省工商連副秘書長）五・一七　工商連幹部の物質的政治的待遇が不公平である。（於統戦部主催商工界座談会）〔光明五・一八〕

蕭　心（民建北京市委員会工商研究所副所長）五・二〇　民建と工商連は商工業者の合法的な利益を代表しようとしない。（於商工業改造補導座談会）〔光明五・二二〕

陶敏之、程国華（青年商工業者）五・二四　青年団と労組が青年商工業者と、国営公司に吸収された元卸売商に対し門を閉ざさないよう要求する。（於中共上海市委主催商工界代表座談会）〔人日五・二五〕

胡子昂（全国工商連副主任委員）六・六　①二面性がないというのは改造に益するところがない。②労働者階級に学ばなければ改造の方向を失う。③工商連の党員秘書長は撤廃できない。④李康年の提案に不賛成である。（於統戦部主催商工界座談会）〔人日六・七〕

Declassified in Part - Sanitized Copy Approved for Release 2013/02/05 : CIA-RDP81-01043R001800060003-9

Declassified in Part - Sanitized Copy Approved for Release 2013/02/05 : CIA-RDP81-01043R001800060003-9

聶光琦（上海恒豊紡織廠副廠長）　六・六　①上海市工商連は同業公会を参加単位とし、公会は企業を単位としている。資本家は企業代表の身分で同業公会に参加し、このためこの二つの機構は大資本家の独占するところとなっている。②資本家側代理人に対する報酬は国家によらず資本家側がだすのが合理的である。③定額配当七年では僅か三五%を買取ることになり、二〇年にすれば買取りの徹底となるという言い方に不賛成である。（於統戦部主催商工界座談会）［人日六・七］

三、文化・教育に関する言論

1　教育に関するもの

李　毅（九三学社中央委副秘書長）　五・六～七　清華大学では党員と教授との間に政治的つながりはあるが感情的つながりがない。年とつた教授・講師は言葉をつつしみ発言はひかえめにして軽がろしく意見を発表しない。（於統戦工作部主催清華大学座談会）［人日五・八］

陳士驊（清華大学副校長、民盟支部責任者）　五・六～七　民主党派や個人に役割をもたせるためには一層自由な発言を許すべきである。（於統戦工作部主催清華大学座談会）［人日五・八］

李維漢（中共中央統一戦線工作部部長）　五・七　清華大学の党と民主党派との関係の処理問題については今後各方面の代表的人物を吸収して校務委員会に参加せしむべきであろう。この委員会では共産党も案を提出できるが民主党派も案を提出し、また個人も案を提出できるようにし、多数の人々の意見によつて仕事をすべきである。（於統戦部主催清華大学座談会）［人日五・八］

陳銘枢（民革中央常務委員）　五・八　現在、学校の指導は大部分党、青年団、労働組合という一連の線によつて工作が進められている。これでよいか否か研究に値いする。今後はより多く教師と学生に依存すべきである。学校内の党委制も各方面から考慮すべきである。機関内の党組織と学校内の党委制とには非常に大きな差異があつて然るべきである。学校の党組は引続き存在すべきだが、方針、政策に関する問題については党外の責任幹部と相談するよう注意すべきである。（於統戦部座談会）［人日五・九］

五・一〇　文教界における党員責任幹部には適任者でないものがある。このような情況は大学において特に甚だしい。（於統戦部座談会）［人日五・一〇］

五・一五　校務委員会制度の実施と学校内の党委制取消に同意する。［北京放送五・一五］

陳豹隠（四川政協常務委員）　六・初　学校内における党委制に反対するものがあるが、その代案としての「教授治校」が党委の指導に代替することはできない。（対新華社記者談話）［人日六・六］

程　潜（民革中央委員）　六・一八　共産党が学校から撤退するということは何を意味するか聞きたい。どう考えても説明がつかない。（於民革中央小組会議）［人日六・一九］

九三学社　五・一〇　「教授治校」と党委制に対する見解。①大学で「教授治校」を実行し、教授会と評議会が主として教学等の業務工作を指導すれば、人事とのあつれき等不良の現象を防止し十分に教授の積極性を発揮することができる。党委制も同時に存在し、学校指導工作に参加するが、その重点は一般の行政工作と思想教育工作の方面におく。②今日の状況は解放前のそれとちがつているので、「教授治校」の方法を実行するか否かはなお考慮を要する。このような見解をもつものは今日の大学工作に存在している欠点は党委制度が悪いからではなく、党員の思想作風上の欠陥から官僚主義、セクト主義、主観主義の誤りを犯したものと考える。それで、今日の大学内の主要問題は過去の「教授治校」の方法を回復することではなく、一層民主を発揚して指導作風と指導方法を改善するにある。学校の行政指導部あるいは党委会は重大な決定あるいは決議を作る以前に各方面の意見をきき、教授らの意見をきき一般教職員の意見をきくべきである。そして、十分な討議を経て決定を行い学校の指導を真に民主集中的大衆路線の指導とすべきである。これを達成するために、校務委員会の権力を適当に拡大し、より多くの教授およびその他の代表性ある人物を参加させて校務工作を指導する任務を担任させる。これを「民主弁校」という。③中央人民政府の方法にならい、校務委員会を人民代表大会と同様な権力機関とし、校長は校務委員会の主席となり学校工作の重大方針に関する問題は校務委員会の討議を経て決定・執行する。（於九三学社中央常務委員会主催高等教育関係者座談会）［人日五・一一］

★**劉仙洲**（清華大学副校長・共産党員）　六・二二　過去の教学改革の成績からみて党は大学を指導できるばかりでなく、大学は党によつて指導されなければならぬ。一部のものは一九五二年の教学改革いらいの成績を故意に過少評価しているが、その目的は党の大学指導はまずいから「教授治校」の制度に改めるべきであるというにあつて、中には党が学校から撤退することを主張するものもある。しかし、これらの説の正否を判断する標準は事実から出発しなければならぬ。ことに教学改革いらいの大学工作の実際状況から出発しなければならぬ。教学改革の成績についてはすでにいろいろ討議されたが客観的な事実にもとづいて分析するなら、その好成績を承認すべきである。教学改革の成績は二つの方面から検査できる。その一つは人材養成の数量、あるいは速度の面であつて、これは非常な発展を示している。他の一つは卒業生の質の向上の面であるがこれも非常な進歩をとげている。もちろんその過程には多くの欠点もあつた。現在の問題は党がそれらの欠点を克服して指導を強化するか、それとも党の指導を軽減しあるいは党の撤退を要求して学校指導権をその他の団体あるいは個人に引渡すかにある。そして過去の事実から判断すれば党の指導作用を軽減できないと結論される。［人日六・二二寄稿］（同大学教授金希武も同意見）［人日六・二二寄稿］

銭偉長（清華大学副校長）　五・一一　清華の問題は少くないが、その他の学校よりひどいということはない。先ず客観的原因としては党の指導が比較的強いことである。もう一つの原因は清華が一種の子弟学校であることである。師生関係、同窓関係が多く、工作がうまく行かないときでも老教師の資格で、あるいは同窓の資格で出てくると解決することができる。過去においてはわれわ

Declassified in Part - Sanitized Copy Approved for Release 2013/02/05 : CIA-RDP81-01043R001800060003-9

Declassified in Part - Sanitized Copy Approved for Release 2013/02/05 : CIA-RDP81-01043R001800060003-9

れ教授の家には人の出入が多く、従って問題は解決するまでもなく自然に解決された。ところが現在は皆がしかめっ面で仕事をしており、ことに師生の間は緩和していない。君がもし彼を援助しても、彼は懐疑的、批判的な態度で学習し、時には君と論争しようとさえする。これで如何にして教えることができ、学ぶことができるであろうか。知識分子の思想改造は重要だが一部青年が人の欠点のみをあげつらい、私生活の問題までもあばくのは老年者の自尊心を傷つけるものである。数カ月前私は「光明日報」「人民日報」に学生の養成目標に関する文章を発表したが、間もなく指導部は私の文章が学生に悪い影響を与え、学習情緒を動揺させたといって大衆討議を要求した。指導部の説によると私の文章は、(1)ソ連の学習を否定し、(2)社会主義教学成果に疑をもたせ、(3)学生の思想を混乱させたことになっている。しかし私は、私の説を堅持する。私は大学卒業生は技師であるという見方に反対する。大学での学習はほんの基礎を作ったに過ぎず真の学習は生産の実際の中で始められるものである。私の説も一〇〇%正確とはいえないが討論あるいは実験に耐えると思う。十余年前にはウラニウムの分離方法が七種類もあり、各々自説を固持してきたが、その結果皆が成功した。故に自然科学では「争鳴」が行われなければその発展はありえないと思う。（対人民日報記者談話）〔人日五・一七〕

楚図南（民盟常務委員）五・一〇　民主党派の成員は文教界、ことに大学で相当の比重を占めているが、その作用を十分に発揮していない。その原因は民主党派の成員に対して教育が不十分であることと、各学校の党政指導部が民主党派の発揮し得る機能を過少評価しているからである。民主党派の成員は大学の学部調整において機能を発揮したし、今日、科学への進軍でも機能を発揮しようとしている。しかし党委の宣伝部門、政府の文教部門との連繋が不十分で、方針や政策問題を適時に了解することができず、従って民主党派の組織的機能を十分に発揮することができない。（於統戦部座談会）〔人日五・一二〕

馬寅初（北京大学校長・無党派民主人士）五・一五　学校の指導制度問題としては校務委員会を強化し、党委員は校務委員会に参加し、政治思想教育と監督工作を、管理すべきである。（於統戦部座談会）〔北京放送五・一五〕

陳鶴琴（南京師範学院院長）五・一二　一九五四年院長責任制が採られたが、学校内の行政を私が全面的に掌握することはできない。党委が討論した後にこれを校務会に渡して討論執行させるのである。衆人が文人協の問題を討論して他人に執行させようとし、私はその通り発言するだけである。（於民盟・九三学社南京市組織座談会）〔人日五・一四〕

銭鍾韓（南京工学院副院長）五・一二　いわゆる「党委が学校を治める」ことはソ連でも、その他の国でもないことで、わが国でもそのような規定はない。一部の大学では党委が一切を決定しているがこれは誤りである。（於民盟・九三学社南京市組織座談会）〔人日五・一四〕

陳敏之（民盟南京市委）五・一二　大学におけるセクト主義、教条主義は非常に濃厚である。セクト主義は人事制度の神秘化と、政策を党外人に了解させないところに現われている。（於民盟・九三学社南京市組織座談会）〔人日五・一四〕

呉　華（北京農業大学教授）五・一三「批判と自己批判は大衆に密着させる」「知って言わざるなく、言って尽くさざるなし」等のきまり文句は、この学校では教条になっている。私は農業大学の党員が大衆の中で公開的に批判と自己批判をしたのをほとんど聞いたことがない。党員が私と話したことは非常に少なく、話しても話の内容が二〇字を越えることはほとんどない。話した後で私に対する答は常に四字である。「対党不満」（党に対する不満だ）「個人出発」（個人的な利害から出発している）……等々。農業大学で党と大衆を隔てている垣は北京の城門のように厚い。党員が公開的に批判と自己批判をするならこの垣はすぐ破り得る。私が助教授に教学工作の意見を指示し、その助教授が私の意見を実行するときは必らず党員の同意を得なければならぬ。（於北京農業大学民主党派座談会）〔人日五・一四〕

王煥如（北京農大教授）五・一三　私は農大に七年いるが只一人の党員が私と話したことがある。党の大衆工作が想像されるであろう。（於北京農業大学民主党派座談会）〔人日五・一四〕

呉仲賢（北京農大教授）五・一三　農大の指導部の大衆からの遊離は相当重大である。学校をよく運営するには大衆に依存しなければならず、ことに一部の老教授は学校運営に多くの意見をもっており、また任務を完成する実力をもっているのであるが、学校の指導部は彼らの意見を徴したことがない。（於北京農業大学民主党派座談会）〔人日五・一四〕

薛培元（北京農大教授）五・一三　私が老年であるため指導部は廃物と見做し長い間私に教学任務を与えず私の提出した科学研究題目も支持するものがない。しかし農田水利の発展は華北地区で農業生産を増加させる鍵であるから私は本大学に農田水利科設置を提議したがこれも渉がついていない。（於北京農業大学民主党派座談会）〔人日五・一四〕

張守儀（清華大学副教授）五・一四　学校指導においては運動と行政命令の方法で問題を解決しようとしている。（於中共清華大学委員会座談会）〔人日五・一五〕

陳渠生（同副教授）五・一四　教育工作は和風細雨の方法をとり、狂風暴雨ではいけない。例えば教学計画を改めるには一つの運動方式で解決し得るものではない。問題に対しては仔細な、具体的な工作が必要である。（於中共清華大学委員会座談会）〔人日五・一五〕

李　欧（同副教授）五・一四　青年運動の方法で学校教育を行おうとするのが清華大学の特徴である。（於中共清華大学委員会座談会）〔人日五・一五〕

童名濤（同副教授）五・一四　清華大学には学術研究の空気が少いが、これが党の指導作風と関係があるか否かはハッキリ云えない。しかし過去において党にはたしかに運動的方法による作風があった。この点は考慮に値する。（於中共清華大学委員会座談会）〔人日五・一五〕

万藹璜（同副教授）五・一四　党と大衆の間には垣がある。責任ある党員は道で会っても挨拶もしないが、青年党員の解釈によると、責任ある同志は非常に忙しく、歩きながら物を考えているので気がつかないのだという。なお会合のときに党員と非党員が一緒になるのは党員が大衆に接近する好機会であるが実際には党員と非党員とは別々の卓につき、あたかも会合にも階級性があるようで、影響は非常に悪い。（於中共清華大学委員会座談会）〔人

Declassified in Part - Sanitized Copy Approved for Release 2013/02/05 : CIA-RDP81-01043R001800060003-9

日五・一五〕

莫宗江（同副教授）　五・一四　誰かが党員に対してあるいは草案に対して意見を提出すると党員はその人の説をきかず、専らその人に説教するので、その後は誰も意見を提出しない。（於中共清華大学委員会座談会）〔人日五・一五〕

方崇智（同教授）　五・一四　党は高級知識分子に対してはより多く彼らと相談し、彼らを信任すべきである。清華大学でも党は教授を外様大名と見ているような点がある。例えば外国人が清華大学を参観にきた時、学校は教授が外国語で直接話し合うことを許さない。また教授がソ連の専門家に贈物をするときも必らず学部の秘書を通さなければならない。高等教育部も教授は外国と直接関係をもつことはできないと再三声明している。この点再考すべきであろう。（於中共清華大学委員会座談会）〔人日五・一五〕

胡　明（北京師範大学教授）　五・中旬　本校現在の主要な矛盾は党と大衆との関係が好くないことであり、この矛盾の主要な面は党員と党の組織である。一部の党員は特殊の優越感をもち、一般大衆を無視し、このために大衆から遊離している。大衆は自ら卑下しているというものもあるが、大衆は卑下しているのではなく、党員が特殊の優越感をもち自己の役割、功労を誇張し大衆を相対的に卑下させるのである。一層重大なことは党員が粗暴な方式で「威信」を維持していることで、これは大衆への影響が非常に悪い。（於北京師範大学党委主催座談会）〔人日五・一六〕

李長之（北京師範大学教授）　五・中旬　師大（北京師範大学）の党組織と大衆との間の垣は非常に厚い。師大の多くの青年共産党員は大衆と甘苦を共にする鍛錬を経ず、高級知識分子は入党後却つ

て大衆から離れて権力者となり、大衆の意見を虚心できき入れない。（於北京師範大学党委主催座談会）〔人日五・一六〕

林孔湘（華南農学院教授）　五・一六　私は党員が大学あるいは科学研究機関の工作を指導することには反対しない。問題は一部の指導党員が授業あるいは科学研究を援助すること少く、却つて妨げとなる点にある。非党員同志も党の方針にもとづいて工作を指導することはできるが、多くは有職無権となる。「百家争鳴」において党には三つの偏向がある。すなわちソ連を偏愛し、党員を偏愛し、青年を偏愛することがそれである。一九五一年の中南農業科学技術会議において私は果樹の落果問題を報告し、「その報告」の中でアメリカの文献を引用したところ会議主催者はメモを演壇に送つて私の報告を中止させた。そして僅か五分間の研究をしたソ連専門家の報告が熱狂的に歓迎された。（光明日報編集部主催広州市科学者・教授座談会）〔光明六・一〕

呉印禅（中山大学教授）　五・一六　党は科学を指導できるか否か大学を指導できるか否かというような問題の提出の仕方はよくない。ある種の党員が科学と教育を指導することができるか否かの問題である。（光明日報編集部主催広州市科学者・教授座談会）〔光明六・一〕

陶大鏞（北京師範大学教授）　五・二〇　現行の党委制には好い点もあるが、過去の工作から見れば欠陥がある。大学の共産党員で大学の規律を諒解するものが少いので学校をよく運営することは容易でない。それで現在は「教授治校」や「民主弁校」を主張するものがあるが、われわれは「民主弁校」に賛成する。というのは将来大学における教学と科学研究工作については教授が決定権をもつとい

ら精神である。可能なことは二種類の工作を分離し、学校内の行政工作は行政会議が処理し、教学と科学研究工作に関しては学術委員会が処理するのがよいと思う。例えば教授の招聘、副教授、講師の昇格、研究生採用等学術、教学に関係ある事項については学術委員会が責任をもち、財務工作については行政会議の構成員が学術会議に報告することとする。学術委員会の構成は教授、副教授、講師の代表をもつてする。党委はこの会議に代表を参加させて建議を提出することができるが学術委員会は必らずしも党委の意見に従う必要はない。科にも科の学術委員会を作り、全科の教授、副教授が参加し、講師および助手も代表を参加させる。これが科の最高権力機構である。科の秘書(現在は大部分が党団員)の適任者、その任務、職権については更に研究することとしたい。（北京師範大学民盟支部座談会）〔人日五・二六〕

朱啓賢・胡明（北京師範大学教授）　五・二〇　われわれが「民主弁校」を主張するのは民主的ならざる状況を改めるにある。現在普遍的に存在している問題は管理人が素人だということである。われわれが「学術委員会」の名称を用いようとするのはモスクワ大学にこのような名称があり、その成員も大体教授と副教授だからである。学術委員会の人選問題については、校長が学術委員会の主席となり、科主任が科の学術委員会主席となることを提案する。われわれの最高綱領は学術会議の民主的選挙によつて校長を選出し、最低綱領は国務院が校長を任命するのである。学術委員会成立後の党委員会の作用は校内大衆のなかで模範作用を発揮するにあり、単に号令のみを出すことはできない。（於北京師範大学民盟支部座談会）〔人日五・二六〕

★**陳　垣**（北京師範大学校長）　六・一〇　党委の集団指導の下に責任を分担するのは比較的好い方法である。党委の集団指導を基礎とし、校務委員会の作用を強化し、党外人士各方面の意見を広く聴き、研究討論のうえ決議を作り、それを貫徹執行するのが最も好い方法である。一部には「教授治校」の説が行われているが、解放以前に一部学校で相当の効果をあげたが、今日の大学は旧社会の大学と本質的にちがつているので、旧方法を用いても行われない。況んや「教授治校」によつて教授がその方面に時間を取られては教学と科学研究の時間はなくなる。また、「民主治校」の説があるがどんな制度であるか分らない。党委の指導の下に民主を強化することは必要である。（於北京師範大学中共党委主催座談会）〔人日・六・一一〕

★**陸宗達**(北京師範大学教授)　六・一八　師大で「民主弁校」を提出したのは陶大鏞が一手に行つたものである。彼は先ず民主同盟員以外の教授とこの問題を討議し、それを一つの綱領に作りあげた後、支部の名義で再び討議したが、前記綱領が比較的一致した意見であるから討議の基礎とされたいと彼が述べた。討議の後、その発言状況が新聞社に送られるとき、彼は自分の発言を削除したため非難され、発言内容を修正して新聞社に送つた。（於北京師範大学民盟支部座談会）〔人日六・二〇〕

★**王麦初**(民盟北京市委文教委員会副主任)　六・一八　陶大鏞らの主張する「民主弁校」は実質上党の指導を取消すものである。彼らの討議の結論は三つの機構を成立するにあるが、その学術委員会は党委の上にあつて、教学、科学研究、人事配置、財務計画等の大権を掌握し、学校党委を無力にしようとする一種の「教授治校」

Declassified in Part - Sanitized Copy Approved for Release 2013/02/05 : CIA-RDP81-01043R001800060003-9

Declassified in Part - Sanitized Copy Approved for Release 2013/02/05 : CIA-RDP81-01043R001800060003-9

である。（於北京師範大学民盟支部座談会）［人日六・二〇］

★邵爽秋六・一八　六月四日の光明日報には一二名の発言の内容が発表されたが、このうち幾名が陶大猷の意見に接近しているであろうか。（於北京師範大学民盟支部座談会）［人日六・二〇］

★廖泰初六・一八　陶大猷が民盟支部の名義を盗用して「民主弁校」を主張しているということこそ民盟支部の一致した意見である。（於北京師範大学民盟支部座談会）［人日六・二〇］

★許徳珩七・二　一部のものは解放後大学の学部調整と教学改革の成績を抹殺し党の学校教育に対する指導を否定し、学校における政治思想教育の必要性を否定して、党は学校から退出せよ、学校における政治科目を取消せと叫んだ。またいわゆる「民主弁校」「教授治校」の主張を提出したものもあるが、われわれはこれに断固反対する。（於全国人民代表大会）［人日七・三］

★李輯祥（清華大学教授）　五・二五　過去の「教授治校」の方法は多く会議召集者が一切を決定したもので不適当である。（於清華大学座談会）［人日五・二五］

★金希武（同教授）　五・二五前　「教授治校」は寡頭政治である。学校は老教師に頼らなければならないが、必らずしも「教授治校」を必要としない。党委制の指導の下に校委会を拡大し、これに教師、職員、従業員を吸収し、同時に校委会の決議の権威性を強化し、また、科主任が一応権力をもつことを提議する。（於清華大学座談会）［人日五・二五］

徐璋本　（同教授）　五・二五前　教条主義の源はわれわれの指導思想と関係があると思う。マルクス主義を指導思想とすれば必らず教条主義が生れる。如何なる学説でもすべて一定の歴史条件の下に生れたもので、すべてその限界性をもつている。それで若し比較的固定した学説を指導思想とするなら不可避的に教条主義を犯すであろう。（於清華大学座談会）［人日五・二五］

楊式徳　（同教授）　五・二五前　最近行われた大学工学部の学生養成目標問題に関する討論には欠点がある。銭偉長先生の発表した「養成目標問題について」の意見には確かに採るべき点が少くない。先生は決して対ソ学習の成績を否定しなかつたが「新清華」に掲げられた諸氏の文章は「われわれの路線を擁護しなければならぬ」とか「われわれの道はまちがつていなかつた」等と述べている。数年来の成績についてはすでに定論があるのに、銭偉長先生の文章が斯くも指導部を刺戟したのは却つておかしく思われる。（於清華大学座談会）［人日五・二五］

邵爽秋　（北京師範大学教授）　五・三一　共産党は上層の意見のみを注意し下層の意見に注意を払わない。中共中央統戦部が招集した十数回の座談会には下層人士は一人も参加していない。五月三〇日教育部副部長董純才は師大を訪問して意見を聞いたが、このために集められた人々の中には教授は只一人で、その他は「長」か「主任」であつた。これらの上層分子は必らずしも大衆の意見を代表することはできない。（於政協全国委員会教育組主催座談会）［光明六・一］

★楊西光（復旦大学党委会書記）　六・二　人民内部矛盾問題討議の際復旦大学責任者は校務委員会強化の意見を提出したが、その目的は学校の各方面の工作に対する党の指導作用を強化し、全教職員の積極性を発揮させようとしたものである。光明日報が復旦大学は党委責任制を取消したというのは全然根拠がない。（対人日記者談話）［人日六・四］

陳望道　（復旦大学校長）　六・三　私は高等教育部が五月三一日開いた座談会の席上、復旦大学の校務委員会を強化する問題について述べたが、復旦大学の党政指導者は団結を強化し、学校の指導工作を改善するため、党と非党員の若干の同志と話し合つて、校務委員会の役割を強化させる方法を提出した。しかしその後も学校は依然として党委が積極的に指導するのであり、学校の党委責任制を取消したわけではない。（対人日記者談話）［人日六・四］

王亜南　（人代大会代表、厦門大学校長、共産党員）　七・三　大学における「政治課」はわれわれがマルクス・レーニン主義の政治、思想教育を行う重要な手段である。大学生が現在の学習において、また、今後の工作において一つの方向、一つの動力をもつためには「政治課」を必修課程としなければならぬ。現在の「政治課」には相当問題がある。しかし、問題の存在を学生が「政治課」の学習に対して否定的態度をとつている根拠とすべきではない。この一年余りの間に、学校が「政治課」および社会政治活動を重視する傾向を堅持したにかかわらず、このような思想動態が校内外の精神的圧力によつて維持困難になつている様子がうかがわれる。周知のように青年学生の感染性と可塑性は相当に大きいものである。一九五六年は中国社会の一大変化の年であり、共産党中央はこの社会的大変化が順調に完成されることを予見して科学技術水準を速かに引上げる要求を提出し、知識分子政策の一層の貫徹に努力し、全国の文教、科学技術界に「科学への大進軍」の呼びかけを行い、この措置の積極的効果をあげるために、芸術科学上の「百花斉放・百家争鳴」の方針を宣伝した。これらの方面の努力は本来政治思想教育を弱める意図はなかつたが、多くの人の注意力は業務方面あるいは科学研究方面に向い、教師のうちには政治を業務と対立させて考慮し、政治学習は業務専修の足かせになると考えるものも現われ、「政治課」の教師および党・団の幹部も次第に熱を失い、斯くて学生の政治課学習は愈々不利となつた。さらに高等教育部は百家争鳴の方針にもとづき、ソ連の科学および教育制度を学ぶと同時に資本主義国家の有益な経験を吸収しても支障なきことを提示し、また学生生活の変更を強調したため、紀律・組織を軽視する個人自由主義の傾向が生れ、教学計画は教師と学生に対して拘束を感じられるようになり、これらの学生にとつてはマルクス・レーニン主義は何ら指導思想ではなく、百家争鳴中の「一家の言」ないしは「時代遅れの教条」となつた。多くの学生のこうした傾向は一時の認識不足に過ぎず、また盲従の結果とも見られるが、大学における政治思想教育の強化は一刻も猶余できない問題である。（於全国人民代表大会）［人日七・五］

2　科学院に関するもの

秉　志　（生物学者）　四・三〇　一九五六年度研究生募集のとき採点表を科学院培養局に送つたが半年間何の音沙汰もない。これは官僚主義だと思う。（於科学院主催座談会）［人日五・一］

翦伯賛　（歴史学者）　四・三〇　科学工作指導における官僚主義は社会運動の方法で科学研究活動を律しようとするところに現われており、しかもそれは単なるスローガンに止まつている。（於科学院主催座談会）［人日五・一］

Declassified in Part - Sanitized Copy Approved for Release 2013/02/05 : CIA-RDP81-01043R001800060003-9

偉恩福（民族語言研究所副所長）　四・三〇　科学院と研究所との間には「カーテン」があって下部では院内指導者間の分担すら分からない。指導部は院と所の連繫を考えるべきであり、学部は所の工作を推進すべきである。（於科学院主催座談会）〔人日五・一〕

侯徳封（地質学者）　四・三〇　科学院の指導部は門戸を設けるに忙しく、続々機構を作り表面的には壮観であるが実際の研究工作はない。（於科学院主催座談会）〔人日五・一〕

胡先驌（植物学者）　四・三〇　進化論の学習をしているとき、討論の結果がある学派の観点と一致しなかったために学習はよく指導されなかった。また、ある学習であるミチューリン学説に不同意を示したら、その人は「検討」させられようとした。（於科学院主催座談会）〔人日五・一〕

巫宝三（科学院経済研究所副所長）　四・三〇　経済学界では学術上の討論は非常に少い。意見のあるものも敢て意見を出さない。現在ある学校でケーンズ経済学の講義をしているがその目的は批判のためのようである。（於科学院主催座談会）〔人日五・一〕

翦伯賛　四・三〇　科学研究面へのノルマ制度の導入は教条主義の表現である。科学研究工作は工場の職場と同じではない。また、セクト主義は党員と非党員の間に垣をめぐらしている。この垣を除くには双方から働きかけなければならないが、まず共産党から働きかけねばならぬ。問題は旧知識分子の多くが今なお差別待遇されているところにあり、党の彼らに対する信任は不十分である。（於科学院主催座談会）〔人日五・一〕

巫宝三　四・三〇　経済学界のセクト主義もひどい。経済学における垣は決して低いものではなく、双方がお互に声を聞くことのできない垣である。そしてそれは新旧経済学者をハッキリ区別している。例えばある種の会議には旧経済学者は参加しなかったが、希望しないからではなく全然招請されなかったからである。（於科学院主催座談会）〔人日五・一〕

周培源（北京大学副校長）　五・三　科学院の方針、任務は不明確である。科学院は全国科学研究の司令部となり、科学大軍の作戦を指揮すべきである。学部もまたその部門の司令部となるべきである。（於科学院主催座談会）〔人日五・五〕

銭偉長（清華大学副校長）　五・三　科学院は全国科学者の科学院となるべきであるが、現在はそうなっていない。科学院の人々は自分のところをよくしてから、と考えているがこれは大衆に依存していないからである。大学、産業部門は科学院の指導を希望したがいずれも失望している。（於科学院主催座談会）〔人日五・五〕

陳家鏞（冶金学者）　五・三　北京西郊の中関村に集中している研究所に対する科学院の指導は「遠距離操縦」の観があり、図書設備等の面で浪費をしている。（於科学院主催座談会）〔人日五・五〕

馬大猷（科学院技術科学部委員）　五・三　新成立の電子学、計算技術等四つの研究所は進捗がうまくなく、人力・物力の浪費をきたしている。（於科学院主催座談会）〔人日五・五〕

葉渚沛（化工冶金研究所々長）　五・三　研究機構の組織は非常によいが研究はない。このような事情を改めるには科学機構の政治指導者よりも、科学者を信頼し、科学者を自由に働かせなければならない。（於科学院主催座談会）〔人日五・五〕

洪朝生（物理学者）　五・三　現在研究所内の思想教育工作は党・団が行い、業務の指導と別個に行われているのはよくない。業務は思想と離れることはできないものであるから、業務指導者に対してはより高い要求を出し、彼らを思想教育工作に参加させるべきである。（於科学院主催座談会）〔人日五・五〕

周　揚（中共中央宣伝部副部長）　五・八　今までは自然科学が重点的に発展してきたが、社会科学は適当な配慮がなされなかった。（於科学院座談会）〔光明五・九〕

袁翰青（科学院物理数学化学部委員）　五・八　実験科学は近代科学発展の基礎である。中国における近代の実験科学はあたかも重工業と同じようにその基礎が極めて貧弱で立遅れているから、重工業を優先的に発展させたように実験科学を優先的に発展させるべきである。（於科学院座談会）〔人日五・九〕

千家駒（民盟中央委員経済学者）　五・一一　経済学界のある党員は非常に重大なセクト主義の作風をもっている。これは早急に改めて中国経済学者の団結を図るべきである。（於統戦部座談会）〔人日五・一三〕

民主同盟の総括　五・一七　科学研究体制の問題点

(1)中央と地方との関係問題。中央と地方の科学研究機構の設置はどのような比例で配置すべきか？　地方は科学研究機構をもつ必要があるか？

(2)科学院と大学の間の関係及び中央各業務部門が指導している科学研究機構との間の関係問題。

(イ)大学を科学研究の基礎とする。これは経済的であり、団体でもあり、また幹部養成工作と科学研究工作を密接に結びつけることができる。

(ロ)力を少数の研究所に集中する。分散しては効果が少い。

(ハ)科学院を重点とする。

(ニ)業務部門の指導している研究機構を重点とする。

(3)自然科学と社会科学の研究上に占める比重の問題。

(4)科学研究の経費の問題。

(イ)大学は経費不足で教授の潜在力を発揮できないから経費を増加すべきである。

(ロ)科学基金を設置する。（於民盟主催座談会）〔光明五・一九〕

孫冶方（科学院経済研究所員）　五・一七　(イ)機構設置はその必要性と可能性から考慮し早急に着手してはならない。科学院の歴史研究所の第一、第二研究所成立の時は宿舎はかけたものの人がいなかった。経済研究所にもこれに似た事情がある。すなわち適当な人物もいないのに対外貿易部を設立した。それで、兵多くして将少なしの状況を出現し、青年学徒は指導者を得ることができなかった。(ロ)集中と分散の問題も同様に必要性と可能性から考慮すべきである。経済思想史の研究家は非常に少ないから分散させては研究ができない。しかし農業合作化問題の研究は分散させたほうがよい。工業経済も同様である。（於民盟主催科学者および科学工作者座談会）〔光明五・一九〕

呉汝康（科学院古脊椎動物研究室員）　五・一七　(イ)科学院と大学の協力関係を強化する。科学院の不必要な研究機構は解消し、その人力をもって大学を充実する。(ロ)科学者が科学院のみに集中しては学派を形成することもできず、百家争鳴もできないし、限度を越えれば科学の発展にも不利である。（於民盟主催科学者および科学工作者座談会）〔光明五・一九〕

湯佩松（科学院生物学地学部委員）　五月下旬　科学院の学部は

Declassified in Part - Sanitized Copy Approved for Release 2013/02/05 : CIA-RDP81-01043R001800060003-9

学術機構だから科学院院務委員会の指導を受くべきではない。（於科学院学部委員分組会）〔人日五・二七〕

盛彤笙　（科学院生物学地学学部委員）　五月下旬　科学院は全国の科学を指導する学術中心であるばかりでなく、全国の科学者に依存し、まず学部に依存し、学部を信頼すべきである。学部は科学院の最高指導組織となり、院長、院務委員会は学部決議の執行者として、学部の指導、監督を受くべきである。去年、科学規画委員会が決めた一二年間の規画は学部の実力に、若干の関係科学者を加えることになつていたが、科学規画委員会の秘書長等数名の責任者を増加したに過ぎない。若し科学院の行政指導力が不足ならできる限り科学規画委員会の指導者をもつてこれに当て空虚な機構を設けるべきでない。科学規画委員会の設置は国家の科学者に対する信任の不足を示しているようであるが、学部に権力を与え、信念を養成するなら科学規画委員会の任務を担任することができるであろう。（於科学院学部委員分組会）〔人日五・二七〕

李　薫　（金属研究所所長）　五月下旬　学部の成立はかえつて科学院の内部矛盾を増大したようである。（於科学院学部委員分組会）〔人日五・二七〕

王鉄崖　（北京大学教授）　六・四　国際法学の研究が中断されてから七年になる。これは法律科学に対して全面的否定の態度をとつた結果である。速かにセクト主義の残した禍害を是正して国際法教学上の危機を救うようにしたい。（於中国政治法律学会座談会）〔人日六・五〕

聶栄臻　（国務院科学規画委員会主任）　六・一三　科学規画委員会はすでに常設機関となつているので、今後は次の問題を解決したい。①長期計画はどのように年度を分けて実行すべきか。②科学界の陣容を如何に組織するか、すなわち中国科学院、大学、中央各産業部門の研究機構と地方研究機構との分業協力問題を合理的に解決することも科学工作体制問題を解決することになる。③科学研究工作の条件問題すなわち図書、装置、化学試薬、情報資料、科学者の研究時間等の問題を如何に解決するか。④高級科学者の配置、使用、研究、青年科学者の養成の問題を如何に解決するか。⑤科学研究経費（科学基金を含む）の分配、管理、使用を如何に合理的に行うか。⑥国際学術交流を如何に強化するか。なお、一九五七年度科学研究工作、科学工作体制、科学研究の工作条件も国務院科学規画委員会第四回会議の討議を要する主要な問題である。（於国務院科学規画委員会第四回会議）〔光明六・一四〕

周　揚　（中共中央宣伝部副部長）　六・一三　民主革命と社会主義革命が相ついで勝利し、社会主義建設が迅速に発展している条件の下では自然科学の研究工作を発展させることは差し迫つた任務となつている。しかし、哲学、社会科学の研究工作を発展させることも国家建設に対して重要な意義をもつている。政治、経済、ことに思想の領域内における階級闘争は引続き行われており、一定の条件の下では一層尖鋭になるかもしれない。資産階級唯心主義は今なお各学術の領域で深刻な影響をもつている。この資産階級思想を克服するためにはマルクス主義が一層大衆を掌握し、マルクス・レーニン主義の指導の下で哲学、社会科学を発展させなければならぬ。同時に、社会主義社会にも各種の矛盾が存在しており、これらの矛盾を如何に調節するなら、生産の発展と社会主義制度の安定に有利であるかを研究するのも哲学、社会科学の新しい課題となつている。故に自然科学事業の発展を重視すると同時に哲学、社会科学事業の発展も重視しなければならない。（於国務院科学規画委員会第四回会議）〔光明六・一四〕

呉有訓　（科学院副院長）　六・一五　一九五七年度全国技術研究計画、科学工作体制、工作条件等の問題の正しい解決は党および政府が科学を指導することができ、むしろ党と政府の指導と社会主義制度の下においてのみ、わが国の科学者はその才智と工作の積極性を発揮する機会をもつことができることを十分に説明している。（於国務院科学規画委員会第四回会議）〔光明六・一六〕

潘梓年　（哲学・社会科学小組代表）　六・一五　㈠祖国の文化遺産を整理するのは祖国の文化を批判的に継承発揚し、これをマルクス・レーニン主義に結びつけるためばかりではなく、各種の非マルクス主義思想の歴史的根源を発掘して、これを克服し、この方面からわれわれの教条主義を克服するためである。㈡哲学、社会科学の主要な部門は強い階級性をもつている。資産階級社会科学は資産階級の利益に奉仕するものである。今日われわれが社会科学を発展させるにはマルクス主義をもつて当面の実際と歴史を研究し、文化遺産に対しても批判的に吸収しなければならぬ。従つてマルクス主義的方法を掌握することは謂ゆる資産階級社会科学を「回復」するものではない。（於国務院科学規画委員会第四回会議）〔光明六・一六〕

許徳珩　（九三学社主席）　七・二　われわれは人民の科学文教事業を破壊しようとする右派の言論に断固反対し、科学文教事業の指導権を奪取しようとする右派の陰謀に断固反対する。（於人民代表大会）〔人日七・三〕

郭沫若　（人民代表大会常委会副委員長・中国科学院々長）　七・五　章伯鈞らの使嗾の下に民盟中央科学規画臨時小組の名義で発表された「わが国の科学体制問題に関する意見について」は実際には科学工作方面における反社会主義の資産階級綱領である。これは章伯鈞らの右派分子が文教工作の指導権を奪取しようとする陰謀の一部である。この意見書は科学工作が社会主義建設に服務することに反対し、計画的に重点的に、科学工作を発展させることに反対し、科学工作の統一指導に反対しているが、その結果はわが国が社会主義制度の優越性を利用して科学事業を発展させることができないようにし、わが国の科学工作を長く立遅れの状態におくであろう。この意見書は「まず資産階級社会科学に対する態度を改める」ことおよび資産階級社会科学を「回復」することを提案しているが、実際には先ず資産階級の社会科学を発展させようとするもので、マルクス主義社会科学を発展させようとするものではない。わが国の社会科学研究工作における最も根本的な弱点は、われわれの社会科学者の陣営に、マルクス主義を創造的に運用して学問を研究できる人が非常に少ないことである。故に今後、社会科学を発展させるための最初の任務はマルクス主義の社会科学の陣営を引続き拡大し、マルクス主義の水準を高めることであつて、資産階級の社会科学を発展させることではない。（於全国人民代表大会）〔人日七・六〕

曾昭掄　（民盟中央常務委員・北京市民盟常務委員・高等教育部副部長）　七・一四　三月末から四月初めの民盟工作会議で私は民盟が文教、科学界の人々を招いて科学体制問題および学制問題を研究

Declassified in Part - Sanitized Copy Approved for Release 2013/02/05 : CIA-RDP81-01043R001800060003-9

することを提案した。銭偉長は国務院の科学規画委員会で一部の工作を担当しているので科学規画委員会で科学体制問題を採らせたこともある。私が一再ならず科学体制問題の討議を発起したのは、民盟を一歩前進させ、また共産党と対等にならうという思想があつたからである。この党と袖を分けて対等にならうという思想はソ連共産党二〇回大会以後および党が「長期共存・相互監督」「百花斉放・百家争鳴」の政策をかかげてから再び擡頭したものである。（於中国科学院主催在京科学者座談会）〔人日七・一五〕

銭偉長（清華大学副校長）　七・一四　私は五月一四日、民盟中央が中国科学院の学部会議に出席した盟員を招集して行つた会議に参加した。このときは二つの小組に分けて開会したが私は工程数理化小組に参加し、この小組会で発言した。六月五日の臨時研究会の会議に提出された科学体制問題に関する第三方案は第二方案と同じではなく、更に資料問題と「帰隊」問題が増加されていた。そして、曾昭掄はこの二つの問題が社会科学に対して非常に重要であると述べた。私の誤りは主として「個人の野心」によるものである。私はこの十数年来、アメリカのマサチュセッツ理工大学のような大学を作り、それが各方面で指導作用をもつこと、また、この学校は科学研究を主とし、授業は副とすることを考えていた。私は「三反」以前に一つの方案を作り、当時の党の大学々部調整方針と対立した。更に「百家争鳴・百花斉放」を利用して至るところで扇動を行い、学内では理・工科合併の活動をした。また、民盟の力を利用して学校の指導権を奪取する目的を達成しようと企図した。科学規画問題では「二面派」であつた。個人的野心のために、科学研究を科学院に集中することに不同意であつたが科学規画委員会では嘘をつき、単に高等教育部は科学研究を重視しないと述べたに過ぎない。（於中国科学院主催在京科学者座談会）〔人日七・一五〕

★**李　達**（科学院哲学社会科学学部常務委員）　七・一四　民盟中央の意見書のうちの「社会科学の問題について」は最も重要な一部分である。社会科学は階級性と党性の最も強い科学であるからこれは資産階級右派が回復しようとする旧社会学、旧政治学、旧経済学、旧法律学に共通した点である。すなわち反共、反人民、反社会主義である。彼らは資産階級社会科学をもつてマルクス・レーニン主義と指導権を争おうとするものである。彼らは資産階級社会科学を武器としてマルクス・レーニン主義を攻撃すると同時にまた学校内では党委制を取消し、科学・文芸工作においてはその指導権を奪取しようと意図している。（於中国科学院主催在京科学者座談会）〔人日七・一五〕

★**胡　縄**（科学院哲学社会科学学部常務委員）　七・一五　資産階級社会科学のために復辟の道を開くことは資本主義のために復辟の道を開くことでもある。資産階級社会科学は旧中国時代にすでに破産している。全国解放の前夜にも資産階級社会科学者は改良主義の主張をもつて革命に対抗した。資産階級社会科学は根本的には反科学的である。右派分子は極力マルクス主義と国家の法令政策を攻撃して資本主義制度を回復しようとしている。われわれは資産階級社会科学を簡単に取消そうとするものではないが、原則としては否定しなければならぬ。われわれは自由討議をもつて是非を明かにすることを主張するが右派分子は資産階級思想で科学事業を抑制しようとする。（於全国人民代表大会）〔人日七・一六〕

3　文学・芸術に関するもの

金　人（翻訳家）　五月末　現在、作家協会は七〇〇余人の会員がいるが、その大部分は党員作家であつて、多数の老作家は協会の門外に閉め出されている。（於中国作家協会党組織・党外作家座談会）〔人日六・二〕

碧　野（作家）　五月末　党員作家と非党員作家との間には凍りついた雪の垣がある。党員作家は非党員作家に対してもつと友誼の手を差伸べるべきである。私は小説「われわれの力は無敵だ」が批判されてから多年の間冷遇された。文芸界の指導者と文芸界の友人たちは誤つた作品を発表した作家を差別視することなく彼を援助し、勇気づけることを希望する。（於中国作家協会党組織・党外作家座談会）〔人日六・二〕

舒　蕪（作家）　五月末　文芸界には不愉快な空気がある。例えば作家の間の高低大小を余りにハッキリ区別する官僚的臭味はどこからきたものであろうか？封建文人の間ですら「斯文同骨肉」が提唱され、「大官」と「小文人」の間にも唱和が行われたのであるが、今日なぜ等級を分けようとするのであろうか？（於中国作家協会党組織・党外作家座談会）〔人日六・二〕

姚雪垠（作家）　五月末　非党員作家のうちにはこの数年来圧迫されたものがあり、中には悲観しているものもある。彼らは党の文芸事業を擁護しているが、自分が圏外にあると感じ、自分には前途がないと考えている。（於中国作家協会党組織・党外作家座談会）〔人日六・二〕

汪金丁（作家）　五月末　年々教条主義に反対しながら、それを果し得ないのは教条主義で教条主義に反対しているからである。もつと教条主義に反対し、創作の実際に結びついた理論的文章が多く現われることを希望する。また、読者の文芸作品鑑賞方法を正確に指導する文章が多く現われることを希望する。（於中国作家協会党組織・党外作家座談会）〔人日六・二〕

舒　蕪（作家）　五月末　恐るべきは批判の後に続くものである。一篇の作品が批判されると、その所属単位は彼を検討し、遂にはこれを本人の思想、人格の問題にまで発展させる。それで作者は批評家に対し厳正なることを要求する。批判の文章の一句でも種々の意外な結果をもたらすからである。（於中国作家協会党組織・党外作家座談会）〔人日六・二〕

陳白塵（劇作家）　四・二九　新劇界は不振である。新劇団は、各省に一つずつあり、上海はその中心地であるが劇場は一つしかない。新劇団体発展に、実情を無視した平均主義をとるのは不合理である。（於中国戯劇協会座談会）〔北京放送四・二九〕

四・二九　新劇運動は、結局誰が指導するのか？文化部か？協会か？双方が指導しているようだが、何れが主なのか？新劇界の総矛盾はここから出ているようだ。出版物の印刷部数は過去の数倍数十倍になつたが戯曲は減少し僅かに三、〇〇〇～五、〇〇〇部である。劇場は劇作家を抱えるべきであるが、現在、劇作家は劇場外にある。多くの脚本は作家、演出家、俳優が協力したものであるが、この数十年の経験はなぜ受けつがれないのか？（於北京戯劇界討論会）〔人日五・一〕

戴　涯（俳優）　四・二九　俳優の間にも矛盾がある。例えば経験

Declassified in Part - Sanitized Copy Approved for Release 2013/02/05 : CIA-RDP81-01043R001800060003-9

Declassified in Part - Sanitized Copy Approved for Release 2013/02/05 : CIA-RDP81-01043R001800060003-9

ある俳優と青年俳優の間に矛盾がある。（於北京戯劇界討論会）〔人日五・一〕

李漢輝（演劇関係者） 四・二九 演劇批判は自由討論の空気に乏しい。新劇を大衆のよろこぶものにすることは依然重大な問題である。（於北京戯劇界討論会）〔人日五・一〕

婁盛戎（演劇関係者） 四・二九 現在の民間職業劇団の陣容は貧弱で、好い伝統劇を上演することができない。国営劇団の陣容は強大であるが制度に伸縮性がなく、また俳優の役ごのみが強く、有名な俳優が同じ舞台に立つことが稀になるという実情にある。（於北京戯劇界討論会）〔人日五・一〕

葉盛蘭 五・一一 梅蘭芳は中国京劇院の院長ではあるが有職無権である。梅氏は適当に尊重されておらず、真の本領も発揮していない。院の芸委会はなきに等しい。芸委会では芸術問題が討議されたことがない。建院以来三回開会したのみである。従つて私たちの意見を発表する機会がない。謂ゆる「清規戒律」が批判されてから多くの劇が上演できなくなつたと訴えるものもある。有職、有責で、しかも無権であるのは辛い。中国京劇院の指導者は行政命令をもつて指導に代え、京劇事業に大きな損失をもたらした。その悪い結果は戯曲の改革が老芸人の意見によらず粗暴に改められ、劇が非常に貧しくなつたことに現われている。芸術創作では自然主義的作風が濃厚になつている。劇目会議以後は謂ゆる「真実観」が要求されお茶をのむ時は本当のお茶をのまなければならず、打つときは本当に打たなければならない。「絶陽楼」の立派な芸術形象と画面の取消されたのは指導幹部の理解がまちがつていたためである。音楽も改変によつて分らなくなつてしまつた。ある種の舞踏も全くバレーのようになつてしまつた。院の機構が尨大で三団四五二人を抱え、このうち俳優は一七八人もいるので仕事待になることが多い。団と団の間にも交流がない。俳優の八時間制は不合理である。俳優に病人の多いのはこの八時間制と関係があろう。（於人民日報・国務院文化部共催座談会）〔人日五・一二〕

崔嵬 四・一七 映画が芸術創造であると同時に工業生産でもあることを承認するならば、指導と大衆との間の矛盾は生産関係と生産力の間の矛盾とも云えるであろう。電影局及び各映画製作所は指導思想においても指導作風においても欠点があり、ある具体的問題において誤りを犯したこともあるが解放いらいの成績を否認する虚無的観点には反対する。題材決定にあたつて多くの人が課題作品に反対するのは正しい。しかし作品がもつ指導性とその芸術的価値との比重を適正に考慮し、人民が最も必要としている精神の糧を得るように保証しなければならぬ。作家が自己の熟知していることを描写するのは正しいが現在出現している情況こそ注意に値する。同社会の暗黒を暴露することも必要だが、新社会の明るさを讃えることは更に必要である。（於人民日報主催映画人座談会）〔人日五・一〕

4 新聞・出版に関するもの

趙家璧（上海人民美術出版社編集次長） 五・二 現在のように出版社が専門別に分業体制になつていることは、百花斉放、百家争鳴に不利であり、人民の文化生活の要求を満足させることもできない。筆者の原稿が一出版社で受け入れられない場合、他の出版社にもつて行くことはできない。「一分野一出版社」という体制は出版社にとつても不利で、容易に官僚主義作風におちいる。上海に出版社が多くなれば作家は出版社を選択することができ、出版社の間でも相互に競争して自己の特徴を形成することができるであろう。（於上海市委主催、出版・社会・文化界座談会）〔人日五・五〕

秦鶴皋（新文芸出版社編集） 五・二 ①新文芸出版社と北京の人民文学出版社の間には矛盾がある。北京の人民文学出版社の一二年計画はあらゆる外国文学の名著を計画内に入れ、有名な翻訳家を網羅していた。その後協議の結果北京は世界の古典文学を、上海は世界の近代文学を出版することを確定したが優秀なものは北京で出版される。②過去においては編集者と執筆者は直接連繋していたが現在は執筆者からの手紙ですら受付係、文書係を経て編集者に渡され、また執筆することが決まつてから更に確定手続をとらなければならないように事務に忙殺されている。③出版社には実際に編集業務のできるものは多くない。しかも指導部は彼らを養成することを重視せず、政治上の待遇も低いため編集者は苦悩している。指導部に官僚主義があり、出版社を重視せず、理解せず指導も足りない。指導部は出版事業を学術性の事業と見なさないで単純な商業として数字と指標を追求している。全国出版会議も七年間開かれていない。（於上海市委主催、出版・社会・文化界座談会）〔人日五・五〕

尚丁（新知識出版社副社長） 五・二 自分は執筆者に直接返事を書いたために人事部から無組織無規律と批判されたことがある。（於上海市委主催、出版・社会・文化界座談会）〔人日五・五〕

舒新城（中華書局） 五・二 独立して仕事のできる編集者を養成するには、大学卒業生なら五年ないし一〇年の努力を要する。現在の編集者の水準は低く、大部分は転業者であるからこの問題を解決しなければならぬ。（於上海市委主催、出版・社会・文化界座談会）〔人日五・五〕

馮雪峰（人民文学出版社々長） 五月中旬 正常の場合は印刷と発行は出版のために服務すべきものである。現在は印刷、出版、発行が各々独立の系統をなし、事実上、発行が出版を指導し、印刷が出版を制約する状況を呈しており、出版社は出版社のようでもなく、企業単位のようでもなく、まつたくお役所に似ている。（於文化部・出版事業管理局主催座談会）〔人日五・一三〕

曾彦修（人民出版社副社長） 五月中旬 この数年来、文化部は出版工作に対し、適切な方針による指導を欠いている。中共中央宣伝部も出版工作に対して系統的に意見を表示することが極めて少く、人民日報や光明日報でも出版方針に関する社説を見たことがない。出版事業管理局は用紙の割当てに忙しく、数字や指標をめぐつて堂々めぐりをしており、文化部の一部指導者はきわめて「文化的」でなく、むしろ非文化的な点が多く、下部に対する指導は不十分であり、粗暴な方法で出版工作を指導しようとする。人民日報は先日の出版工作者座談会の記事をのせたが、それもあまり重要でない意見ばかりで、中共宣伝部及び文化部に対する意見をのせなかつた。（於文化部・出版事業管理局主催座談会）〔人日五・一三〕

鄧拓（人民日報編集長） 五・一八前 今度の座談会は新聞界の争鳴のはじまりに過ぎない。今後もその他の方式をとり、大いに

Declassified in Part - Sanitized Copy Approved for Release 2013/02/05 : CIA-RDP81-01043R001800060003-9

Declassified in Part - Sanitized Copy Approved for Release 2013/02/05 : CIA-RDP81-01043R001800060003-9

議論を戦わし、自己の主張を出すべきである。現在の新聞工作者が新聞界の古い同志の経験を虚心に学びとらない状態は改めなければならない。政府は記者の工作を支援すべきである。（於北京新聞工作者座談会）〔人日五・一九〕

呉冷西（新華社社長）　五・一八　現在どの新聞もそれぞれの風格特徴をもっているが、各新聞が新華社の原稿を採用するのは少なくなっている。これは実際上、通信社が新しい状況の下にいかにして新聞の需要に応ずるかの問題である。（於北京新聞工作者座談会）〔人日五・一九〕

顧執中（九三学社候補中央委員）　六・？　中共中央宣伝部のセクト主義は極めて濃厚で、解放後、老新聞人は殆ど或は全く顧られない。解放後新刊を許されている文匯報、新民報などもう政府の保護がなく、党機関紙と党外新聞、党機関紙の記者と党外新聞の記者には待遇の差別があり、党外新聞の記者は取材のさい軽視され、殆どの機関が取材を許さない。民主党派の宣伝責任者は中共中央宣伝部の宣伝会議に参加すべきである。新華社はタス、ロイターのように国際的通信社とし、国内では民主党派、団体、地方に通信社経営を開放させよ。〔光明日報より人日六・二六転載〕

★**李　峰**（新華社）　六・二八　孫毅の「民主分社」「同人通信社」の説は新華社の編集委員会を改組し、幹部を政治的な傾向によって顧み替えしようとするものである。国立通信社は上部建築の一つであって、政府が敵に対して出撃を行い、人民が民主的権利を行使する重要な道具であり、党と政府が人民を教育する重要な道具である。それで「民主分社」は実際には党の指導を取消そうとするものである。「同人通信社」設立案も党の指導のない通信社を作って党指導での通信社と対立させ、われわれが社会主義を唱え、共産党の指導を擁護するとき、彼らは他の舞台で資本主義を唱え、共産党の指導から離れようとするものである。（於新聞工作者座談会）〔人日六・二九〕

四、その他の言論

1　対ソ関係

龍　雲（民革副主席）　七・一三　私は最近の人民代表大会常務委員会の予算決算草案審査会議において一辺倒の外交政策に背いたつぎのような発言を行った。①抗米援朝の経費をすべて中国が負担したことは不合理である。②第一次、第二次両世界大戦中に、米国は同盟国に借款を供与し、また借款法を実施した。その後借款を返済しない国もあり、米国が借款をタナ上げしたものもある。それにくらべてわが国に対するソ連の借款は十年以内に返済しなければならず、期間が非常に短いうえに利息も支払わなければならない。国内の経済的窮迫を緩和するために借款の返済期限を二〇年ないし三〇年に延期してもらうよう提案する。中国は社会主義のために戦ったのだから。③ソ連はわが国の東北（満州）を解放したとき、工場の機械を撤去して持ち去った。その代価は支払われるのか、または返済してくれるのか。④わが国の対外援助予算は大きすぎる。対外援助を圧縮すべきである。
以上の発言はすべて憲法に規定された国際主義の精神に背くもので、私の反動的思想を暴露したものである。（於全国人民代表大会）〔人日七・一四〕

★**陳紹寛**（民革副主席）　六・二三　われわれの事業を指導する核心的な勢力は中国共産党である。共産党の指導がなければ社会主義もなくわれわれの国家もこのように発展しないであろう。ソ連と社会主義国家の団結がなければわれわれの国家の建設もこのように輝かしい成果が得られたであろうか。反共、反ソ、反社会主義はすべて全国人民が絶対に許さないところである。（於中国国民党革命委員会中央小組会議）〔北京放送六・二三〕

2　少数民族に関するもの

喜饒嘉錯（人民代表大会青海省代表）　七・三　われわれ少数民族ことにチベット族にとって軽視できない重要な問題は仏教問題である。チベット人民は僧俗男女を問わず皆仏教を信奉し、その信仰は敬虔である。それでわれわれがチベット地区でどんな工作を行うときでも、仏教を重要な地位において問題を考慮しなければならない。チベット族の社会主義の概念は「一切衆生、幸福安楽」である。チベット族は社会主義に理解があっても数千年来の旧思想の根が深く、新知識との接触も少く、このために私有制をすぐ公有制に改めることは比較的困難である。これは政府が指導上注意すべき特点である。これらの特点をゆるがせにすると、好いことも悪いことになるであろう。党は民族地区の改良事業において「和平協商」の方式を強調し、改めるか改めないか、いつ改めるか、どのように改めるかという問題においては完全に少数民族自身に決定させている。これは前記の特点を十分に注意して提出された正確な方針である。しかし、欠点がなかったわけではない。一部の地区あるいは少数の幹部が細心な宣伝教育を経ず簡単な強制命令の方法をとり、それに反革命分子が便乗して火に油を添え、このために騒動、叛乱を引起した。今後は幹部に民族特点と、仏教問題の重視を一層教育し、改革、民族、仏教の三者を結合させて問題を処理させ、また、チベット族の特点にむすびつけて社会主義的愛国教育を行って人民の認識を引上げねばならぬ。チベット族の農業区における合作社は組織をゆるやかにし、社員に仏教活動の時間をもたせ、また社の保留地を少くして各社員の実際収入を多くして合作化に対する信頼をつよくしなければならぬ。農家保有食糧に定量規定を作らないなら不必要な顧慮を除くことができるが、必らず規定するならその量を多くすべきである。統一買付の量を減らして手持量を多くし、仏教およびその他の原因による支出に応じ得るようにすべきである。一部の喇嘛の食糧は一般民家の供給によるものであるが、ある社は社員家族の喇嘛を家族のうちに計上しないためにその家庭は喇嘛の口糧を得ることができず、従って喇嘛に供給しない。この点は妥当に解決すべきである。また、一部寺院の佃田は、一般家庭が合作社に入社してから、佃田の秋収分配の時に収益がなかったり、あるいは非常に少くて、生活を維持することができないために佃田の自作を

Declassified in Part - Sanitized Copy Approved for Release 2013/02/05 : CIA-RDP81-01043R001800060003-9

要求するものがある。喇嘛が自作しようとするのは好い現象であるから、それを満してやるべきであると思う。そうしないなら小喇嘛は生活困難によつて逐次減少し、従つて信仰自由の政策に疑を懐くに至るであろう。牧民の生活は農民よりも閑散である。その上、草原広く人口は稀少で、生活はし易いのであるから合作社の設立にあたつては「殺すぎることはあつても、引締めない」方がよい。農業区および牧業区の寺院と喇嘛の農業税および牧業税は免除あるいは軽減することを希望する。（於全国人民代表大会）〔人日七・四〕

龍　雲（民革副主席）五・三〇　民族地区で働いている漢民族の幹部は少数民族幹部の職権を尊重せず、総てを一手に引受ける傾向がある。少数民族が自治を実行してから幹部の不足したことは事実で、成立の当初は自治区の幹部に漢民族を使用しなければならなかつた。しかし現在ではすでに少数民族の幹部も続々養成されているのであるからそれら幹部に十分な鍛錬と向上の機会を与え、少数民族の幹部を逐次増加すべきである。（於統戦部座談会）〔人日五・三一〕

3　右派分子の活動暴露と釈明

五・二二　陳邵先（民革中央常務委員）批判は中共党愛護から出発しなければならない。現在、中共党の指導を受けたくないという暗流があるようだ。（於民革中央委座談会）〔光明五・二四〕

六・一〇　章伯鈞（民盟副主席・農工民主党主席・国務院交通部部長）政治設計院についての発言は党の指導権を否定するものとの批判がある。わたしの誤りは重大であるともいえるし、また大して重大ではないともいえる。（於民盟中央小組会議）〔人日六・一一〕

六・一〇　王紹鏊（民進副主席）現在、表面では共産党に反対せず社会主義に反対しないが実際には共産党に反対し社会主義に反対する修正主義に注意しなければならない。（於民進座談会）〔人日六・一一〕

六・一二　章伯鈞（民盟副主席・農工民主党主席・国務院交通部部長）政治設計院については多くの誤解を招いたようであるが、自分としては深く考えぬいた上の発言であり、決して一時的な思いつきではない。しかし今は弁解すべき時期ではないから、なお各方面の批判を希望する。（於農工民主党中央座談会）〔人日六・一三〕

六・一三　鞏天民（工商連副主任）章は反教条主義の下にマルクス・レーニン主義に反対し、毒素をばらまき、言論発表の方法は陰険で常に毛主席の言を引用して大衆の視聴をゴマ化している。この点で、葛佩琦、儲安平よりも恐るべきものである。（於全国工商連常委会・民建連合会議）〔人日六・一四〕

六・一三　史　良（民盟中央委員・国務院司法部部長）①昨日の光明日報に章は「儲の誤つた言論は少しも光明日報を代表するものではない、かれの『党の天下』論は同紙の立場と全く違つている」と言うが、章自身はこれらの言論にどういう態度をとつたか。儲の発言は光明日報の編集長の身分でされたものであり、章は同紙の社長であり、社長は新聞社の政治責任を負つている。儲は発表にさいし事前に章に相談しないのか、章は儲に対して同志不同意の意志表示をしないのか。章はこの点をみんなの前にはつきりさせる責任がある。②六月八日、章伯鈞が私を訪ねたとき、私が儲安平の発言草稿を見たかと聞くと、彼は「見なかつた。羅隆基が見た」。また「ある人が私に、儲安平の発言は要害に命中した。しかし、私は社説を使おうとは思わない。盧郁文がかつぎだされているがあれは小ものである。胡風、儲安平は歴史的人物となると思う。歴史的人物は数百年後になつて評価の定まるものだ」と言つた。当時、彼がどういうつもりでこんなことを言うのか私にはわからなつた。章伯鈞が光明日報に発表した文章とその夜の話とは全く違う。この点をはつきりしてほしい。③民盟の会議上で立場と態度をはつきりさせるよう章伯鈞に要求する。羅隆基は国外から帰つてきたときにはづきりさせるよう希望する。（於民盟中央小組会議）〔人日六・一四〕

六・一三　陳新桂（民盟中央委員候補）儲安平は「党の天下」という考え方がセクト主義の根源であると言つたが、わたしはプロレタリア独裁がセクト主義その他の弊害の根源だと考えるのである。しかしプロレタリア独裁を否定するわけではない。（於民盟中央小組会議）〔人日六・一四〕

六・一五　黄紹竑（民革中央常務委員）統戦部の座談会で述べたことは、あるいは語弊があるかも知れないが、わたしとしては、党幹部が成果に満足することなく多少の欠点も克服するよう努力することを願つたにすぎない。（於民革中央小組拡大会議）〔人日六・一六〕

六・一五　陳寿琦（民盟北京市委宣伝部副部長）陳新桂、章伯鈞、儲安平、羅隆基らの発言は計画的であるようにみえる。（於民盟北京市委員会拡大会議）〔人日六・一六〕

六・一五　龍　雲（民革副主席）「共産党によつて粛清の手段として行われた」云々と述べたが、粛清はもちろん不良分子に対して行われるもので、その点をハッキリさせなかつたのは自分の誤りである。統戦部の座談会で、章伯鈞等の発言に敬服すると述べたが、かれらの率先して発言する態度に敬服するのであつて発言内容ではない。（於民革中央小組拡大会議）〔人日六・一六〕

六・一五　梅龔彬（民革中央委員）光明日報経営の最高管理機構は各民主党派責任者が共同組織した社務委員会である。章伯鈞は光明日報の社長を担任しており、同紙の言論、方針は社務委員会の審議を経べきである。しかし章伯鈞は社務委員会の集団指導を尊重することなく、儲安平とともに光明日報を正しくない方向に導いている。（於民革中央小組拡大会議）〔人日六・一六〕

六・一五、一六　高　天（光明日報編集室主任）**張　友**（同副主任）儲安平は光明日報にやつてきて、まず彼の編集方針を宣伝した。彼は今日主として学ぶべきは解放前の旧新聞の活動の経験である、新聞は報導を掲載するものであり、この点新聞と党・政との間に矛盾がある、とした。彼は暴露こそ新聞の任務であり、矛盾を分析し、解決するのは新聞の責任でないと考えている。儲が来る前には光明日報の社説には二つの種類があつた。一つは功績をうたいあげ徳をたたえるもの、一つはあたりさわりのない教条主義の社説であつた。このため彼は彼のいう「監督的」な社説を書くように要求した。（於光明日報社務委員会）〔人日六・一

八〕

六・一六　章伯鈞　（民盟副主席）「光明日報」の在り方というこのような大事なことを社務委員会を開いて討論しなかつたのは誤りであつた。儲安平が誤つた言論を発言し、新聞の方向について問題が起つたときやはり会議を開かなかつたのも誤りであつた。（於光明日報社務委員会）〔人日六・一八〕

六・一七　章乃器　（民建中央委員・全国工商連副主任委員・国務院糧食部部長）　各地の商工界がわたしにかんする批判会を開いているのは強制されてやつているのではなかろうか。定額配当は公私合営企業の資本家個人についていえば不労所得であり、ブルジョア階級についていえば搾取の残滓である。（於全国工商連常委会・民建連合会議）〔人日六・一八〕

六・一七　民進中央常務委員会拡大会議　章伯鈞光明日報社長につぎの五項を提出する。①中共中央が長期共存・相互監督の方針を提出してより、各民主党派は光明日報に対する指導の強化を決定したが、その後章伯鈞社長はなぜ直ちに社務委員会を開き会議を討論することをしなかつたか。②中共中央五月一日発布の整風運動に関する指示は各民主党派と無党派人士に共産党の整風を援助するよう明確に要求している。章伯鈞社長はなぜ社務委員会会議を召集して光明日報のとるべき方針、段取りの問題を討論しようとしなかつたか。③光明日報は四月一日より儲安平を編集長の職につけ、六月八日までの期間にひじように多くの扇動的な言論と報道を掲載し、同紙の紙面、見出しさえも明らかにブルジョア的な政治方向へ変つてしまつていたが、これに対し、章伯鈞社長は社務委員会に対しなんらの指示も行つていない。これはなにを意図したのか。光明日報社務主宰者として章伯鈞は、同紙の方針任務に対し、編集長儲安平が行つたことをどのようにしてはつきりさせるか。④儲安平は光明日報編集長の身をもつて中共統戦部座談会で公然と反党反社会主義的謬論を発表したが、章伯鈞社長は社務委員会を開かず、また各民主党派責任者を招いて話しあつて処理することをしなかつた。これは編集長儲安平をかばう考えであるのか。⑤編集長儲安平の反党的謬論が発表されるや全国人民の憤慨をひき起したが、章伯鈞社長は「儲安平と胡風は歴史的人物となるだろう」といつた。これはどういう意味か。これはいかなる立場に立つているのか。以上について明確な回答を要求する。〔人日六・一八〕

六・一八　沈鈞儒　（民盟主席）　今年三月民主同盟全国工作会議以後、章羅の二人は民主同盟を比較的多く管理していた。こんどの事件でかれらの野心を知つた。同盟の全員が団結してこれと闘うよう呼びかける。（新華社記者に対する談話）〔北京放送〕

六・一九　李伯球　（農工民主党中央執委）　ソ連共産党第二〇回大会以後、章伯鈞は「ソ連は必ず変る、中国もまたスターリン統治下にあることは許されない」と言つた。また「国家機関の局長、司長、科長は主として共産党員であり、知識分子は農奴労働をしている、どうして積極性を発揮させることができるか」と言つた。彼は反マルクス主義的改良主義の第三コースのことを忘れられないのだ。また彼は資本主義経済の危機に関するマルクス主義学説を「浅薄で退屈だ」と言つた。（於農工民主党中央執行局拡大会議）〔人日六・二〇〕

六・二三　鄧宝珊　（民革副主席）　右派分子の反動言辞を軽視しなおざりにするならば想像も及ばない結果を来すであろう。民革が直ちに党内で右派分子の反動言辞を暴露、批判することを中心とした整風運動を展開させることに全面的に同意する。（於民革中央小組拡大会議）〔北京放送六・二三〕

六・二三　馬叙倫　（民進主席）　反右派闘争は実際上社会主義と資本主義の二つのコースの闘争である。民主促進会の構成員がこの闘争に参加するのは自己を鍛錬し自己を向上させ自己改造を行う極めて良い機会である。（於民進中央常委会）〔人日六・二四〕

六・二四　高　集　（人民日報記者）　右派分子の重点的活動の一つは新聞を奪いとることで、これらの活動は計画的に行われた。章伯鈞、儲安平が光明日報の政治傾向を変えたことはその一例である。ある期間、文匯報、光明日報は大量の反社会主義文章を発表した。五月北京で行われた新聞工作者座談会で一部の人々は右派分子が新聞の指導権を奪う理論的根拠を求めていた。例えば「人民航運報」の趙琪はいわゆる人民大衆所有制の新聞を発行することを提案し、そして党機関紙を「機関所有制の新聞」と見なし、これには三大欠点があつてその経営を困難にしているが「人民大衆所有制」によれば何でも除くことができてこの三大欠点を除くことができると述べた。これは反ソ、反社会主義、反共の記事を自由に載せようとするものである。この他、陳銘徳らの「同人紙」やその他の「民主経営」の提案も共産党の新聞指導に反対するものである。（於新聞工作者座談会）〔人日六・二五〕

六・二四　高　天　（光明日報編集室主任）　儲安平は整風援助に名をかり、光明日報を利用して整風の歩調をみだした。彼は新聞を運用して斉放・争鳴を末端にまで及ぼすことを主張し、光明日報はどんな記事でも掲げることができるといい「光明日報」を〝自由論壇〟にしようとした。章伯鈞も儲安平も光明日報と党機関紙の不同を強調し、光明日報は直接に資本主義国家の通信社の報導を多く乗せることを主張し、資本主義国家の新聞社説および記事を多くのせてもよいといつたが、これはわれわれの外交政策とも一致しない。かくて一時期光明日報を社会主義の道から離れさせた。（於新聞工作者座談会）〔人日六・二五〕

六・二五　羅隆基　（民盟副主席・国務院森林工業部部長）　わたしは五月二二日の統戦部主催の座談会で単に「委員会」という言葉を使つただけで「平反委員会」とはいわなかつた。儲安平が〝党の天下〟という発言をしたことについて、わたしには何も関係がない。わたしにもし反社会主義的陰謀があれば、いかなる処分も甘んじて受ける。（於民盟中央小組拡大座談会）〔人日六・二六〕

六・二五　費孝通　（民盟中央常務委員）　羅隆基はここ数年ずつと思想改造を嫌悪し、知識分子と党の距離は思想改造運動によつてつくられたと考えている。彼は思想改造と反革命粛清が党と党外を隔てるカーテンをつくるのであるからといつて知識分子を〝国士〟をもつて遇するよう共産党に要求した。（於民盟中央小組拡大座談会）〔人日六・二六〕

六・二五　浦熙修　（上海文匯報副総編集・民盟候補中央委員）　羅隆基は文匯報と無関係である。（於民盟中央小組拡大座談会）〔人日六・二六〕

六・二五　葉篤義　解放前後の羅隆基のアメリカおよび国民党と

Declassified in Part - Sanitized Copy Approved for Release 2013/02/05 : CIA-RDP81-01043R001800060003-9

Declassified in Part - Sanitized Copy Approved for Release 2013/02/05 : CIA-RDP81-01043R001800060003-9

の関係があいまいである。（於民盟中央小組拡大座談会）〔人日六・二六〕

六・二五　千家駒、華羅庚、童第周　われわれは右派分子に利用された。羅隆基は民盟中央常任委員会の討論を経ないで「大学専門学校党委制」「科学規画」「有職有権」「長期共存・相互監督」の四工作組をつくり、そのうち「科学規画」小組に曾昭掄、千家駒、華羅庚、童第周、銭偉長の五人を責任者とした。当時われわれは政治的な警戒心が足りず、これを引受けてしまつた。この小組によつて「わが国の科学体制問題に関する意見」が起草されて、光明日報に送られたが、同紙には原稿にない文句がつけ加えられている。（於民盟中央小組拡大座談会）〔人日六・二六〕

六・二五　章乃器　（民建中央委員・全国工商連副主任委員・国務院糧食部部長）　わたしには自己批判すべき何ものもない。わたしが誤りを犯したというならば民主建国会および全国工商連の役職を取消し、国務院も糧食部長を免職するがよい。ブルジョア階級のことをわたしが「落伍階級」と呼んだのが悪いというのか、それならあくまで「反動階級」と呼ばなければならないのか。（於民建中央常務委員会会議）〔人日六・二六〕

六・二五　朱徳甫　（民建中央常務委員会組織処副処長）　**許漢三**（同宣教処副処長）　われわれは二〇日章乃器を訪ねたが彼は少しも反省せず、民主建国会と工商連こそその思想を検討すべきである。と言つた。民建と全国工商連副主任をやめたいと表明したので会籍を除名する必要がある。また彼は国務院に対して自分の言動を検査するよう要請しており、もし反社会主義なら糧食部長の職務を解除してもらいたい、全国人民代表大会の代表職務は明年

選挙のさい自分の名をもちだす必要はないだろうと言つた。毛論文についてはその六項の標準と自分の言葉は喰違つていないと述べた。（民建中央常務委員会会議）〔人日六・二六〕

六・二五　藍　田　（全国人民代表大会四川省代表）右派分子は思想問題だけでなく組織、綱領、計画、行動をもつている。（於全国人民代表大会予備会議）〔人日六・二六〕

六・二七　章乃器　（民建中央委員・全国工商連副主任委員・国務院糧食部部長）　わたしの言動はすべてマルクス・レーニン主義の原則にもとづいて、ブルジョア階級の積極性を喚起するためにしたもので、反党的な意図は少しもない。共産党のブルジョア階級に対する改造はレーニンの原則に沿つていない。統戦部長李維漢は一方的な言辞に耳を傾け、またわたしの言論を全般的に理解しようとしない。（於民建・工商連会議）〔人日六・二八〕

六・二七　傅継馥　（中国人民大学新聞系）　顧執中に対し四つの問題を提出する。①儲安平は光明日報で反社会主義活動を行つたが、それは単に新聞の階級的立場をハッキリさせなかつただけであるという根拠如何。②文匯報はある期間資産階級右派分子の舞台となつたが、これは政治を非常に重視したことを物語つている。それでもなお文匯報は技術を軽視し政治を軽視する弊があつたという理由如何。③人民日報が昨日転載した彼の言論に対して何故説明しないのか。④新聞の編集には階級性はないというが、毛主席が共産主義青年団代表を引見し、社会主義を離れた一部の言論行動は誤りであると述べた事実を人民日報、解放日報は大きく扱い、文匯報が小さく扱つたのは編集の階級性ではないか。（於新聞工作者座談会）〔人日六・二八〕

六・二七　顧執中　（九三学社中央委員候補）　光明日報のある時期の錯誤は儲安平が新聞の階級的な立場をハッキリさせず、古い資産階級的経営方法で新聞を経営したからである。また文匯報の誤りは主として編集技術を第一とし政治を軽視したことから起つている。（於新聞工作者座談会）〔人日六・二八〕

六・二八　章乃器　（民建中央委員・全国工商連副主任委員・国務院糧食部部長）　わたしは自分の眼玉を愛するのと同様に共産党を愛護しており、主観的には何等反党的言動はないと信ずる。（於全国人民代表大会四川省代表小組会議）〔人日六・二九〕

六・三〇　羅隆基　（民盟副主席・国務院森林工業部部長）　平反委員会についての発言はただ反革命粛清で冤罪を蒙つた人々を救いたいという動機から行つたもので、それ以上悪意はない。（於民盟中央第二回整風座談会）〔人日七・一〕

六・三〇　高崇民　（民盟副主席）　ソ連共産党第二〇回大会以後とくにポーランド、ハンガリー事件後、章、羅両名は機会到来と考えた。今年の民盟工作会議以後、盟内の大事はすべてこの二人が独断専行した。かれらは沈鈞儒を名誉主席に隠居させ、章が主席となり、羅が副主席となつた。かれらは進歩分子に打撃を与え、右派分子をろうらくし、かれらのグループの人間を盟内の各部会に配置してまず文教界をおさえようとした。羅が知識分子と関係密接なのを知る章は、これと合作すれば党の指導をひつくり返してこれに代ることができると考えた。かれらは沈鈞儒に工作報告を行わず史良や私に相談もしなかつた。二人は民盟中央の名で「大学専門学校における党委制の廃止」「長期共存・相互監督」「科学規画」「有職無権」の四つのグループをつくつた。また腹心のものを言論機関にいれ、党と大衆の関係を挑発し、反共を扇動した。例えば浦熙修を文匯報にいれ、陳新桂を光明日報にいれようとした。かれらは「一五年内に世界は必ず変る」と予言したが、これはつまりかれらが一五年内に中国共産党の指導をひつくり返し、社会主義をひつくりかえそうということである。（於民盟中央第二回整風座談会）〔人日七・二〕

六・三〇　徐鋳成　（上海文匯報編集長）　羅は、浦熙修を通じて文匯報を利用し党の指導に反対し社会主義に反対する宣伝の道具とした。原稿依頼の対象を呉景超、潘光旦、費孝通らに限り、呉晗、史良、鄧初民らの原稿を歓迎しなかつた。そのため同紙は一時期右派分子の講壇となつた。羅は章伯鈞とは組んでいないというが少くとも反党反社会主義の活動では一致し、文匯報を党の指導からひきだして彼らの道具にすることで一致している。例えば羅が国外に出ているときには浦熙修は章と電話連絡を行つていた。これからしても文匯報を利用する点で章羅は一致していたことがわかる。（於民盟中央第二回整風座談会）〔人日七・二〕

六・三〇　新華社上海電　新聞日報編集部から知つたところでは、右派分子の王造時は今年三月政協全国委に参加し上海に帰省後、同紙編集長の陸詒に対し北京で羅隆基と行つた三回の会見経過を伝達した。王造時は陸詒に対し「羅隆基は今になつて人民内部の矛盾問題がもちあがつているが、これは共産党統治のこの数年、すべてが誤りであつたことを証するに足ると言つている。」と伝えた。また最高国務会議以後、国際情勢について羅は「周総理がいうように必ずしも緩和に向つてはいない。台湾の平和解放に希望はない。」国内問題については「国内のある地方で騒動が起きてい

Declassified in Part - Sanitized Copy Approved for Release 2013/02/05 : CIA-RDP81-01043R001800060003-9

るが、第二のハンガリー事件となるかもしれない。国家が多事になればわれわれはますます責任を担任しなければならない」と王と話し合っている。羅は「知識分子は私を擁護している。論文、談話によって大衆をかちとろう。沈鈞儒、史良とは矛盾が大きいが、章伯鈞とは近い。文匯報の全国的影響は大きいので同紙に文章を書くよう」王造時に求めた。王は上海に帰って羅の指示を上海の右派分子彭文応、孫大雨らに伝えた。陸詒は孫大雨に対し、羅隆基が執政の時期について孫の意見を求めていると伝えると、現在中共を助けて整風をやっているが、なぜ今言いださないか、と孫は言い、陸詒もまた今が党に対する進攻の時機であることを承認した。〔人日七・一〕

七・一 姚芳藻 （文匯報北京弁事処記者） 羅は民盟左派を排斥し、われわれの取材に影響した。浦光祖は羅と親しくそれで彼の誤った言論が掲載された。文匯報に発表された鄧初民の論文をみて浦熙修はこれは教条主義だと言った。（於上海文匯報工作人員大会）〔人日七・二〕

七・二 陸 詒 （上海新聞日報編集長） ①上海の右派集団は章羅連盟指導下にあって綱領、組織、分担をもっていた。羅は国内にハンガリー事件発生の可能性ありとして整風を利用して陰謀活動を進めるよう指示した。その組織分担は民盟上海市委文学演劇界関係（陳仁炳、彭文応）司法関係（王造時、楊兆龍）新聞関係（陸詒）大学専門学校（孫大雨、許杰）である。②かれらは五六年夏、共産党の指導を攻撃する計画をもっていた。③五六年上海市人民代表大会で張孟聞事件が起ったがこれは党に対する攻撃開始であった。張の発言があった日、王造時、彭文応、陸詒、孫大雨、趙

文璧は密謀を行った。その後孫大雨は政協会議で六〇数名の党内党外人士を反革命分子とする発表を行った。この原稿は孫大雨、王造時、彭文応、陸詒、趙文璧、張孟聞が寄り集って研究した。かれらが反革命を検挙せよというのは党と党外の積極分子に打撃を与えるものである。すでに一九五四年、彭文応は民盟内で反革命粛清を主張し、反革命名簿を公表し、その中には伍于琛、鄧学稼などが含まれていた。これはこれらの人に党に親しむことができないよう脅迫するのが目的であった。④五七年春、王造時は北京の政協会議に出席し、羅隆基、章乃器、顧執中、浦大逵らと数回密談した。羅は国際情勢は未だ緩和しているとはいえず、中国にもハンガリー事件発生の可能性がある。台湾の平和解放は希望がない。万一アメリカが進攻してくればまた奥地に逃げ抗戦八年の苦しみをなめなければならない、と言った。⑤陸詒は北京の中央宣伝工作会議に出席し、王造時に対し全国政協会議で発言することをすすめ激励した。王はその発言の中でアメリカ的民主主義を売りさばいた。⑥顧執中（陸の旧師）、陸詒、王造時は「救国会」の名で一つの反動政党を組織し、青年、学生、海外華僑をひきつけて参加させることを考えた。しかし羅は王に対して「共産党はわれわれが組織をつくることを喜ばない。組織はつぎの問題であり、鍵は法律をつくって大衆をひきつけることにある。章乃器に、出馬を望む」と言った。しかし「救国会」の名義は孫大雨が反対した。⑦陳仁炳は陸詒に中央宣伝会議の名をもって盟内に伝達し、各部署で反党活動を行うようつとめた。陳は上海の映画製作所などの文芸関係単位を放火点とすることを早くからきめていた。このための一文を陸詒が書いた。⑧陸詒は「新聞日報」社内

に火種をまいた。上海宣伝会議が開かれてから、工場の争議、学校の罷休などを職務を利用して王造時に伝え、王は宣伝会議で「鳴放の重点を末端へ」と大いに主張した。陳仁炳は同会議で「旧勘定の清算」という切り札を出した。⑨新聞を右派反動陰謀に利用する目的を達するためにかれらは社会主義的新聞をそしり、陸詒は「一片の教条主義」と言い、彭文応は「報道記事が極めて少く、民衆を盲とつんぼにしてしまった。アメリカの新聞は内容が豊かである」と言い、人民日報の方向を変えようと企図した。陳仁炳は新聞日報は文匯報をみならうよう、陸に言い、また「社長の金仲華に屈服してはならない。夜勤に回って原稿の取捨をするよう」要求した。⑩中共上海市委宣伝会議前後にかれらは専ら反動的な誤った意見に対し激励し、正確な意見に打撃を加えた。文匯報記者の呂文が陳毅市長を攻撃したさい、陳仁炳は「勇気がある」と言った。（於上海新聞日報の摘発批判会議）〔人日七・三〕

七・三 史 良 （民盟副主席・国務院司法部長） 章伯鈞はハンガリー事件発生後いつも「この三年のうちに（時には二年とかまたは一年）中国は必ず変る」と言っていた。毛主席召集の最高国務会議には民盟正副主席が参加した。章羅の二人は毛主席の演説をノートせず、事実を歪曲して民盟内に伝達した。かれらは主席の演説のその他の問題については話さないでただハンガリー問題とスターリンの錯誤についての問題のみを強調した。私はかれらが伝達報告をしたとき直ちに自分のノートに基いて章羅二人の話の一部は最高国務会議では語られていないことを指摘したが、かれらはこのことにたいへん不満であった。（於全国人民代表大会

江蘇代表小組会議）〔人日七・四〕

七・四 羅隆基 （民盟副主席・森林工業部部長） わたしと章伯鈞との間には思想的連盟はあったが政治的連盟はなかった。（於全国人民代表大会江西省小組会議）〔人日七・五〕

七・五 羅隆基 わたしは〝百家争鳴〟の呼びかけを機会に、民主同盟の勢力を大いに伸ばそうと考え、知識分子の間で当面問題になっている学校内の党委員会制度の解消、民主党派の人々の職場における有職無権の問題の解決について各方面の世論を喚起することに努めた。（於民盟中央第四回整風座談会）〔人日七・六〕

七・五 浦熙修 （文匯報編集次長） 私は利用されて右派の反党反社会主義の道具となっただけである。（於新聞工作者座談会）〔人日七・六〕

七・一一 黄炎培 （民建主任委員） 右派分子問題はすでに個人的な問題ではなく反社会主義、反党的小集団の問題である。これら右派分子は実際には互に呼応し、互に助け合っている。章乃器について見ても、彼は公然と儲安平を支持し、また公然と章伯鈞に「不投降」を要求し、それらを新聞紙上に発表している。章乃器が代表している資産階級右派の反党、反社会主義の実質は赤裸々に暴露された。しかし、その影響下の右派分子は依然として各地に存在している。（於全国人民代表大会）〔人日七・一二〕

七・一二 魏鶴齢 （映画俳優） 右派分子陳仁炳が上海で開いた座談会で、彼は党と大衆との関係を挑発し、党に対する俳優の不満感情を煽った。そしてこの座談会が正に終ろうとするとき、陳仁炳は私に民主同盟への加入をすすめたが、私は長い間党の教育を受けてきたので右派の手中に陥ることをしなかった。（於中国

Declassified in Part - Sanitized Copy Approved for Release 2013/02/05 : CIA-RDP81-01043R001800060003-9

映画工作者連誼会座談会）〔人日七・一五〕

七・一四　**郭沫若**（中国科学院院長）民盟の「科学綱領」が章伯鈞、儲安平支配下の「光明日報」に発表されたとき、「光明日報」は別に評論をかかげ、これは「相互監督に新しい道を開く」と述べているが章羅連盟がこれを重視したことがうかがわれる。科学者は積極的に反右派闘争に参加し、自己を鍛錬し、教訓を吸みとり、集団的な自我教育を行わなければならぬ。（於在北京科学者座談会）〔人日七・一五〕

4　主要右派分子の自己批判

章伯鈞（民盟副主席）六・一三　五月二二日の統戦部主催座談会におけるわたしの「政治設計院」その他にかんする発言は重大な誤りであったことを認める。わたしが自由主義的態度で国家の政策を批判したことが、政治的に悪い影響を及ぼし、右派分子に利用されて恐るべき結果を生むであろうことは、今度各方面の厚意ある批判によって始めて知ることができた。今後はかかる誤りをくりかえさないことを誓うものである。〔人日六・一四掲載〕

六・一六　儲安平が〝党の天下〟という発言をしていらい同人を編集長とする光明日報の在り方が問題になっている。わたしは社長として一応の責任は感ずるが、これは自分の政治感覚が鈍く、加えて新聞のことについてあまりに疎いため、つい最近まで気がつかなかったのであり、別に悪意があったわけではない。（於光明日報社務委員会）〔人日六・一八〕

七・三　①わたしはブルジョア階級の右派分子で羅隆基と政治

連盟を結び、民主党派を党の指導から離れさせようと企てた。②民主同盟、農工民主党、光明日報の三つの組織を利用してわたしは共産党に対する非難の声を沸き起し、同時に自分の政治的地位を高めようとした。（於農工民主党拡大座談会）〔人日七・四〕（資料第三一三）

七・四　①わたしはこれまで表面は共産党の指導に服するかの如く装って裏面ではあらゆる機会をとらえて反党的言論、行動を採ってきた。②わたしと羅隆基とは思想的には結びついていたが、別に具体的な組織を作っていたわけではない。（於全国人民代表大会安徽省小組会議）〔人日七・五〕

七・六　民盟中央常務委員関剛侯が七月四日の人民日報紙上に、わたしが六月六日に六人の教授と会談した際「計画委員会内部では李富春に対する反対の声が強く、最近同人宅の塀に同人を免職すべしとのアジビラが貼られた」と語ったことを暴露している。これにもとづいて計画委員会全職員からわたしに対して激しい抗議があったが、わたしは右の談話が全く虚構であることを認め深く詫びるものである。〔人日七・七掲載〕

七・一五　「人民にたいし頭を垂れて罪を認める」①わたしは修正主義の看板を掲げながら実はブルジョア階級思想を人々に吹きこむことに努めてきた。②政治設計院を設けるべく提唱したことは、政治協商会議、民主党派、人民団体を人民代表大会と同等の地位に置こうとしたもので、憲法違反の主張である。③わたしと羅隆基とは政治連盟を結び、整風運動を機会に⑴長期共存・相互監督および百花斉放・百家争鳴グループ⑵科学計画グループ⑶有職無権グループ⑷大学専門学校内の党委員会制度グループの四グループをつくって知識階級に食い込み、かれらを思想的混乱に陥しいれようとはかった。④光明日報については編集長儲安平を通じてブルジョア民主主義的世論の喚起をはかった。（於全国人民代表大会）〔人日七・一六〕（資料第三一四）

羅隆基（民盟副主席、国務院森林工業部部長）七・五　この一年、章伯鈞と合作したのは事実で、私は彼を左派進歩分子と見ていた。ソ連共産党二〇回大会後、私は英米雑誌の反ソ言論を見て共産主義に懐疑的になった。ハンガリー事件後、英米雑誌は多くのインテリが西欧側へ逃亡したのを宣伝し、私は共産主義制度には欠陥があると思った。これが章伯鈞と思想を同じくするところとなった。私たちは各学校の教授、知識分子の意見を求め、その後で民盟中央委員会で会議を開き、知識分子の状況について分析と研究を行った。この一年、政協会議における討論は私と章伯鈞が提出したものである。私が政協に知識分子委員会の設立を提案した。私が章伯鈞と合作したのは初めは民盟内であった。今年四月民盟工作会議で章は「鳴・放」を民盟の中心工作とすることを提案し、私はそれを支持した。われわれの共通点は知識分子に迎合して組織を発展させ自分の地位を高めることであった。民盟内に四つの小組をつくったが、章伯鈞は四つの小組の陰謀については話していない。大学専門学校党委制撤廃小組は党委制を撤廃する。有職無権小組は(民主党派の)力を発展させて共産党と対抗する。長期共存、相互監督小組は最高政策決定会議に(民主党派の)参加を考えたものである。いわゆる組織をもったということは民盟の利用ということであった。私と章伯鈞の思想連盟は、すべて党に対する不満、共産主義に対する懐疑であって、そのために行

動も一致したのであった。私は党の指導に対して誤った見方をしたがしかし共産党の転覆を考えはしなかった。（於全国人民代表大会江西省代表小組会議）〔人日七・六〕

七・一五　①平反委員会についての発言は、検察、司法、公安各部門の職権を侵害し、末端における党組織の指導を否定したもので国家の政治体制を脅かす誤った主張であった。②五月一〇日の統戦部主催の座談会における発言の真意は、共産党が知識分子の間に発展しないように希望したもので、それによって民主党派の勢力を大いに高めようとした。③〝百花斉放・百家争鳴〟のスローガンを逆に利用して共産党に対する攻撃の世論を喚起し、また〝長期共存・相互監督〟のスローガンを歪曲して解釈し、民主党派に共産党と同等の地位や勢力をもたせようとはかった。④文匯報については、浦熙修を通じて絶えず同紙に右派思想を注入した。⑤章羅連盟による反党活動として有職無権グループなどの四グループを設けて秘密活動を企てたことは認めるが、この計画はもともと章伯鈞が提案してわたしはそれに同意しただけで、その後実際活動にはタッチしなかった。（於全国人民代表大会）〔人日七・一六〕（資料第三一一〇参照）

儲安平（九三学社中央委員）七・一　「国務院の副総理一二名」云々の問題について発言するにあたっては、あらかじめ羅隆基の同意を得た。（於全国人民代表大会江蘇省小組会議）〔人日七・二〕

七・七　六月一日統戦部主催の座談会における発言については、あらかじめ羅隆基と相談した。（於九三学社中央整風座談会）〔人日七・八〕

七・一三　人民に投降する。①現在の政治体制を〝党の天下〟と

いう言葉で表現したのは誤りであった。わが国は人民の天下であり、共産党は憲法の規定にもとづいて政治上の指導的立場に立つているにすぎない。②わたしは光明日報の編集長として同紙に反動的記事を満載した。③わたしの誤った発言や、反動的新聞編集はすべて章伯鈞、羅隆基の線に沿ったもので、かれらはわたしを利用してその政治的野望を達成しようとした。（於全国人民代表大会）〔人日七・一五〕（資料第三一一三参照）

章乃器（民建副主任委員） 七・一五 わたしはブルジョア階級の個人主義的な考え方に禍いされて次の五点で誤りを犯したことを自己批判する。①定額配当は搾取ではなく、不労所得である。――これは毛主席の講演（註「人民内部の矛盾を正しく処理する問題について」を指す。以下同じ）に「資本家がなお定額配当を受けていることは、とりもなおさず搾取をしていることである」とあるとおり誤りである。②ブルジョア階級に属する人々とプロレタリア階級に属する人々との間には本質的な区別はない。これはわたしが本質的な区別というのを先天的、本能的な区別と解したが、正しくは搾取と非搾取の区別をいうのであるから、わたしの右の考え方は誤りである。③官僚主義は資本主義よりも危険な敵である――。こうした言い方は一部の右派分子の「社会主義即官僚主義」の論調と混同されやすいが、実はわたしとしては社会主義実現のためには官僚主義の一掃が急務であることを強調したにすぎない。④民族ブルジョアジーには二面性はない。これはわたしが民族ブルジョアジーの二面性は認めながらも、ただその内容が変ったと言ったのであるが、いずれにせよ誤りである。⑤商工業者は改造を経ないでも社会主義を愛するものである――。これはわたしが言ったのではない。わたしはこれまで党と政府の改造政策の勝利を強調してきた。（於全国人民代表大会）〔人日七・一六〕（資料第三一一九参照）

譚惕吾（民革中央常務委員） 七・一五 わたしはなぜ甚しい誤りを犯したか。わたしはブルジョア階級出身の知識分子で、革命工作に対する理解が十分でないため、あらゆる問題がすべてプロレタリア独裁の制度から出発するものと誤認し、共産党の指導ということに疑念を抱いた結果、六月五日の民革中央小組拡大会議におけるような誤った発言をしたことを深く後悔する。（於全国人民代表大会）〔人日七・一七〕

黄紹竑（民革中央常務委員） 七・一五 わたしは封建的ブルジョア階級思想をもっているため今回の整風運動にあたっても反党、反社会的発言を行った。①党と国務院が連名で指示を出す点を指摘して党の指導方法に問題があるといったのは、党が大衆の思想・政治にたいする指導の中枢であることを認識しなかったからである。②「成果が主要なもので行きすぎや誤りは局部的なものである」という見方を公式主義として非難し、局部的な誤りを誇張して指摘したことはわたしの反党的思想の現われである。③法制の完備を強調して大衆運動こそは誤りを正すための根本的手段であることを否定したことは誤りである。④人民代表大会代表として各地を視察した際、司法部門については専ら反革命事件等に対する判決の不当を究明するという立場をとったが、これはわが国の司法機関を侮辱し、反革命分子たちの気勢を煽る結果となった。（於全国人民代表大会）〔人日七・一六〕

陳銘枢（民革中央常務委員） 七・一五 ①わたしが党員の欠点ばかりを大いに指摘すべしと主張したことは、全幹部および全勤労人民の血と汗の結晶である偉大な社会主義事業の成果を抹殺するものであった。②学校内の党委員会を解消すべしとの主張は葉篤義の主張を新聞で読んで、深い考慮もなくこれに同調したのであるが、それが客観的には章羅連盟の主張に共鳴する結果となってしまった。（於全国人民代表大会）〔人日七・一六〕

龍雲（民革副主席） 七・一三 わたしは最近の人民代表大会常務委員会の予算決算草案審査会議において一辺倒の外交政策に違反した次のような発言を行った。①抗米援朝戦争の経費を中国が全額負担するのは不合理である。②第一次、第二次世界大戦においてアメリカは同盟国に借款を与えたり、租借法案を実施したりしたが、戦後一々その返還を要求しようとはしなかった。ソ連のわが国に対する借款は十年という短期間に利息を付して返還するよう要求しているが、これは期間をもっと延長すべく提案すべきではなかろうか。③ソ連が東北から持去った工場設備については代価が支払われたか。④わが国の対外援助予算はあまりに多額である。以上の発言はすべて憲法に規定された国際主義の精神にそむくもので、わたしの反動的思想を暴露したものである。また人民代表大会雲南代表小組の会議で行った小数民族にかんする発言は、自分が少数民族の出身であることを忘れて、かれらに君臨しかれらを苦しめてきた過去の反動性を暴露したものである。（於全国人民代表大会）〔人日七・一四〕（資料第三一一三参照）

Declassified in Part - Sanitized Copy Approved for Release 2013/02/05 : CIA-RDP81-01043R001800060003-9

第四　運動経過一覧表　（自一九五七・二・二七至一九五七・七・一五）

（注―月日欄の×印は日付不明
文中社説の内容は要訳である。）

月日	記事
二・二七〜三・一	最高国務会議第一一回拡大会議 二七日　毛主席「人民内部の矛盾を正しく処理する問題」について講話。翌日より講話を討論。 出席者一八〇〇余名発言者＝李済深、章伯鈞、黄炎培、馬叙倫、陳嘉庚、陳叔通、郭沫若、程潜、馬寅初、許徳珩、達浦生、劉文輝、車向忱、盛丕華、孫蔚如、黄琪翔等〔人日三・三〕
三・二	中国人民政治協商会議第二期全国委員会第三回全体会議（以下「政協三全会議」と略称）予備会議開会。〔人日三・三〕
三	九三学社北京市分社は毛主席の講話を基層組織責任者八〇余名に伝達す。〔人日四・二二〕
五	陸定一宣伝部長「整風運動一五周年を記念す」論文発表。 党員数一、二〇〇万に達し近く新しい整風運動を行うと言明。〔人日三・五〕（資料第一―三参照）
五	政協三全会議開会。（於北京） 周恩来「アジア欧洲一一カ国訪問に関する報告」出席者六二一名〔人日三・六〕
六〜一二	全国宣伝工作会議（中共中央宣伝部召集） 一二日　毛主席「思想戦線の問題および人民内部の矛盾を正しく処理する問題」について講話。 出席者党内外の思想工作者八〇〇余名〔人日四・一三〕
七	中共遼寧省委員会は各地方・市委員会書記会議と省級直属機関の責任幹部に毛主席講話を伝達す。〔人日四・一三〕
七	全国農業生産合作社経営管理会議開会。（三・一九閉会）　一六日鄧子恢「民主的経営」を報告。〔人日三・二一〕
九	政協三全会議（第五日） 陳雲「増産節約問題」について発言し国内経済の矛盾について具体的に説明す。〔人日三・一〇〕
一二	民革中央宣伝部王部長は民革北京市委員、各基層組織責任者等へ毛主席の講話を伝達。〔人日四・二二〕
一三〜三〇	中共第二回監察工作会議（於北京） 党の八全大会と最高国務会議における毛主席講話の精神に基づき本年度監察工作の任務確定。〔人日四・一七〕
一五	中共中央　合作社の民主的運営につき指示 ①合作社は定期に財政支出を公開すべきこと②社と生産隊は問題の決定に当つて大衆と相談すべきこと③幹部は生産に参加すべきこと。〔人日三・一九〕
一五	政協三全会議（第一〇日） 鄧初民「人民内部の矛盾の処理」について発言。〔人日三・一六〕
一五	民盟北京市委員会は毛主席講話を伝達。〔人日四・二二〕
一六	政協三全会議（第一一日） 張奚若「中小学卒業生の進学就職と学齢児童入学問題等」について発言。〔人日三・一七〕
一七	中共河南省委員会の都市工作会議閉会。（三・五開会） 毛主席の講話を学習。（北京放送三・一八）
一八	政協三全会議（第一二日） 章伯鈞「政協は漸次民主議会制度の一環となり得る」と発言。その他羅隆基ら発言。〔人日三・一九〕
一九	中共中央および国務院の共同指示 「春耕工作をよくし、一九五七年の農業大豊収をかちとることに関する指示」〔人日三・二〇〕
二〇	政協三全会議閉会。（五日開会　一四日間挙行） 本会で採択した決議　①政治決議「人民内部の矛盾を正しく処理する問題に関する」報告に同意②常務委員会工作報告に関する決議③増産節約問題に関する決議④提案審査に関する決議。〔人日三・二一〕
二〇〜三一	中共湖北省委員会は県委員会書記合同会議を開催。 人民内部の矛盾を解決し、社会主義建設の積極性を鼓舞し、各級指導の官僚主義を克服しなければならないことを認め農村政治思想工作の強化決定。〔人日四・七〕
二一	人民日報社説「人民政協の新精神を貫徹せよ」 国民の一人一人が少しでも多く生産し、少しでも多く節約すれば人口六億を擁するわが国では大きな数となる。こうすれば当面の経済生活における一時的な困難も克服することができ、生活水準を高めることができる。帝国主義は不断に緊張の局面をつくり、機をみて拡張を企図しているが、社会主義国家と民族主義国家とがすべての平和愛好国家の人民との団結を強化すれば、世界の永久平和は必ず獲得できる。
二一〜二三	致公党中央常務委員会第四回拡大会議 人民内部の矛盾を正しく処理する問題討論、組織の発展と宣伝工作を進んで展開する決議採択〔人日三・二四〕
二三	九三学社第四期中央委員会第二回全体会議開会。 長期共存、相互監督の貫徹問題等を討論。〔人日三・二九〕
二三	民建中央常務委員会拡大会議 決議「全会員とつながりのある商工業大衆を動員して毛主席の講話と周総理の報告および政協の決議を貫徹するために奮闘する……」〔人日三・二三〕
二三	民盟全国工作会議予備会議開会。 百花斉放、長期共存の方針を討論。〔光明四・六〕
二三〜	商工業者座談会（国務院第四、五、八弁公室主催） 買拓夫「公私合営企業において持株二、〇〇〇元以下の資本家側人民が長期に病欠した時は、当該企業から給料の

月	日	記事
三・	二三	五〇～七〇%を病欠中の賃金として受取ることができるように規定すべきである」と発言。〔人日三・二四〕
	二二	中華全国民主青年連合会第二期全国委員会第四回全体会議 青年に対する思想教育強化問題を討論。〔人日三・二九〕
	二七～二五	中共党は重慶の約一月にわたる統一戦線工作の検査終了。 多数指導幹部にセクト主義やおごり高ぶる気分があり党外の意見を尊重しない傾向など認む。〔人日三・二九〕
	二五	中共北京市委員会　宣伝工作会議閉会。〔人日四・一九〕
	二五	民革第三期中央委員会第二回全体会議閉会。 李済深「会員は一昨年に比べ八〇%増。われわれは中共党の指導を受入れ、同党の欠陥や問題についても真心ある批判をなすべきである」と発言。〔人日三・三一〕
	二六	農工民主党全国工作会議閉会。 長期共存、百家争鳴政策の貫徹状況検査〔光明三・二七〕
	二六	中共山西省委員会宣伝工作会議閉会。（四・五閉会） 毛主席の講話伝達後、社会主義思想の宣伝運動を展開し人民内部の矛盾を正確に処理することを決定。〔人日四・二五〕
	二七	民盟全国工作会議正式開会。 人民内部の矛盾処理について討論。〔光明三・二八〕
	二七	中華全国工商業連合会　指示を発す。 「全国商工業者は政協決議の精神貫徹のため奮闘せよ」。〔人日三・三一〕
	二八	第三回全国教育行政会議閉会。 中学の設置は適当に分散すること。政治思想教育と教課とを密接に結合させること。労働教育と規律教育を強化すること等を申合す。〔人日三・二九〕
	二八	九三学社第四期中央委員会第二回全体会議閉会。 決議「マルクス・レーニン主義を学習し、共産党の指導を受入れ、同党の政策を貫徹するよう呼びかける」。〔人日三・二九〕
	二九	九三学社全国工作会議（三〇日も挙行）〔光明三・三一〕
	三〇	民革第三期中央委員会第二回全体会議閉会。 人民内部の矛盾処理問題等を討論。〔人日三・三一〕
	三一	人民日報論評「予備党員工作を強化せよ」 予備党員工作をよく行うことは、党員の質を高め、党組織の純潔を保証するのに不可欠の措置である。予備党員を受入れることのみに注意し予備党員工作に注意しないのは数を重んじ、質を軽んずる思想の具体的なあらわれである。党員の質を軽視することは党組織の強化を害し、社会主義事業を害うものである。党組織は有効な措置をとり、

月	日	記事
		予備期間中の考察、教育工作を強化しなければならない。
三・下旬～四・	末	民盟南寧市委員会は全市の各支部小組の長期共存、相互監督の方針の貫徹状況を調査。〔光明五・九〕
四・	一	民進中央常務委員会の座談会 内部矛盾に関する講話の学習開始。〔光明五・一六〕
	三～一	民革の全国的の業務座談会 各級組織は中国共産党の指導を受ける問題等を討論。〔光明四・九〕
	四	農工民主党全国工作会議閉会。 各単位は整風運動に積極的に参加することなど八項目の強化の必要を認む。〔光明四・五〕
	五	民盟全国工作会議閉会。 マルクス・レーニン主義を学習し、党の整風学習に参加することを激励する旨の決議を採択。〔光明四・六〕
	五	農工民主党全国代表大会準備委員会会議開催。〔六日まで〕〔人日四・一三〕
	一七～五	民建中央常務委員会　宣伝教育工作座談会 四川、江蘇、浙江、広東、河北、山東などの省工作委員会と北京、天津、上海、南京などの市委員会宣伝教育部門の責任者参加。最高国務会議と全国宣伝工作会議の毛主席講話に基づき、商工業者の基本状況を分析し、かつ宣伝教育工作の方針を討論。〔人日四・二〇〕
	一八～五	中共湖北省委員会第三回工業交通政治工作会議 次の五方面より労働者階級内部の矛盾を正しく処理することを決定。①企業の民主生活を拡大すること②政治思想工作の強化③作風を整頓し指導の官僚主義を克服すること④労働者の経済要求と生活困難を常に了解し多数の解決せねばならぬ問題で解決可能なものは随時解決すること⑤賃金報奨などで不合理な点は企業の状況をまじめに研究して改革すること。〔人日四・二三〕
	六	人民日報社説「教育するものは必ず教育を受けねばならない」 インテリーのうち極く少数の者は、社会主義をあまり歓迎せずまたは敵視している。共産党員の中で真にマルクス・レーニン主義を知り活用できる人は非常に少く、非マルクス・レーニン主義者さえいる。マルクス・レーニン主義を学習することは、インテリーの自発的な自己教育であり、強引に押しつけることはできない。
	六	民革遼寧省委員会と瀋陽市委員会の合同会議 毛主席の講話を伝達。〔光明四・一七〕
	六	九三学社太原分社準備委員会開催。 毛主席の二講話（最高国務会議と全国宣伝工作会議の講話）を伝達。〔光明四・二四〕
	九	中共黒龍江省委員会第三回農村工作会議閉会。（四・一開会） 農村における人民内部矛盾の解決、合作社の経営等につき研究することを決定。〔人日四・一二〕
	九	民進中央常務委員会　所属各省市委員会等へ政協三全会議の決議の精神を学習貫徹するよう通知。〔人日四・一四〕

月日	記事
四・一〇	人民日報社説「百花斉放　百家争鳴の方針を引続き大胆に貫徹せよ」党の任務は引続き大胆に百花斉放、百家争鳴の方針を貫徹することである。中国は社会主義への過渡期だから、この方針を堅持することは重大な意義がある。百家争鳴百花斉放の方針はマルクス主義の発展を助けるのみで妨害はしない。
一〇～二三	全国労働調整配分会議　就業労働者の増大および企業による労働力の多少、偏在が著しいので、労働力の調整、配置転換をして国家の経済建設の規模と速度に合致するように討議。その他失業者問題、労働契約問題を討議。〔人日四・二四〕
上旬	中共陝西省委員会宣伝工作会議　毛主席の講話を伝達。〔北京放送四・二四〕
上旬	河北省各民主党派各地方組織各界代表座談会（政協同省委員会主催）人民内部の矛盾を討論。〔光明四・二六〕
一一	遼寧省工業政治会議・新聞工作会議挙行。（中共遼寧省委員会主催）人民内部の矛盾問題討議。〔人日四・一三〕
×	周揚中共中央宣伝部副部長「斉放」「争鳴」問題に関し文匯報記者の質問に回答。〔人日四・一一〕
一二	中国映画工作者代表会議　周揚「映画工作者の教条主義、セクト主義の克服等」を要求。〔人日四・一四〕
一二	農工民主党第六期三中全会閉会。（四・八開会）党の指導の下に人民内部の矛盾を正しく処理し、社会主義事業のためあらゆる力を動員するよう呼びかける。〔光明四・一三〕
一二～一五	中共湖南省委員会宣伝工作会議　最高国務会議と全国宣伝工作会議上の毛主席講話を伝達。〔人日四・二三〕
一三	人民日報社説「人民内部の矛盾にどのように対処するか」（資料第一―四参照）
一三	中共甘粛省委員会文教工作会議（四・一二開会）知識分子とともに人民内部矛盾問題を討論。〔人日四・二六〕
一三	政協内蒙古自治区委員会第三回全体会議閉会。人民内部の矛盾問題を討論。〔人日四・一六〕
×	中共武漢市委員会の部・処長以上の幹部は整風の方式で指導工作の検査を行い、全市の幹部が三カ月間に亘り毛主席講話を学習することを決定。〔人日四・一三〕
×	上海、武漢、遼寧、雲南等の党内外幹部と知識分子は毛主席の講話討論中。〔人日四・一三〕
一四	天津市各大学教授座談会（人日主催）〔人日四・二二〕
×	中共中央直属機関党委員会は拡大会議を挙行。各機関幹部の毛主席の講話学習状況を検査。楊尚昆は学習上の具体的指示を説明。〔人日四・一四〕
×	中央国家機関の各委員会・部・局の工作人員毛主席の講話を学習中。〔人日四・一四〕
一五	中央国家機関党委員会では六四の機関党組織の毛主席の講話学習状況の検査を開始。〔人日四・二五〕
一五	九三学社天津分社委員会第二回会議　毛主席の講話等を伝達。〔光明四・二四〕
×	多数の民建会員と商工業者は毛主席の講話後民族資産階級の二面性について自由討論を展開。〔人日四・一五〕
一五～一九	中共浙江省委員会全体会議　毛主席の講話を討論し、①講話を下級党組織幹部に伝達すること②党委員会第一書記は自ら政治思想工作、知識分子工作を指導すること等を決定。〔人日四・二五〕
一五	中共江蘇省の各部、各委員会責任者会議　各単位の講話学習状況を検査。〔人日四・二二〕
一六～一九	中共上海市委員会は工程技術、新聞、衛生、高等教育、科学界の座談会を相前後して挙行。矛盾問題について討論。〔人日四・二二〕
一六～二四	中共江蘇省塩城地方委員会拡大会議（県党委員と同書記、農場党委員と同書記参加）農村の人民内部の矛盾を分析。〔人日五・八〕
×	河北省幹部の大部分はすでに毛主席講話の学習討論を展開し、目下町村基層党員に講話を伝達中。〔人日四・一六〕
一七	人民日報社説「団結の願いから出発せよ」（資料第一―五参照）
一七	全国人民代表大会常務委員会第六五回拡大会議　教育、農業、水利、政法等の工作を討議。〔人日四・一八〕
一七	**農業部部長補佐左葉、全国農業展覧会場で新聞記者を罵倒したので新聞界の反感強まる。**〔光明五・一二〕
一七～二三	政協北京市委員会は社会連絡、民族宗教、医薬衛生、商工、文芸、教育、高等教育科学技術など七組の会議をそれぞれ挙行し、人民内部の矛盾問題を討論。〔人日四・二五〕
一八	中共天津市委員会宣伝工作会議閉会。九日間にわたり毛主席の二講話を討論。〔人日四・二二〕
一八	全国人民代表大会常務委員会第六六回会議。薄一波の一九五七年度国民経済建設計画の説明と周恩来の補充説明あり。〔人日四・一九〕

Declassified in Part - Sanitized Copy Approved for Release 2013/02/05 : CIA-RDP81-01043R001800060003-9
Declassified in Part - Sanitized Copy Approved for Release 2013/02/05 : CIA-RDP81-01043R001800060003-9

月日	記事
四・一八	中共江西省委員会常務委員会拡大会議 全省にわたり大々的に幹部を組織して毛主席の講話を学習し、同時に労働者、農民、学生に対し教育を行うことを決定。〔人日四・二三〕
一八〜二六	中共浙江省委員会はこの間省委員会全体会議(拡大)と宣伝工作会議を挙行。 毛主席の講話その他を学習討論。〔人日四・二八〕
×	中共玉門油田委員会拡大会議 人民内部の矛盾の講和を伝達討論。〔人日四・一八〕
×	北京市の三八の国営工場・鉱山・企業の党員非党員幹部は毛主席の講話を学習討論中。〔人日四・一八〕
×	中共山東省委員会と各級党委員会幹部は基層組織に深く入り人民内部の矛盾を分析し、かつ正しく解決する方法を検討中。〔人日四・一八〕
×	全国人民代表大会代表と政協委員三六〇余名、上半年の視察工作を実施中、重点を毛主席講話におく。〔人日四・一八〕
一九	民革中央常務委員会会議 各級地方組織に通知を発し、非敵対性の矛盾と敵対性の矛盾の区別などを明確に認識させることを決定。〔光明四・二三〕
一九	中共四川省宣伝工作会議(省・地方・市各委員会第一書記参加) 毛主席の講話を伝達討論。〔人日四・二五〕
×	中共広東省委員会は宣伝工作会議を開催し、毛主席の講話を学習討論。〔人日四・一九〕
×	中共北京市委員会はすでに八日間にわたり宣伝工作会議を開催し、毛主席の二講話を討論。〔人日四・一九〕
二〇	民盟中央宣伝委員会と学習委員会は全国の民盟員に合同通知を発し、毛主席の講話学習を呼びかける。〔光明四・二二〕
二〇	中共北京市委員会宣伝工作会議(拡大会議) 彭真「人民内部の矛盾問題に関し」報告。〔人日四・二二〕
二〇	政協江蘇省第一期委員会第三回全体会議開会。 人民内部の矛盾問題の講話を伝達。二一日より小組に分れ討論を開始。〔人日四・二四〕
×	民建中央常務委員会は三月下旬より毎週在北京中央常務委員、各委員会委員等の座談会を四回挙行し、毛主席の講話を討論。〔光明四・二〇〕
二〇	中国作家協会書記処は文芸報、人民文学、文芸学習、芸文等の主要編集者の座談会を開催。〔人日四・二二〕
二一	九三学社北京市分社は各基層組織責任者を召集し、毛主席の講話に対する意見を交換。〔光明四・二四〕
二一	民盟北京市委員会　宣伝工作会議。〔光明四・二四〕

月日	記事
二一〜二八	民革上海市第一回代表大会 長期共存、相互監督、「鳴放」方針貫徹について決議。〔光明五・三〕
×	雲南省各界人士は毛主席の講話を学習中。〔人日四・二一〕
二三	人民日報社説「商工業者は引続き改造し、積極的に仕事をするよう呼びかける」 少からぬ商工業者は資本主義になお未練をもち、以前のように企業に関心をもつていない。また政府側の代表や労働者職員を軽視している。甚しきにいたつては労働者と政府側代表との離間をたくらんでいる。これは新しい歴史条件の下で、ブルジョアジーの二面性中の消極面が具体的に表われたもので公私合営企業内における労働者と資本家間に依然階級矛盾のあることを反映している。商工業者は認識を新たにし、企業を本拠として実践を通じて引続き自己を改造しなければならない。
二三	全国人民代表大会常務委員会第六七回会議 李先念「五六年国家予算執行状況と五七年国家予算の割当」を説明。〔人日四・二三〕
二三	中共陝西省委員会　常務委員会会議 県以上の幹部に組織的に毛主席の講話を学習討論させることを決定。〔人日四・二五〕
二三	中共雲南省委員会　宣伝工作会議閉会。〔四・一〇開会〕 毛主席の講話を中心に討論。〔人日四・二四〕
二三	中共河北省委員会　宣伝工作会議閉会。 全国宣伝工作会議の精神に基づき人民内部の矛盾解決の方法を討論。〔人日四・二五〕
二三	農工民主党中央執行局は毛主席の講話の学習につき各級組織に通知を発す。〔光明四・二三〕
二三	中共湖南省委員会は六つの大学専門学校の責任者教授の座談会を挙行。（一一日間） 指導上の官僚主義、主観主義、セクト主義を批判。〔人日四・二六〕
×	中共江蘇省委員会と各級党組織は一方で学習他方で工作を改善する方法で、毛主席の講話の精神の積極的貫徹に努力中。〔人日四・二三〕
×	解放軍各部隊将校　毛主席講話を討論中。〔人日四・二三〕
二三	人民日報社説「全党は人民内部の矛盾の正確な処理を真剣に学習せよ」 人民内部の矛盾の主要なものは、指導工作における官僚主義の誤りから生じたものである。党の一部工作員は指導的地位についてから、大衆路線を忘れ、官僚主義に染つた。故に全国的に党の作風を整えることは必要であり、それによつて人民内部の矛盾は解決される。党の全組織の指導機関は人民内部の矛盾を正しく処理するこの重要性を認識し、全力をつくすべきであり、特に第一書記など責任者は自ら指導しなければならない。人民内部の矛盾は長期にわたる現象であり、その処理は長期にわたる任務である。説得、教育、批判と自己批判などの解決方法を習慣として身につけるまでにならなければいけない。
二三〜二五	文化部とその直属各司、各局および各協会の責任者会議 文化系統の具体的状況にマッチし、人民内部の矛盾の正しい処理につき討論。〔人日四・二七〕

Declassified in Part - Sanitized Copy Approved for Release 2013/02/05 : CIA-RDP81-01043R001800060003-9

月日	記事
四・二三〜二七	北京市手工業生産合作社第二期第一回社員代表大会開催。当面の主要矛盾は生産と原料間、生産と消費間、社員と指導者間、個人の利益と集団の利益間の矛盾であると認定。〔人日五・七〕
×	上海市の科学者は中共上海市委員会の会議室で数回座談会を挙行し、科学工作中の矛盾を討論。〔人日四・二三〕
二四	大公報社説「人民内部の矛盾の正確な処理を広範に深く学べ」〔四・二三人日社説と同様主旨〕
二四	中央国家機関党委員会は同機関内の毛主席講話学習状況の検査を終了。〔人日四・二五〕
二四	新疆ウイグル自治区第一期人民代表大会第四回会議閉会。人民内部の矛盾問題について討論。〔人日四・二七〕
二四	農工民主党の在北京中央委員と同党北京市委員は毛主席の講話の学習問題を討論。〔光明四・二六〕
二四	在北京音楽家は座談会を開き「鳴放」貫徹につき討論。〔光明四・二六〕
二四	北京市工商連の一部常務委員は座談会を開き矛盾問題を討論。〔北京放送四・二六〕
×	中共遼寧省委員会は当面の市場状況を分析研究し、当面市場商品の供給と消費要求の間の矛盾解決について一連の弁法を提出す。〔人日四・二四〕
×	河北省各地の指導機関は団結させる方針で農業合作社の新旧幹部間の不融和の矛盾を克服中。〔人日四・二四〕
×	黒龍江省訥河県で農作物植付計画についての国家と農民間の矛盾を除去した。〔人日四・二四〕
×	民革中央委員会は各級地方組織に毛主席講話の学習につき通知を発す。〔人日四・二四〕
二五	周総理杭州筧橋飛行場でウオロシーロフ随行員らと人民内部の矛盾と官僚主義反対問題を語る。〔人日四・二六〕
二五	内蒙古自治区第一期人民代表大会第四回会議閉会。烏蘭夫人民内部の矛盾解決の措置として①民主生活を積極的に拡大すること②調査研究の強化③大衆中の政治思想と民族政策教育の強化を提案。〔人日四・二七〕
二五	中共中央委員会は「あらゆる農村工作の幹部は大衆の中に入り生産に参加し、生産を指導し、その際に官僚主義、主観主義、命令主義の作風を克服すべきである」と呼びかく。〔人日四・三〇〕
二五	九三学社中央常務委員会は各地方組織に当面の中心任務として毛主席講話学習の通知を発す。〔光明四・二六〕
二五	民盟吉林省委員会と長春市委員会は座談会を開き「鳴放」に関する問題を討論。〔光明五・四〕
二五	民進瀋陽市委員会は中小学基層支部の宣伝教育委員と小組長の会議を開催。〔光明五・四〕
二五	全国手工業改造座談会閉会。(三・二一開会) 手工業合作社の形式問題、賃金福利、民主経営問題について討論。〔人日四・二六〕
×	中共遼寧省委員会は工業政治工作会議を挙行。黄欧東「官僚主義を如何に克服するか等について」発言。〔人日四・二五〕
二六	人民日報社説「各民主党派の会議より長期共存、相互監督を語る」 最近最高国務会議と政協会議後、各民主党派の中央機構は会議を挙行している。これらの会議は毛主席の講話と政協会議の決議を討論している。参加者は種々の批判をしているが、このような批判は長期共存、相互監督の方針を実現する重要な方法である。長期共存、相互監督と百花斉放、百家争鳴の方針は党が新形勢下に提出した長期の根本方針である。長期共存、相互監督を真に行うためには、われわれは各民主党派の独立自由平等を十分尊重しなければならない。各民主党派の内部の事務に対しては、党は如何なる干渉もしてはならない。
二六	民盟広西省委員会拡大会議 毛主席の講話を学習。〔光明五・九〕
二六	上海の知識分子座談会を開催。〔光明四・二七〕
二六	中共上海市委員会主催の中小学教師と体育人士座談会 党員校長の教員に対する粗暴な態度等を批判。〔人日五・一〕
×	各級監察機関は国家機関や企業における人民大衆よりの投書や訪問者の処理工作の監督検査を強化。〔人日四・二六〕
×	中共福建省委員会は最近地方・市委員会書記会議を挙行し、毛主席の講話を伝達討論。〔人日四・二六〕
二七	九三学社中央委員会と北京市分社合同座談会 衛生部と高等教育部の三大主義を批判。〔光明四・二九〕
二七	全国工商連秘書長会議開会。 内部矛盾問題を討論。〔光明四・二八〕
二七	上海作家座談会(中共上海市委員会主催) 文芸指導工作に対し批判でる。〔光明四・二八〕
二七	**中共中央委員会「整風運動に関する指示」を公布。**〔人日五・一〕(資料第一—六参照)
二八	中央国家機関党委員会全体会議 党中央の指示に基づき直ちに整風運動を開始することを決定。(中央国家機関の五万余名の党員中、七全大会後入党し、整風運動の経験のない党員は七三・七%、大会前入党したものにも前回の整風運動を経験しないものがある)。〔人日五・二〕
二八	農工民主党 北京市 委員会は 医療衛生、科学技術、文教界関係 者の座談会 を挙行し、人民内部矛盾問 題を討論。〔光明五・四〕
二八	北京大学教授は党の責任者と座談会を開き、セクト主義、官僚主義を批判。〔光明四・三〇〕
二八	西安の科学工作者は座談会を開き、教条主義を痛烈に批判。〔光明五・三〕
×	中共江蘇省青浦県委員会は人民内部の矛盾の講話を学習後、青浦県の農村に実在する国家、集団、個人三者間の矛盾を、①社幹部と社員、個人利益と集団利益の矛盾。②社と国家の需要とそれの可能性の矛盾。③社と社、県と県、集団と集団間の紛糾であると分析した。〔人日四・二八〕
×	中共新疆喀什地方委員会は常務委員会拡大会議を挙行し、農業合作社の内部矛盾について討論。〔人日四・二八〕
×	中共福建省委員会は全省宣伝工作会議を挙行し、毛主席の講話を伝達討論。〔人日四・二八〕
二九	福建前線の解放軍指導機関は各兵種、各部門の指導幹部を召集し、整風運動などについて討論。〔人日五・三〕

Declassified in Part - Sanitized Copy Approved for Release 2013/02/05 : CIA-RDP81-01043R001800060003-9

月	日	記事
四・	二九	九三学社第二回座談会。衛生工作、人事配置などに対し批判。〔光明五・三〕
	二九	中国戯劇家協会在北京戯劇家座談会を開催。戯劇指導工作に対し批判。〔光明五・三〕
	二九〜三〇	民革陝西省委員会は各基層組織責任者と一部社会人士の座談会を挙行。〔光明五・八〕
	三〇	科学者座談会（中国科学院主催）科学工作中の矛盾を討論。〔人日五・一〕
	三〇	中共中央直属機関委員会会議　中央の整風運動に関する指示を伝達し中共中央直属各機関党組織内で直ちに整風運動を展開する問題を討論。五月中旬に中共中央直属機関第二回代表大会を召集し整風運動の具体案を制定することを決定。〔人日五・二〕
	三〇	中共陝西省委員会書記処緊急会議　三〇日、中共中央の整風運動に関する指示を受けて当夜挙行その指示について研究。〔人日五・二〕
	三〇	上海市芸術工作者座談会で指導上の大衆離脱を批判。〔光明五・三〕
	三〇	最高国務会議　毛主席党委員会責任制問題に関し講演。〔光日八・七〕
五・	一	人民日報社説「勤倹建国」　中共中央は今日整風運動に関する指示を発表した。指示は各級の指導機関と幹部が党の勤倹建国の方針の実施状況を検査するように要求している。党員の中には主観主義、セクト主義、官僚主義の作風のあるものがあり、また思想的に立遅れ、名誉や地位を事ごとに考え、生活上の享楽のみを求めているものもある。このような状況は勤倹建国の方針と相容れない。党中央の指示は、全党員、とくに各級の指導幹部が身を以て範を示し、大衆と苦楽を共にし、困難に耐えて奮闘する優れた伝統を発揚すると共に、頭脳労働と肉体労働とを結びつけるという党および国家の根本的制度をつくるように要求している。
	一	中共陝西省委員会常務委員会緊急会議　全省各級党組織に整風運動を展開する初歩的方案を確定。〔人日五・二〕
	一	中共広東省委員会会議　整風計画の制定に着手することを決定。〔人日五・三〕
	一	中共遼寧省委員会は党内外の文芸工作者座談会を開催。党に対する批判出る。〔人日五・一〕
	二	人民日報社説「なぜ整風をしなければならないか?」。（資料第一―七参照）
	二	中共河北省委員会常務委員会拡大会議　整風開始を決定。九月末までに県級以上（軍隊内では団級以上）の指導機関および大工場、大学専門学校の党組織で展開し、九月から翌年二月までの期間に基層組織で展開する。〔人日五・三〕
	二	青海省宣伝工作会議終了。多民族地区の実状に基づき人民内部の矛盾問題を研究かつ直ちに整風運動を展開することを決定。〔人日五・八〕
	二	中共安徽省地方・市委員会財経貿易部長会議終了。人民内部の矛盾は財経貿易分野にどう現われているか、いかに解決すべきかを初歩的に研究。〔人日五・九〕
	二	中共江蘇省委員会常務委員会拡大会議　まず省委と省級機関の整風運動から展開することを決定。〔人日五・三〕
	二	農工民主党広西省委員会は全省幹部会議を開催。内部矛盾につき討論。〔光明五・一四〕
	二	中共上海市委員会は出版・社会・文化界人士座談会を開催。出版工作中の重要問題を提出。〔人日五・五〕
	三	人民日報社説「大衆と苦楽をともにせよ」　目下の党の任務は整風を学習し、思想認識を高め、工作中の欠点や誤りをただし、党の堅忍奮闘の伝統を発揚するとともに、指導者の頭脳労働と肉体労働とを結びつける根本的制度を確立することに着手し、官僚主義、セクト主義、主観主義を減少させることである。われわれは各級の党政府指導者が大衆と苦楽をともにし、事実をもつて自分と大衆が平等であることを立証し、主動的、自覚的に各方面から指導者と大衆との間の矛盾を調整解決するようにせねばならない。
	三	中共貴州省委員会常務委員会拡大会議　中央の指示を研究して初歩の計画を作り、整風学習を開始。〔人日五・九〕
	三	中共済南市第一期第二回代表大会　整風運動を大会の中心議題とす。〔人日五・六〕
	三	中央労働部党組は本日から連続二回にわたり会議召集。整風の重点を確定。〔人日五・九〕
	三	解放軍総政治部は在北京各単位責任者・幹部座談会を開催。軍隊内の整風運動を展開する問題を討論。〔人日五・五〕
	三	民進中央委員会は江蘇、浙江、上海の工作経験交流会議を開催。人民内部の矛盾の処理運動における民進の積極的役割の発揮について研究。〔光明五・三〕
	三	科学者座談会（科学院主催）内部矛盾問題を討論し、院内外の協力問題に関する発言あり。〔光明五・四〕

Declassified in Part - Sanitized Copy Approved for Release 2013/02/05 : CIA-RDP81-01043R001800060003-9

月	日	記事
五・	三～四	中共北京市委員会常務委員会会議 全市各級党組織内で整風運動展開の計画を作成。〔人日五・六〕
	×	人日主催の下に人民出版社、科学出版社、工人出版社、中国青年出版社、世界知識出版社、商務印書館、通俗読物出版社、関係主管機関の責任者の座談会を開催。 教条主義の排除、出版体制問題の解決、紙不足問題、原料料の統一規正、編集責任の確定等の問題を討議。〔人日五・三〕
	×	武漢市知識界「鳴放」に対し依然消極的。〔光明五・三〕
	四	中共中央直属機関委員会拡大会議 各部・委員会・局党組の責任者より各単位の整風運動の状況報告あり。〔人日五・五〕
	四	全国人民代表大会常務委員会機関と国務院直属機構の党組書記および行政関係党員責任者の会議 整風運動の展開状況を検査し、かつ整風指示を如何に貫徹するかを研究。〔人日五・六〕
	四	中央文化部党組と文化部党委員会との合同会議 整風の意義について討論。〔人日五・五〕
	四	中共上海市委員会常務委員会拡大会議 整風について討論。〔人日五・六〕
	四	中共吉林省委員会第一書記呉徳を組長とする整風指導小組を組織。〔人日五・九〕
	四	中共天津市委員会第一書記以下幹部は建築工事場の労働に参加。〔人日五・五〕
	四	九三学社北京分社は成立一一周年座談会開催。 「鳴放」について討論。〔光明五・四〕
	四	西安の一部民主党派と無党派人士座談会（光明主催）〔光明五・一一〕
	四	大学専門学校教授座談会（高教部主催） 卒業生の分配部門の三大主義を批判。〔光明五・一一〕
	四	武漢知識界座談会（光明主催）〔光明五・一七〕
	四	中央教育部党組の責任者は、教育部が整風運動中に解決すべき主要問題を次のように語つた。①財力と人力の制限により中小学校を増加できない現状の打開。②学校の教課内容が低く、学生の要求を満足させえない現状の改善。③中小学卒業生の大部分が進学できず、農業生産に参加を必要とすること。〔人日五・五〕
	×	中央国家機関の各部、委員会の党組はすでに大半整風計画の制定に着手し、その他は一両日中に党組会議を開き研究するであろう。〔人日五・四〕
	×	江西、山西、浙江、黒龍江、山東、河南、青海、遼寧等の八省の省委員会はそれぞれ会議を挙行し、直ちに整風を開始することに決定。 一、整風の手順 江西、山西、浙江、黒龍江の四省は三回に分け、青海、遼寧の二省は二回に分けて整風運動を展開し、省委員会あるいは省・市・地方委員会がまず展開し、以後順次下層に及ぼし、山東、河南の両省は上級から下級に順次展開することを決定。 二、整風の期間 青海、江西、遼寧、山東の県以上の整風は本年中に終了のこと。〔人日五・四〕
	×	広東省の県級以上の幹部は郷村に入り生産の指導に従事。〔人日五・四〕
	×	民建の多数地方組織毛主席講話を学習中。〔光明五・四〕
	五	中共新疆ウイグル自治区委員会常務委員会会議 自治区の整風運動についての詳細な討論と部署の配置を決定。〔人日五・九〕
	五	中共上海市委員会と上海市人民委員会とは上海視察の全国人民代表大会代表および政協委員と座談会を開催し、教育方面の工作につき意見を交換。〔光明五・七〕
	五	医学関係者座談会（衛生部主催） 百家争鳴貫徹を討論。〔人日五・六〕
	五	中華医学会常務理事会拡大会議 人民内部の矛盾の処理について討論。〔人日五・七〕
	五	上海の民主党派座談会（光明主催） 党と大衆の関係について意見集中。〔光明五・六〕
	五	民革江蘇省準備委員会は南京市内の会員を召集し、毛主席の講話を伝達。〔光明五・八〕
	五	江西省景徳鎮木器生産合作者の青年労働者ストライキ。〔大公報五・二二〕
	六	中央国家機関党委員会常務委員会会議 中央国家機関の整風企画を作成し、整風運動は一般に学習、検査、総括の三段階に分けることを認め、各部門が整風開始に当つて提出した重要問題を研究。〔人日五・七〕
	六	中央教育部党組は教育部と同部所属の人民教育出版社、人民教育科学研究所準備処、教師報、人民教育社等の全党員大会を開催。 党組副書記陳曾固は教育部の整風に対し三要求を提出。〔人日五・七〕
	六	中共統戦部は清華大学党委員会、民盟、九三学社等の座談会を開催。（於北京） 提出された三問題①大学専門学校の共産党委員会責任制度改革の問題。②民主党派基層組織の大学専門学校内の地位役割等の問題。③教授の大学専門学校内における指導工作参与の問題。司会者＝李維漢、発言者＝蔣南翔、関剛侯等〔光明五・七〕
	六	民盟広西省委員会、専任幹部会議を開催。〔光明五・九〕
	六	中国作家協会、第二回編集工作会議

Declassified in Part - Sanitized Copy Approved for Release 2013/02/05 : CIA-RDP81-01043R001800060003-9

月	日	記事
		出版物編集部と作家の団結強化を討論。〔光明五・七〕
五	六	社会主義学院、毛主席の講話学習を開始。二週間の予定。〔光明五・二九〕
	六	北京市宗教界座談会　幹部たちの宗教界人士を蔑視することに不満を表明。〔光明五・二九〕
	六～八	北京大学教授と党の責任者の座談会　学校指導に対し鋭く批判。〔光明五・八〕
	七	人民日報社説　「なぜ和風細雨のような方法で整風をしなければならないか?」（資料第一―八参照）
	七	中共中央農村工作部長鄧子恢の「農業合作社の内部矛盾と民主的な運営について」の講話発表。（於四・一六～二一中共北京市委員会召集第三回郷村党委員会書記拡大会議）〔人日五・七〕
	七	中央民族事務委員会党員大会　劉春による整風動員の報告。民族事務委員会党組織整風を開始。〔人日五・九〕
	七	中共旅大市委員会書記らは肉体労働に参加。〔北京放送五・八〕
	七	中共中央宣伝部副部長周揚と外国記者会見。中国人民にはスト・デモを行う権利がある」。〔北京放送五・一〇〕 周揚談「スト・デモは人民が官僚主義に反対する一つの方法であるから、これを弾圧することは許されない。……
	七	中共統戦部は清華大学の学内党組織と民主党派との関係を研究する座談会を開催。〔光明五・八〕
	七	武漢知識界座談会（光明主催）で党と大衆との関係、高等教育問題等を討論。〔光明五・一七〕
	七	頼若愚は組合組織と労働者大衆との間の矛盾等について工人日報記者の質問に回答。〔人日五・九〕
	七	電力工業部の知識分子座談会開始。〔人日五・一五〕
	×	雲南省の四つの辺疆民族自治州（区）の指導者一〇〇余名が昆明で会合。辺疆民族地区の人民内部矛盾を分析。〔人日五・七〕
	×	中共貴州省委員会は民族工作問題座談会を挙行。農業生産発展、幹部養成、文教衛生などの方面の工作に対する批判と建議あり。〔人日五・七〕
	八	**各民主党派責任者と無党派人士の第一回座談会**（中共統戦部主催） 李維漢は党の整風を援助し、欠点や誤りの是正を援助するよう要求。章伯鈞（民盟）「非党員の有職無権、抜擢困難等」について（資料第三―一参照）章乃器（民建）「党の民主党派内政不干渉と相互監督の結合等」について発言（資料第三―五参照）その他発言者＝平杰三（共産党）、陳明枢（民革）、許徳珩（九三）、羅隆基（民盟）等。〔人日五・九〕
	八	中共福建省委員会全体会議　県級以上機関の整風運動の即刻実施を決定。〔人日五・一一〕
	八	中共北京市委員会拡大会議　各級党組織内の整風運動展開を討論。〔人日五・一〇〕
	八	中国科学院の第三回座談会　内部矛盾を討論。〔光明五・九〕
	八	北京師範大学の座談会　内部矛盾を討論。師大指導幹部が大胆な放鳴を許さないことを批判。〔光明五・九〕
	八	瀋陽の高級知識分子座談会（光明主催）。〔光明五・一一〕
	八	北京市の漢法医学および西洋医学、科学、文芸等の専門家座談会（農工民主党主催）出席者＝章伯鈞、黄琪翔、李伯球等。〔光明五・一一〕
	八	中央国家機関党委員会　中央国家機関中の整風運動展開に関する初歩的意見を述べた中共中央に対する報告を採択。①整風の段取りの問題「関係文書の学習」「実際に即した工作の検査」「整風の総括」の段階を経、期間は大体約半年、毎週二～三日の午後整風を行う。②整風の検査重点に関して等々。〔北京放送五・一〇〕
	×	貴州、湖南、甘粛、浙江、安徽、黒龍江等の中共省委員会は前後して常務委員会会議あるいは常務委員会拡大会議を召集。 整風運動展開について研究。〔人日五・八〕
	×	中共河北省委員会は数市の整風手順を検査し、食糧供給問題、水利紛糾問題等八問題を提出。〔人日五・八〕
	×	中共重慶市委員会は二〇余の工場、鉱山、企業および学校の党委員会責任幹部座談会を挙行。各単位の人民内部の矛盾の処理の経験、教訓等を討論。〔人日五・八〕
	×	中共湖北省委員会は県委員会書記合同会議を挙行。毛主席の講話を伝達。〔人日五・八〕
	×	中共吉林省委員会は当面の農村人民内部の矛盾を分析、①国家と合作社と社員との間の矛盾、②社員間の矛盾、③社幹部と社員との矛盾。〔人日五・八〕
	×	中共福建省委員会は厦門、晋江、龍渓、龍岩等の地方（市）県委員会第一書記会議を開催し、これら地区の県以上機関党組織中で整風運動即刻開始を決定。〔人日五・八〕
	九	中国青年報社説　「人民内部矛盾の正しい処理の問題について」（人日四・一三社説に同様趣旨あり）
	九	公安部党組と党委員会の合同会議　公安部の整風計画を討論確定。〔人日五・九〕
	九	**各民主党派責任者と無党派人士の第二回座談会**（中共統戦部主催） 党派隔週座談会を近く復活し定期挙行を決定。 発言者＝胡子昂、陳其尤、王昆侖、黄琪翔、譚志清、閔剛侯。〔人日五・一〇〕

Declassified in Part - Sanitized Copy Approved for Release 2013/02/05 : CIA-RDP81-01043R001800060003-9
Declassified in Part - Sanitized Copy Approved for Release 2013/02/05 : CIA-RDP81-01043R001800060003-9

Declassified in Part - Sanitized Copy Approved for Release 2013/02/05 : CIA-RDP81-01043R001800060003-9

月	日	記事
五・	九	青年団中央国家機関委員会拡大会議 中央国家機関幹部団員が党の整風運動に参加する呼びかけを採択。〔人日五・一〇〕
	九	民革北京市委員会は機関内工作の会員座談会を開催。 相互監督作用の発揮について討論。〔光明五・一四〕
	九	上海市法学者座談会 法学研究工作に関する「争鳴」貫徹について意見あり。〔光明五・一一〕
	九	大学専門学校教授座談会(高等教育部主催) 卒業生分配部門の三大主義を批判。〔光明五・一一〕
	九	武漢芸術師範学院、中南美術専科学校、中南音楽専科学校等の教授と美術音楽関係者等座談会(光明主催) 文化部教育部の官僚主義相当甚しと認む。〔光明五・一三〕
	九	北京大学の党内外主要幹部会議(六・七両日も挙行) 学校指導工作中のセクト主義、官僚主義、教条主義に対し鋭い批判あり。〔人日五・一〇〕
	九	民族事務委員会主催所属機関の少数民族幹部、中央民族学院の各民族講師教授の第三回座談会 人民内部の矛盾および少数民族との関係を討論。〔人日五・一一〕
	九	彭真をはじめ北京市党政機関責任者は肉体労働に参加。〔人日五・一〇〕
	九	四川省と成都市の党内外幹部大会 薄一波は「基本建設工作中において如何に整風を行うか」について演説。〔人日五・一一〕
	×	中共湖北省委員会の書記処会議は約二年間にわたり、時期を分け組を分けて、同省の整風を行うことを決定。王任重を整風指導小組長に決定。〔人日五・九〕
	×	中共各貿易部門は、生産者と消費者との矛盾の検査解決を、今次整風運動の主要内容とす。〔人日五・九〕
	一〇	中共中央「各級指導者の肉体労働参加に関する指示」公布。〔人日五・一五〕(資料第一一九参照)
	一〇	中国青年報社説「農村工作にたずさわっている青年幹部は農村に根を下ろせ」 農村に根を下ろし肉体労働に参加すれば、労働の偉大さを身をもって知り、肉体労働に対する誤った見方を是正できる。この結果は青年幹部を農村専門家に変え、工作の主観主義と偏向性を防止できるであろう。
	一〇	北京師範大学党委員会の緊急会議 五・八の同大学に対する批判に対処して開催。〔光明五・一六〕
	一〇	上海市委員会常務委員会拡大会議 社会の圧力がなければ、整風は効果をあげがたいことを認む。〔人日五・一一〕
	一〇	中共湖南省委員会は地方、市委員会書記電話会議開催。 省委員会は当面の農村で最も切迫し最も顕著な人民内部の矛盾を正しく認識処理せねばならないと指示。〔人日五・一三〕
	一〇	**各民主党派責任者と無党派人士の第三回座談会(中共統戦部主催)** 羅隆基と史良論争。 その他発言者＝邵力子、陳銘枢、楚図南、曾昭掄、王紹鏊、張治中等。〔人日五・一一〕
	一〇	九三学社中央委員会は北京大、清華大、南京大、北京師大等の教授の座談会を開催。 「教授治校」と大学党委員会制問題を討論。〔光明五・一一〕
	一〇	民盟北京市委員会は著作者および出版界における盟員の座談会を開催。〔光明五・一五〕
	一〇	四川各民主党派と無党派民主人士の座談会(中共四川省委員会統戦部主催) 潘大逵「党員非党員間に溝がある」と語る。〔人日五・一三〕
	一〇	中共中央統戦部と各民主党派中央共同で各民主党派の実際事務を専門に討論し、連けいを強化するための座談会を設けることを決定。〔光明五・一一〕
	×	中国人民志願軍党委員会は拡大会議を開催し、毛主席講話の学習および整風運動展開につき討論。〔人日五・一〇〕
	×	中央監察部党組は連続三回会議を挙行。 監察部門の重点問題を討論。〔人日五・一〇〕
	×	北京・山西・雲南・湖北・山東・河南・吉林・貴州・黒龍江・新疆等の党政指導者　肉体労働に参加。〔人日五・一〇〕
	×	総工会、全国婦女連合会、青年団中央の三団体はそれぞれ整風運動の手配を完了。〔人日五・一〇〕
	一一	中国青年報社説「青年の中の矛盾をいかに認識し対処すべきか」 中国の青年には五つの矛盾がある。 ①個人と集団の矛盾　②指導と被指導の矛盾　③先進分子と立遅分子の矛盾　④国内と国外の矛盾　⑤青年と壮年老年の矛盾。
	一一	大公報社説「商工業者の大たんな『争鳴』を歓迎する」 党は百花斉放、百家争鳴の政策をとっているが、多くの商工業者は意見も出さず討論もしない。各人はみな自分の意見を述べる権利があるのだから、異った意見を述べると改造されるかも知れないなどと恐れる考えさえなければ、何もはばかることはない。
	一一	人民日報論評「整風と工作はいずれもおろそかにしてはならない」 現在一部の機関では整風のみを考えて日常の仕事をおろそかにしている。整風運動は短期間内に終らせることはできない。整風学習に当っては必ず責任幹部が見廻っていかなる状況の下にも仕事を中断させないようにしなければならない。
	一一	中共中央弁公庁と国務院秘書庁は中央各党政機関・大衆団体および北京市の関係機関の幹部を召集開会。 人民来訪接待工作中の問題を研究。〔人日五・一二〕
	一一	中共上海市委員会宣伝工作会議開会。〔人日五・一八〕
	一一	**各民主党派責任者と無党派人士の第四回座談会(中共統戦部主催)** 非党員幹部の「有職有権有責」問題に言及。 発言者＝王一帆、熊克武、千家駒、黄鼎臣、楊逸棠、蔡廷鍇、馬寅符、黄藥眠、李純青〔人日五・一二〕

Declassified in Part - Sanitized Copy Approved for Release 2013/02/05 : CIA-RDP81-01043R001800060003-9

月日	記事
五・一一	北京天津上海商工界代表座談会（全国工商連主催）人民内部の矛盾処理につき討論。章乃器「大胆に意見を出せ」と発言。その他発言者＝胡子昂、栄毅仁等〔人日五・一二〕
一一	中国新聞界座談会　左葉の記者罵倒事件につき討論。〔光明五・一二〕
一一	政協広東省委員会第二回全体会議　徐賢恭は党と知識分子との間の関係調整を説く。〔人日五・二四〕
一二	大公報社説　①「記者の叫びを重視せよ」農業部副部長左葉が記者を罵った事件は新聞界の憤りを買っている。この事件は官僚主義の臭味で記者を扱うものである。
	大公報社説　②「大衆の意見を傾聴せよ」大衆の意見に耳をかたむけることは、人民内部の矛盾を正しく処理し、整風をよく行うのに重要である。ある一部の人々は指導者に意見を出すことを懸念している。指導者達は虚心に大衆の意見をきき入れるべきである。
一二	中共上海市委員会宣伝工作会議　柯慶施「大衆と指導上の官僚主義との関係が最大の矛盾である」。〔光明五・一四〕
一二	解放軍総政治部主任譚政は、解放軍と志願軍のメーデー参加代表団に対し、人民内部の矛盾の処理と軍隊内の整風問題について報告。〔人日五・一三〕
一二	広州各民主党派責任者座談会閉会。（広東省政協と中共広州市委員会主催）（一一日開挙行）「有職無権」問題の討論が主題。〔光明五・二〇〕
一二	民盟南京市委員会、九三学社南京分社委員会主催の南京各大学専門学校、科学研究機関担任の盟員社員座談会　機関内の矛盾問題を討論。〔人日五・一四〕
一三	人民日報社説「学働者・職員の騒動について」（資料第二一一三参照）
一三	都市服務部機関党組会議　弁公室が整風学習を指導する際、要求の出し方が性急であるため、仕事が妨害される現象があると認める。〔人日五・一五〕
一三	各民主党派責任者と無党派人士の第五回座談会（中共統戦部主催）　李維漢「しばらく民主人士の整風は呼びかけない」と発言。その他発言者＝厳信民、王之相、李伯球、張奚若、章翰宵、呉研因〔人日五・一四〕
一三	民進中央常務委員会座談会　中等学校の矛盾問題を討論。〔光明五・一六〕
一三	在京各民族工作幹部座談会（人民日報編集部主催）

月日	記事
	大漢民族主義克服について討論。〔人日五・一三〕
一三	北京市一部民建会員座談会（民建中央常務委員会と北京市委員会合同主催）李康年の上海市人民代表大会における定額配当二〇年延長説について討論。〔人日五・一四〕
一三	北京農業大学の教授、副教授、各民主党派責任者座談会（同大学中共党委員会主催）党の工作の欠点を摘発。〔人日五・一四〕
一四	大公報社説「整風を大たんかつ明朗に援助せよ」党は党外の意見を一層重視している。党はみんながなるだけ意見を出すことを歓迎しており、意見が如何に鋭くても歓迎している。われわれは実際的行動で整風を援助すべきであると考える。この実際的行動とは党に対し積極的に意見を出し、矛盾問題を大たんにさらけ出すことである。
一四	化学工業部の党組と党委員会は同部の民主党派人士と座談会を挙行。〔光明五・一八〕
一四	都市服務部機関党委員会は同機関内の民主党派人士と座談会を挙行。各民主党派の意見を聴取。〔人日五・一五〕
一四	一四日までに中央国家機関六三単位のうち、四七単位が整風運動企画を制定し、三九単位の党組責任者が全党員および党外幹部に対し整風動員に関する報告をした。〔人日五・一六〕
一四	民革、民盟、民建、九三等の甘粛の責任者座談会（中共甘粛省委員会統戦部主催）民主党派人士らがセクト主義を批判。〔光明五・一六〕
一四	北京農業大学教授、副教授座談会（同大学中共党委員会主催）同校党組織と行政指導方面のセクト主義、官僚主義を摘発。〔人日五・一六〕
一四	北京大学教授と党員幹部座談会〔光明五・一五〕
一四	清華大学教授、副教授座談会（同大学党委員会主催）党外幹部の「有職無権」等について発言。〔人日五・一五〕
一四	北京師範学院の民主党派教職員座談会（同校中共工作委員会主催）学校内部の矛盾を討論。〔人日五・一五〕
一五	各民主党派責任者と無党派人士の第六回座談会（中共統戦部主催）陳銘枢「学校党委制廃止」について。その他発言者＝馬寅初、沈雁冰、劉清揚、梅襲彬、張奚若等〔人日五・一六〕
一五	商工界人士の第一回座談会（中央統戦部と第八弁公室合同主催）李貽贄「商工界の上層は名誉地位を争い、中下層は生活難で苦しんでいる」と発言。〔光明五・一六〕
一五	民進南京市委員会・全体会員大会　大衆の大たんな「鳴放」を呼びかける。〔光明五・一八〕
一五	北京大、北京師範大、清華大等の教授、専門家の座談会（九三学社主催）「民主弁校」を主張。〔光明五・一六〕
一五	医薬界座談会（農工民主党北京市委員会主催）

Declassified in Part - Sanitized Copy Approved for Release 2013/02/05 : CIA-RDP81-01043R001800060003-9

月日	記事
	衛生部の官僚主義をつく。〔光明五・一六〕
×	人民銀行党委員会は第三回党員代表大会を挙行。機関内党員と党外人士の協同作業を検査することが主要議題。〔人日五・一五〕
五・一六	化学工業部の党組と党委は同部の民主党派と座談会を開催。〔光明五・一八〕
一六	李富春および薄一波は重慶における幹部大会(四千余名参加)に出席し、「勤倹建国」の方針を語る。〔人日五・一八〕
一六	中共上海市委員会宣伝工作会議 沈志遠「社会主義は計画管理を必要とするが、過多の計画管理は自由を侵害し、積極性の発揮を妨害する」と語る。〔人日五・一八〕
一六	中央対外貿易部党組、党委員会は部内各民主党派主要責任者の座談会を開催。〔人日五・一七〕
一六	**各民主党派責任者と無党派人士の第七回座談会**(中共統戦部主催) 発言者=黄紹竑、陳叔通、欧希純、葉篤義、金芝軒、陳銘枢等〔人日五・一七〕
一六	**商工界人士の第二回座談会**(統戦部と第八弁公室主催) 統戦部と工商連の工作を鋭く批判。李維漢「専門小組を作り摘発した矛盾の研究処理」を提議。〔光明五・一七〕
一六	民盟座談会 羅隆基は重要な内部矛盾の問題に対し具体的方案を提出する準備をしていると発表。〔光明五・一八〕
一六	民盟上海市委員会は市委員会、各区委員会を召集し、長期共存、相互監督方針貫徹につき分組討論。〔光明五・二〇〕
一六	農工民主党中央執行局と北京市委員会は各界人士を招き座談会を開催。〔光明五・一九〕
一六	北京作家座談会(文化部主催) 出版工作中の欠点に対して批判。〔光明五・二〇〕
一六	中華全国新聞工作者協会研究部・北京大学新聞学専業・中国人民大学新聞科は新聞工作座談会を合同主催。顧執中=新聞工作中のセクト主義を批判。〔人日五・一七〕
一六	中国人民大学教授・副教授講師座談会(同大学党委員会主催)(五・一八も挙行) 学校内の各種矛盾を摘発。〔人日五・一七、二〇〕
一六	民建中央常務委員会と民建北京市委員会合同主催の機関・学校・企業内の会員座談会 人民内部の矛盾処理について討論。〔人日五・二〇〕
一七	人民日報社説「指導者の肉体労働参加の重大な意義について」 肉体労働はわれわれの党が大衆と連けいし、堅忍奮闘の伝統を発揚し、党の思想作風を整頓する重要な一方法である。党中央のこの指示を徹底的に実施し得るか否かは、新しい歴史的条件下の共産党員が党の総任務のために奮闘し得るか否かの重大な試練である。肉体労働をさげすんだ旧社会の搾取階級の腐敗した思想と物の見方はわれわれに害毒を与えている。このようなことはだんこ改めねばならない。指導者の肉体労働参加は社会主義事業に積極的な作用

月日	記事
	をもたらす大切なことで、重大な政治的意義をもっている。
一七	人民日報論評「**非党員の同志がわれわれの整風を援助することを歓迎する**」 整風運動は党の思想作風を整頓しようとするものである。われわれが党外同志に要求することは大たんに欠点と誤りをあばき、党員を助けて整風を行うことである。自発的に整風運動に参加する非党員に対しては、われわれは先ず彼らに対して党員を助けて整風を行うよう要求するが、彼らを先ず整風しようとするものでない。〔光明五・一八〕
一七	化学工業部の党組と党委員会は部内の民主党派人士の座談会を開催。
一七	農業部の党組と党委員会は部内の民主党派責任者と高級工程技術者の座談会を開催。指導上のセクト主義、官僚主義を批判。〔光明五・一八〕
一七	高等教育部党委員会は部内の民主党派と無党派人士の座談会を開催。党外人士の「有職無権」について討論。〔光明六・三〕
一七	中共広東省委員会常務委員会議 整風の時間延長を決定。省一級機関の整風は六月開始—九月終了を五月二〇日開始—一一月終了に改める。県以下は秋収以後に開始することとし、目下のところ力を農業生産に集中する。〔人日五・二〇〕
一七	中共陝西省委員会は各民主党派・無党派人士の座談会を開催。統戦工作の強化、党と大衆との関係の緊密化について発言あり。〔人日五・二〇〕
一七	北京経済学者座談会(中国科学院経済研究所主催)〔光明五・一七〕
一七	民盟主催科学者および科学工作者座談会〔光明五・一九〕
一七	民建中央と同北京市委員会との座談会 党と大衆の関係改善を語る。〔光明五・二〇〕
一七	民建上海市委員会と工商連執行委員会との拡大合同会議 盛丕華「共産党員は党外人士の職権を余り尊重しない」と発言。〔人日五・二一〕
一七	農工民主党中央執行局と北京市委員会は各界人士を招き座談会を開催。〔光明五・一九〕
一七	北京新聞工作座談会(五・一八一応閉会) 大公報記者「新聞は常に新華社と人民日報に独断されている」と語る。〔人日五・一八、一九〕
一七	北京大学党委員会は校内各民主党派責任者、工会委員会主席、青年団委員会書記、学生会主席の座談会を開催。学校党委員会の過去の指導工作の欠点錯誤を検査。〔人日五・一九〕
一七	**商工界人士の第三回座談会**(**統戦部と第八弁公室主催**) 統戦工作中の欠点を批判。〔人日五・一八〕
×	重慶・天津等の各地の工場企業指導幹部等は中央主管部の官僚主義一掃を希望。〔人日五・一七〕
一八	全国人民代表大会常務委員会第六九回会議 六月三日第一期全国人民代表大会第四回会議を召集することを決定。〔人日五・一九〕
一八	建築工程部は一八日までに三回座談会を挙行。

Declassified in Part - Sanitized Copy Approved for Release 2013/02/05 : CIA-RDP81-01043R001800060003-9

月	日	記事
		「溝」と「垣」の問題を討論。〔光明五・二〇〕
五・	一八	水利部党組は部内の高級工程技術者の座談会を開催。内部矛盾の討論を主題としたが、発言の結果を懸念して大胆に意見を発表しなかつた。〔光明五・一九〕
	一八	財政部党委員会は同部および所属単位の各民主党派・無党派人士座談会を開催。崔敬伯「セクト主義の原因は多数の不必要な制度にある」と語る。〔人日五・一九〕
	一八	高等教育部政治教育司と学生管理司とはそれぞれ大学専門学校学生の座談会を挙行。思想政治教育工作と卒業生分配工作について発言あり。〔人日五・二〇〕
	一八	中共内蒙古自治区委員会は新しい整風の工作計画を採択。内蒙古自治区直属機関は昨年一二月―本年三月、増産節約と機構簡素化を中心とする官僚主義・セクト主義・主観主義反対の整風運動を展開。〔人日五・二〇〕
	一八	司法部党組と党委員会は部内各民主党派人士座談会開催。官僚主義・教条主義・セクト主義を批判。〔人日五・二一〕
	一八	北京作家座談会(文化部主催)出版工作中の欠点を批判。〔光明五・二〇〕
	一八	北京航空学院の教師座談会　同学院党委員会書記は党と大衆の間に万里の長城のような隔りのあることを認む。〔光明五・二一〕
	一八	商工界人士の第四回座談会(統戦部と第八弁公室主催)資産階級に二面性ありや否や、合営企業内に階級対立ありや否や等を論議。〔光明五・一九〕
	一八	北京炭鉱設計院の整風指導小組の工程技術人員座談会(一三、一六両日も挙行)石炭工業部と国家建設委員会との主観主義を批判。〔人日五・二一〕
	一八	商業部各民主党派代表と一部高級知識分子の座談会(人日主催)機関指導員は民主党派を重視しないなどの意見でる。〔人日五・二二〕
	一八	在北京作家座談会(中国作家協会と人日合同主催)毛主席の延安文芸座談会における講話発表一五周年を記念。〔人日五・二三〕
	一八	中共陝西省委員会は一部大学専門学校の責任者と教授の座談会を開催。陝西省の大学専門学校における矛盾を摘発。〔人日五・二三〕
	×	中共江蘇省委員会第四回全体会議。整風運動展開に関する計画を制定。〔人日五・一八〕
	一九	人民日報社説「引続き争鳴してこれを整風に結びつけよ」整風運動と人民内部の矛盾の正しい解決を相互に結びつけることは、整風指示の「人民内部の矛盾を正しく処理する問題を当面の整風の主題とする」という方針を実現する道である。党外の人々の党と国家に対する批判は鋭いものであろうとも、基本的には誠意のこもつたものであり、絶対多数の意見は正しく有益である。近来、党外の人々が大いに意見を発表した結果、多くの指導機関と指導者が工作に当つて官僚主義、セクト主義、主観主義を犯していることが判明し、その中には驚くべきものさえある。「争鳴」と整風を結びつけることは、党とマルクス主義に対する民衆の認識を引上げるのに関係がある。
	一九	黄炎培は南京で、人民日報記者に対し、商工業の社会主義改造に当つてすみやかに解決すべき問題について意見を開陳。〔人日五・二一〕
	×	中央各工業部門と交通部門の中共党組織は座談会などに党外工程技術人員を招集し、官僚主義、セクト主義、主観主義を摘発し、党の整風を援助。〔人日五・一九〕
	×	第一機械工業部は民主党派知識分子工程技術人員座談会を開催。党組織と党員のセクト主義を鋭く批判。〔人日五・一九〕
	二〇	工人日報社説「企業内部の矛盾にいかに対処すべきか」企業内部の矛盾が直ちに解決できない原因は、指導面に官僚主義があるからである。従業員の中に非プロレタリア的思想が芽生えるのは、指導に際して大衆の思想動態に注意せず、思想政治教育を軽視している結果である。
	二〇	中共甘粛省委員会統戦部の民族座談会開会。長期共存・百花斉放等に討論集中。〔光明五・二二〕
	二〇	中共上海市委員会宣伝工作会議閉会。柯慶施は整風を通じて欠点を克服し、工作を改善する決心を語る。〔人日五・二二〕
	二〇	最高人民法院の整風指導小組は院内の各民主党派、無党派人士の座談会を開催。林享元は副院長高克林が業務に精通してないことを批判。〔人日五・二二〕
	二〇	糧食部党委員会は工程技術人員の座談会を開催。〔人日五・二二〕
	二〇	解放軍総参謀長粟裕は重慶地区部隊の将校、職員、兵士達に部隊内の整風を語る。〔人日五・二三〕
	二〇	中共安徽省委員会宣伝工作会議閉会。(一六日開挙行)整風の初歩計画を制定。〔人日五・二四〕
	二〇	全国商工業改造補導工作第一回座談会(民建主催)いかなる矛盾が商工業者の積極性発揮を阻害しているかを研究。〔光明五・二二〕
	二〇	文字改革委員会は学術界人士第二回座談会を開催。〔光明五・二二〕
	二〇	衛生部は漢法医(午前)西洋医(午後)座談会を開催。漢、洋医間の矛盾等につき語る。〔光明五・二二〕
	二〇	水利部水利科学研究院は高級技術員座談会を開催。〔光明五・二二〕
	二〇	九三学社上海分社は上海各大学専門学校の校長、教授中の社員の座談会を開催。大学専門学校の管理制度を討論。〔光明五・二四〕
	二〇	長春の民主党派と無党派人士の座談会〔光明六・三〕

月日	記事
五・二〇	民革北京市委員会は各機関内の中堅会員の座談会を開催。 機関内の党派関係を討論。〔光明五・二二〕
二〇	**商工界人士の第五回座談会（統戦部と第八弁公室主催）** 資産階級の二面性問題につき討論。 寿墨卿「『滞』は国家の人事制度および幹部の作風と重要な関係がある」呉志超「合営企業への政府側代表の派遣は不必要」黄勝林「合営企業内の権力を資本家側に与え、党支部書記は監督だけにせよ」鄧季惺「李康年の説に反対である」とそれぞれ発言。〔人日五・二二〕
二〇	中共江蘇省委員会は各民主党派江蘇省地方組織責任者と無党派民主人士の座談会を開催。 人事制度と機密保護制度の欠点を批判。〔人日五・二三〕
二一×	章伯鈞は新華社記者に対し交通部内の中共党組織が整風運動中に解決すべき問題について意見を開陳。〔人日五・二〇〕
二一	水利部党組は部内の高級知識分子の座談会を開催。（一六、一八両日も挙行） 党と大衆との関係の不正常な現象を批判。〔人日五・二二〕
二一	中央手工業管理局党組は工程技術人員と党外知識分子の座談会を開催。（一六、一七両日も挙行） 工作の無計画を批判。〔人日五・二四〕
二一	**各民主党派責任者と無党派人士の第八回座談会（中共統戦部主催）** 章伯鈞「政治設計院」について（資料第三—二参照）章、羅、邵は文字改革問題論争。李毅は章乃器を批判。 その他発言者＝許広平　林漢達　李徳全等〔人日五・二二〕
二一	**商工界人士の第六回座談会（統戦部と第八弁公室主催）** 畢鳴岐、高振声の一七日の発言に反対意見あり。〔光明五・二二〕
二一	全国商工業改造補導工作第二回座談会（民建主催）〔光明五・二二〕
二一	青年団代表大会 団中央の工作に対し、批判。〔人日五・二二〕
二一	高等教育部は北京の一部大学専門学校校長の座談会を開催。 高等教育部の工作に対して批判。〔人日五・二二〕
二一	国家体育委員会の党組は北京市内の大学専門学校の体育教授、講師の座談会を開催。 国家体育委員会の官僚主義、主観主義、セクト主義を批判。〔人日五・二二〕
二一	広州市工会連合会は一部の公私合営企業の労働者の座談会を開催。 合営企業における政府側代表の徹退反対と定額配当期間延長反対の意見あり。〔人日五・二四〕
二一	石炭工業部党組は部内の民主党派および無党派工程技術人員の座談会を開催。〔人日五・二四〕
二一〜二二×	広東省、広州市各民主党派の責任者と無党派民主人士は最近数回座談会を挙行。 羅翌群は党員の誤れる優越感を指摘。〔人日五・二二〕
二二	交通部機関党委員会は部内の民主党派人士の座談会を開催。（一六、一七両日も挙行） 官僚主義、主観主義に対し批判。〔人日五・二四〕
二二	**各民主党派責任者と無党派人士の第九回座談会（統戦部主催）** 厳景耀「民盟、民進、農工、九三を合併して社会主義同盟をつくれ」羅隆基「平反委員会をつくれ」と発言。その他発言者＝周建人　陳邵先　王昆侖　王紹鏊　葉篤義　蔡廷鍇等〔人日五・二三〕
二二	**商工界人士の第七回座談会（統戦部と第八弁公室主催）** 政府側代表は必要という意見多し。〔人日五・二三〕
二二	民革中央小組の拡大会議 龍雲「党が党外人士の発言を求めるのは、みんなの思想を点検し、以後人をただす上に役立たせるためではないか？」と発言。その他発言者＝陳紹寛　盧郁文　陳劭先等〔人日五・二四〕
二二	社会主義学院全受講者座談会（第三回）（五・二〇開会） 幹部子弟学校の特権教育を批判。〔光明五・二三〕
二二	中国作家協会党組は一部作家の座談会を開催。 中国作家協会の工作に対して批判。〔光明五・二三〕
二二	文化部と電影局は映画技術界座談会を開催。 内部矛盾を討論。〔光明五・二四〕
二二	中共雲南省委員会統戦部は各民主党派地方組織責任者の座談会を開催。 党の知識分子に対するセクト主義を批判。〔人日五・二五〕
二二〜二五	北京軍事系統の党外高級知識分子座談会（解放軍総政治部主催） 軍隊内の党員幹部の党外知識分子に対する不信任、蔑視、排斥の傾向を摘発。〔人日五・二八〕
二三	林業部の党組は部内および元林業部に勤務し、現在森林工業部にいる民主人士の座談会を開催。〔人日五・二五〕
二三	中央気象局の党組は局および在北京直属機構の高、中級技術人員の座談会を開催。（一〇、一一両日も挙行） 局の指導工作および某党員のセクト主義、官僚主義を批判。〔人日五・二五〕
二三	青島民主党派人士と高級知識分子座談会（光明主催） セクト主義に対して批判。〔光明五・二八〕
二三	武漢の大学専門学校内の民主党派責任者座談会（湖北省委員会統戦部主催）〔光明五・二九〕
二三	中国科学院学部委員会第二回全体会議開会。 郭沫若は科学工作中「百家争鳴」の方針を貫徹するよう要求。〔人日五・二四〕
二三	上海市商工界代表座談会（中共上海市委員会主催） 合営企業の政府側代表徹退反対意見多数でる。〔人日五・二五〕

Declassified in Part - Sanitized Copy Approved for Release 2013/02/05 : CIA-RDP81-01043R001800060003-9
Declassified in Part - Sanitized Copy Approved for Release 2013/02/05 : CIA-RDP81-01043R001800060003-9

Declassified in Part - Sanitized Copy Approved for Release 2013/02/05 : CIA-RDP81-01043R001800060003-9

月　日	記　事
五・二三	中共広東省委員会統戦部は各民主党派座談会を開催。〔人日五・二七〕
二三	科学者座談会(国際書店主催) 当面の外国書籍輸入工作中の問題を討論。〔人日六・三〕
二三〜二五	北京美術家座談会 文化部と美術家協会の官僚主義、セクト主義、主観主義を批判。〔人日五・二七〕
二四	中共新疆ウイグル自治区委員会拡大会議閉会。(四・二六開会) 自治区人民内部の主要な矛盾は指導者と大衆との間の矛盾であり、民族間の矛盾ではないとの結論に達す。〔人日五・二七〕
二四	商工界人士の第八回座談会(統戦部と第八弁公室主催) 資産階級の二面性、定額配当年限、政府側代表の撤退問題等を討論。〔人日五・二五〕
二四	出版界人士座談会(民進中央委員会主催) 出版工作中の矛盾を討論。〔光明五・二六〕
二四	科学教育界座談会(農工民主党北京市委員会主催)〔光明五・二七〕
二四	科学技術出版社二六社の責任者座談会(二七日も挙行) 各社内部の矛盾問題を討論。〔光明六・二〕
二四	新民主主義青年団第三回全国代表大会(五・一五〜五・二五) 青年団を中国共産主義青年団と改名。〔人日五・二五〕
×	中共青海省委員会整風指導小組は各単位の党員指導幹部に、必ず党中央と省委員会の整風運動に関する指示を研究するように要求する旨の通知を発す。〔人日五・二四〕
二五	大公報社説　「各地区各単位は整風しながら改善していく方針を真剣に貫徹実行しよう」 整風しながら改善していく方針を真剣に実行し、大衆からでた批判や提案を時機を失せず検討して、改善するだけの条件があるものは直ちに改善すれば、意見を出しても無駄だという大衆の観念をかえることができ、大衆の整風に対する信頼を増すことになる。
二五	全国人民代表大会常務委員会第七〇回会議。 第一期全国人民代表大会第四回会議の召集を、六月二〇日に延期することを決定。〔人日五・二六〕
二五	農墾部党組は民主人士座談会を開催。 農墾部工作中の盲目性を批判。〔人日五・二八〕
二五	商工界人士の第九回座談会(統戦部と第八弁公室主催) 徐崇林「党外人士の有職無権は普遍的現象である」呉家孫「合営企業の政府側代表制度は現在は廃止できないが、将来は廃止できる」とそれぞれ発言。〔人日五・二六、二八〕

月　日	記　事
二五	民進中央委員会は一部小学教師の座談会を開催。 内部矛盾の問題を討論。〔光明五・二七〕
二五	民革中央小組の拡大会議 発言者＝盛郁文、譚惕吾等〔人日五・二六〕
二五	政協上海市委員会第一期第四回全体会議閉会。 柯慶施「人民内部の矛盾を摘発処理し、社会主義建設事業の勝利を獲得せよ」と発言。〔人日五・二七〕
×	農業部、林業部、気象局等は整風に結びつけて業務の改善を開始。〔人日五・二五〕
×	中共甘粛省委員会は四月中旬以来、各民主党派、無党派、知識分子、宗教界人士の座談会を挙行。〔人日五・二五〕
×	清華大学整風開始以来座談会数回挙行。〔人日五・二五〕
二六	中国青年報社説　「毛主席の指示した目標に向って前進しよう」 青年団の工作にはなお多くの欠点がある。その中で重要な一つはセクト主義である。これは青年団と青年の密接な結びつきを妨げている。団は党に協力して青年の間の矛盾を正しく処理せねばならない。
二六	文化芸術界人士の座談会(農工民主党北京市委員会主催) 中国画を軽視することに対し批判。〔光明五・二七〕
二六	中国政法学会は北京法学界人士の座談会を開催。 呉家麟は立法工作の強化など四つの意見をだす。呉文翰は指導幹部中に憲法を軽視し、党の命令を法令よりも高いとするものがあると指摘。〔人日五・二九〕
二七	人民日報社説　「いかにして整風と、日常業務を併進させ、どちらにも片手落ちのないようにするか？」 整風運動を行うには相当長い期間を必要とする。ところが現在、経済、文教各方面の工作は何れも繁忙を極めている。故に整風と日常工作との時間の割振りは非常に大事な問題である。この点をうまくやるには、次の二つの点に注意する必要がある。 1、整風運動の期間が短かすぎてはいけない。整風の目的を達するためには十分の時間がなければならない。しかし整風のために日常業務の時間を過度にとりすぎてもいけない。故に整風の運動期間を適当に長くして、毎日、日常業務を阻害しない程度に運動を展開する必要がある。 2、整風指導の責任を負う党組織は、所属単位に同じような整風速度を保つように強要してはならない。また各単位に無差別に整風運動をよく行うように強要してもならない。
二七	解放軍第一期兵器工場先進工作者会議開会。(於北京) 王樹声「整風の精神をもって軍械部の指導に対し、厳格な批判をなすことを希望する」と発言。〔人日五・二八〕
二七	中共湖南省地方・市委員会書記電話会議(同省委員会召集) 農村工作中に発生した次の二種類の偏向を批判。①生産に没頭し、緊急な問題を解決しないこと。②合作社の民主的運営を空談視し、生産の指導をおろそかにすること。〔人日六・五〕
二七	国務院党外人士座談会(秘書長習仲勲召集) 李仲公は羅隆基、王昆侖、龍雲等の意見を批判。徐行之は某高級幹部の妻子の特権化を批判。〔人日五・二八〕

Declassified in Part - Sanitized Copy Approved for Release 2013/02/05 : CIA-RDP81-01043R001800060003-9

Declassified in Part - Sanitized Copy Approved for Release 2013/02/05 : CIA-RDP81-01043R001800060003-9

月日	記事
五・二七	全国商工業改造補導座談会（民建主催） 李燭塵「定額配当二〇年に反対する」と発言。〔人日五・二八〕
二七～三一	社会主義学院の座談会 内部矛盾問題を討論。発言者＝陳新桂、顧執中等〔光明六・三〕
二八	中共中央弁公庁と国務院秘書庁の人民の投書・来訪処理工作会議開会。（五・三一閉会）〔人日六・三〕
二八	文化部の党組と党委は部内および所属各単位の民主党派と党外高級知識分子の座談会を開催。 指導工作中の欠点を批判。〔人日五・二九〕
二八	**商工界人士の第一〇回座談会（統戦部と第八弁公室主催）** 定額配当二〇年と公私関係問題を討論。〔人日五・二九〕
二九	大公報社説「工商連は商工業者の『鳴放』を援助せよ」 資本主義所有制を社会主義所有制に改め、ブルジョア分子を労働者に変えることは、確かに急激な変革である。この変革の過程において党と政府の工作にも欠点がないわけにはいかない。これらの欠点は、商工業者の思想に多くの影響を与え、多くの問題を生じさせている。商工業者の間には多くの言いたいことがあり、これは最近の「鳴放」中にやっと述べられた。工商連が商工業者を助けて「鳴放」工作をうまく行うには、先ず工商連の指導者と工作要員が工商連の組織の重大な役割を明瞭に認識する必要がある。
二九	国務院党外人士座談会（秘書長習仲勲召集） 李一平「発言者は罰せられないという法律上の保証があることを人々に信じさせなければならぬ」楊玉清「国務院はなかつぎ機構にすぎない」と発言。（資料第三一一六参照）〔人日五・三〇〕
二九	**商工界人士の第一一回座談会（統戦部と第八弁公室主催）** 畢鳴岐は千家駒の五月二四日の意見を論駁。その他定額配当二〇年の意見につき討論あり。発言者＝王艮仲、畢鳴岐等。〔光明五・三〇〕
二九	民革中央小組拡大会議 龍雲は人日（二四日）発表（彼の二二日民革会議での発言）に対し不満を示す。盧郁文と譚惕吾論争す。〔人日五・三〇〕
三〇	国務院党外人士座談会（秘書長習仲勲召集） 章友江は国務院の八弁公室取消を主張。〔人日六・一〕
三〇	九三学社北京市分社の各基層組織責任者会議 会員中には発言に対する報復を懸念するものがある。〔光明六・三〇〕
三〇	北京市服務部職員労働者代表会議開会。〔人日五・三一〕
三〇	**各民主党派責任者と無党派人士の第一〇回座談会（中共統戦部主催）**

月日	記事
	龍雲「北京のある中学は高級幹部の子弟のみを入学させる」「少数民族幹部の職権を尊重しない」張雲川「みぞとかきは党員の特権思想に起因する」と発言。劉文輝は公民の権利を保護する問題を提出。〔人日五・三一〕
三〇	**商工界人士の第一二回座談会（統戦部と第八弁公室主催）** 陳述曾は合営企業における資本家側代理人の報酬問題を提出。盧燕南は「資本家という呼称を改めるよう」希望。〔人日五・三一〕
三〇 ×	中国作家協会党組主催党外作家座談会（二四、二八も挙行）〔人日六・二〕
	中共河北省委員会は夏季収穫、植付任務を有する専区級、県級および省級の関係機関の整風検査を七～八月まで延期することを決定。〔人日五・三〇〕
三一 ×	中央国家機関では、五月二四日までに五八単位が党外人士との座談会を一一八回挙行した。〔人日五・三〇〕
	人民日報社説「解決し得る問題は直ちに解決せよ」 中共中央の整風運動に関する指示は、整風運動の進行を日常工作の改善と結びつけ、人民内部の矛盾の具体的解決と結びつけるように要求している。これは党内外で暴露された欠点と誤りの中で、直ちに是正克服できるものは直ちに是正克服し運動が終つてから、或いはある段階に達してから、一ぺんに解決する方法をとるべきでないということである。われわれが直ちに是正できることを是正せずにいると、党に是正の決意がないものと見られ、提出しようと考えていた意見も出されず、批判もされないようになる。一部の同志は「みなが指摘した問題は些細なものであるから、解決が少しおくれても大事にはいたらない」と考え重視していないがこれは誤りである。
三一	国務院は合営企業における資本家側人員の病気欠勤中の賃金支払弁法の貫徹のための通知を発す。（各省、自治区、直轄市人民委員会へ）〔人日六・一〕
三一	**商工界人士の第一三回座談会（統戦部と第八弁公室主催）** 劉佩芝、呉金萃、馮和法等論争。〔光明六・一〕
三一	映画界人士座談会（民盟北京市委員会主催）〔光明六・四〕
三一	中共中央婦女工作委員会の常務委員会と中華全国民主婦女連合会の党組は、各民主党派の婦女工作責任者、全国民主婦女連合会傘下団体責任者、および全国婦女連合会内の非党員の常務委員、執行委員の座談会を開催。（六月三、六両日も挙行） 蔡暢は民主婦連が党の整風を援助するように要望。（光明六・一、四）
三一	教育部党組は北京市中小学、師範学校教師の座談会を開催。〔光明六・四〕
三一	政協全国委員会教育組の座談会 教育の質の低下を批判。〔光明六・一〕
三一	全国商工業改造補導工作座談会（民建主催） 章乃器「定額配当は搾取でない」と発言。（資料第三一七参照）〔人日六・二〕
三一	中共新疆ウイグル自治区委員会主催の各族各界民主人士座談会〔人日六・三〕
三一	高等教育部主催の座談会 陳望道「復旦大学はすでに党委責任制を取消し、校務委員会を強化した」と発言。〔光明六・二〕

Declassified in Part - Sanitized Copy Approved for Release 2013/02/05 : CIA-RDP81-01043R001800060003-9

月	日	記事
五	三一	法学界人士座談会（中国政治法律学会主催） 芮沐は立法工作が統一的に管理されていないことを批判。〔人日六・五〕
	×	中国人民大学の座談会 葛佩琦「党員は大衆を監視する便衣警察の役割を果している」「共産党は亡びても中国は亡びない」と発言。（資料第三―一四参照）〔人日五・三一〕
六	一	高等教育部党委員会は部内の民主党派と無党派人士を召集し座談会を開催。〔光明六・三〕
	一	各民主党派責任者と無党派人士の第一一回座談会（中共統戦部主催） 儲安平は「党の天下」を語る。（資料第三―一参照）発言者＝陳其瑗、儲安平、羅隆基、鄧初民等〔光明六・二〕
	一	商工界人士の第一四回座談会（統戦部と第八弁公室主催） 公私関係、階級関係、資産階級の二面性、政府側代表の撤退、定額配当二〇年等の問題に討論集中。〔光明六・二〕
	一	全国工商連、省（区）市秘書長会議閉会。 新形勢下の工商連のあるべき任務を如何によく完成するかを中心として討論。〔光明六・二〕
	二	九三学社中央科学文教工作委員会と同北京市分社科学文教工作委員会合同座談会。〔光明六・五〕
	二	北京市中国画家座談会 中央美術学院の中国画軽視を批判。〔人日六・四〕
	三	人民日報社説「整風運動と結びつけて人民からの投書や来訪工作の処理を強化せよ」 非常に多くの機関が人民の投書や来訪をうまく処理できない根本的な原因は、多くの機関に官僚主義的な作風が成長しているためである。投書や面談を通じて、色々な希望を表明し、工作に関する各種の意見を提出し、若干の工作員に対して批判をすることは、憲法が人民大衆に与えた民主的権利である。だから人民の投書をまじめに処理し、人民の来訪を接待することを各自の政治的な職責としなければならない。
	三	国務院は「増産節約運動を一歩進んで展開することに関する指示」を発す。 増産節約運動を一歩進んで展開する主要な鍵は、各級指導幹部が中共中央の指示に基づき、整風運動を積極的に展開し、官僚主義、セクト主義、主観主義を克服することである。〔人日六・四〕
	三	各民主党派責任者と無党派人士の第一二回座談会（中共統戦部主催） 李維漢「中共中央は提出された意見批判を十分重視する」と語り座談会は現在まで一三回挙行と称す。 出席者＝李維漢、邢西萍、平杰三、蔡廷鍇、章伯鈞、黄琪翔等〔光明六・四〕
	三	民革中央小組拡大会議 陳建晨は章乃器と儲安平の意見に反対す。〔人日六・四〕
	三～四	国務院の党外人士座談会（習仲勲召集） 羅子は国務院の工作に対し一〇個の意見を出す。 余遂辛「国家機構に階層の多いのが官僚主義の根源である」と発言。〔人日六・五〕
	三～四	中共貴州省地方委員会書記会議（同省委員会主催） 本年の農業が大豊作ならば現在農村にある多数の矛盾は比較的容易に解決できると認めた。〔人日六・一二〕
	四	人民日報社説「整風運動を増産節約運動と結びつけよ」 増産節約運動をくりひろげることは、実際上において生産関係と生産力とのあいだの矛盾を調整し、上部構造と経済的な基礎とのあいだの矛盾を調整する一つの重要な方法である。党中央の整風運動に関する指示には「勤倹建国方針の実施状況を検査して、浪費に反対し、増産節約運動を展開せよ」とあり、整風指示は整風と工作をともにあやまたないことを確定しているが、経済部門についてもっとも重要な工作は増産節約運動を展開することである。
	四	大公報社説「批判は団結のためである」 整風運動は実際上全党および全国人民の一大団結運動であり、マルクス・レーニン主義の教育運動である。批判が団結の願いから出発することも新しい団結に到達するためであり、批判はただ手段であつて、批判するために批判するのではない。団結―批判―団結というこの公式は二つの団結をはねとばして批判がまん中に割り込んだと考えることは批判を正しく対処する態度ではない。
	四	商工界人士の第一五回座談会（統戦部と第八弁公室主催） 湯蒂因等は洛陽・西安などの奥地へ移動した商工業の問題について一〇項目にわたる意見を提出。潘仰尭「定額配当二〇年につき」書面で意見提出。〔光明六・五〕
	四	復旦大学校長陳望道は光明日報記者に校務委員会は強化したが、党委員会責任制は取消していないと語る。〔光明六・五〕
	四	在北京大学専門学校老職員座談会（高等教育部主催）。〔光明六・六〕
	四	法学界人士座談会（中国政治法律学会主催） 謝懐栻は政策を以て法律に代える考え方と方法に反対。〔人日六・五〕
	×	民盟支部委員会主催の北京師範大学座談会はすでに二回挙行され、大学専門学校の指導体制問題を研究。〔光明六・四〕
	×	上海の二〇の大学専門学校の共産党委員会は過去一カ月間各種座談会を一、〇〇〇回以上挙行。〔人日六・四〕
	×	中共北京市委員会は党外の局長、副局長の座談会を開催。 教育部の労農余暇教育に対する態度を批判。〔人日六・四〕
	五	中共北京市常務委員会会議 増産節約運動の状況、問題等を検査討論。〔人日六・七〕
	五	商工界人士の第一六回座談会（統戦部と第八弁公室主催） 呉大琨は章乃器を批判（資料第四―三参照）李康年「定額配当二〇年」の主張を再び述ぶ。〔人日六・六〕
	五	民革中央小組拡大会議（第五回） 李任仁「党の指導と党員の身分を区別すべきである」。周穎「党はある重大問題を金庫の中にしまつて出していないのではないか」。譚惕吾「党は直接人民に号令を発し政府部門には権利がない」とそれぞれ発言。〔人日六・六〕
	五	九三学社北京市分社は機関学校内の社員座談会を開催。〔光明六・一〇〕
	五	南海大学校務委員会議

月	日	記事
		四個の専門工作組を作り学校工作に存在する諸問題の研究解決を図る。〔光明六・一〇〕
六	五	上海市一九五六年度先進生産者代表大会〔人日六・六〕
	六	国務院の党外人士座談会(習仲勲召集) 盧郁文は脅迫文を読み上げ、儲安平を批判す。(資料第四―四参照)〔人日六・七〕
	六	商工界人士の第一七回座談会(中共統戦部と第八弁公室主催) 定額配当、資本家階級の二面性問題を討論。〔光明六・七〕
	六	章伯鈞　知名の六学者と当面の形勢等に関し緊急会議開催。(資料第四―八参照)〔人日七・四〕
	六	各民主党派の北京市組織の責任者集会。 基層組織の整風中の工作展開を研究。〔光明六・一〇〕
	六	北京市各大学専門学校の政治理論科教師座談会(高等教育部主催) 教条主義の根源と教師の任務過重について討論。〔光明六・七〕
	六	民進中央常務委員会第六回拡大会議 中共の整風運動援助の問題等を討論。〔光明六・七〕
	六	民革中央常務委員会会議〔人日六・七〕
	六	民盟中央小組座談会 丘克輝「有職無権には三つの原因がある」と発言。劉清揚は国家の人事等級制度を批判。〔人日六・七〕
	×	上海市の指導機関は知識界の批判と意見を研究し、文教工作改善の初歩的方案を提出。〔人日六・六〕
	×	天津、石家庄、邯鄲、保定市等は整風にマッチし、工場、施設等の空地を農民に還付す。〔人日六・六〕
	七	大公報社説「党員は大衆の親しい友となれ」 近来多くのものは党員と大衆の間に垣根があり、とりわけ党の指導幹部と大衆との間に垣根があるといつている。しかし実際は党の指導幹部と一般党員の間にも垣根があり、大衆と大衆の間にも垣根がある。人民はみな手を伸ばしてこの垣根をくずさねばならない。党が革命の勝利をかちとつたのは党が大衆路線を貫徹したことが役立つたといわねばならない。党員は大衆の親しい友となり、その基礎の上に大衆を教育指導し、大衆の核心となつてすべての積極的な力を動員し、消極的要素を解消して積極的要素とし、社会主義建設事業に従事せねばならない。
	七	全国設計会議閉会。(五・三一開会) 李富春、薄一波等基本建設中の欠点指摘。〔光明六・八〕
	七	商工界人士の第一八回座談会(中共統戦部と第八弁公室主催) 商工業の社会主義改造の根本的理論問題を討議。 発言者＝畢鳴岐、孫暁村、孫起孟、千家駒等。〔光明六・八〕
	七	設計工程師座談会(光明日報編集部主催) 葛佩琦等の意見に対し反対の意見あり。〔光明六・八〕
	七	復旦大学教師座談会 宣移今の発言妨害され会場混乱に陥る。〔人日六・九〕
	七	中国政法学会座談会 立法工作の遅緩現象等を批判す。〔光明六・一〇〕
	七	石景山鋼廠労働者職員座談会 盧郁文に対する脅迫文に対し激昂。〔人日六・八〕
	七	中国人民大学、党外の教授、副教授、講師座談会(同校党委員会主催)(五日も挙行) 葛佩琦「大衆は共産党の言を信じない」と発言。汪金丁等「葛と思想上一線を画す」と発言。〔人日六・八〕
	×	福建省、福州市各直属機関は整風運動と日常工作を併進させることにし、責任幹部の不合理な待遇を取消す。〔人日六・七〕
	×	北京市の三〇の大学専門学校党組織は五月一〇日整風運動開始以来、大衆の正しい意見をいれ、積極的に工作を改善中。〔人日六・八〕
八	八	人民日報社説「これは何故か」(資料第四―六参照)
	八	国務院の党外人士座談会(習仲勲召集) 謝小岑は法制と人事問題を語る。胡愈之「党の指導強化と思想政治教育強化」の意見を出す。王之相は儲安平を批判。〔人日六・九〕
	八	商工界人士の第一九回座談会(中共統戦部と第八弁公室合同主催) 李維漢は総括発言を行い、商工界は座談会二五回を挙行したと述べ「商工界が社会主義の道をあくまでも進むことを希望。陳叔通「章乃器の文章は資本主義思想の典型である」と発言。李康年、書面にて「定額配当の取得権の放棄を願う人は放棄できる」と補充す。〔人日六・九〕
	八	商工業改造補導工作座談会(民建主催) 章乃器を批判。〔光明六・九〕
	八	九三学社在北京中央委員ら座談会(同社中央常務委員会主催) 許徳珩「儲安平の党の天下論と陳新桂のプロレタリアート独裁が矛盾の根源という論」を批判。〔人日六・九〕
	八	農工民主党在北京中央委員と各部処の責任幹部座談会 李伯球、楊逸棠らは儲安平・張雲川等の意見を批判。〔光明六・九〕
	八	致公党在北京中央委員会拡大座談会 中共の整風運動援助等討論。〔光明六・九〕
	八	民革中央小組拡大会議 王昆侖は章伯鈞、儲安平、王徳周、葛佩琦らを批判。(資料第四―六参照)呉茂蓀、李俊龍ら脅迫文を批判。〔人日六・九〕
	×	中央民族学院党委員会は整風開始後、数回教授座談会を挙行し、学校内に存する欠点と誤りを批判。〔人日六・八〕

月日	記事
六・九	人民日報社説「積極的な批判がなければならない。また正確な反批判がなければならない」 積極的、建設的な批判は人民の事業に対して永遠に必要である。党の整風運動は一個の系統的な批判と自己批判の運動である。整風運動の指示の中には「知りて言わざるなく、言つて尽さざるなく、言うものに罪なく、聞くものは戒となさねばならぬ……」をあくまで実行せねばならないとある。整風運動開始以来、だされた批判と建議は大部分正確であり、傾聴し研究し採択せねばならない。しかし社会主義事業に不利な誤つた言論も少なくない。たとえば共産党の指導を取消すべきであるとか、資本主義の搾取を二〇年延長せよとかのごとくである。誤つた意見に対し反批判しないなら、道理をはつきりさせることができないばかりでなく、社会主義事業に損失を与える。批判をおそれるのはひきようであり、反批判をおそれるのもひきようである。社会主義事業中の欠点を克服するために、われわれは積極的、建設的な批判を展開し、有益な批判に対する如何なる障害も取除かねばならない。同時に社会主義事業を擁護し、また社会主義を破壊する批判に反対するため、必ず正確な反批判を展開しなければならない。
九	民盟中国人民大学支部拡大会議 呉晗、汪金丁らは章伯鈞、儲安平、葛佩琦、王徳周らの意見を批判。〔光明六・一〇〕
九	瀋陽第一機床廠と鞍山鋼鉄公司の労働者、工程師らそれぞれ座談会を挙行。 脅迫文および儲安平等の意見を批判。〔人日六・一〇〕
一〇	人民日報社説「労働者は発言する」 この二、三日北京、上海、瀋陽、鞍山など各地の職員労働者は続々座談会を開き、極く少数の右派分子の反共反社会主義的言論を怒つて非難している。各地の職員労働者らは党と人民政府の工作に対しても意見をもつており、党組織を助けて誤りを是正し、欠点を克服しようとしているのだが、もしある人が反党反社会主義的活動を行つたとき、最も重要な問題は、まず団結してこれらの攻撃を撃退しなければならないことをよく知つている。労働者階級の反社会主義言論に対する断固たる立場は、全国の知識分子にとり重大な教育的意義がある。
一〇	民盟中央小組第三回会議 陳新桂は儲安平の「党の天下論」に同意。鄧初民は陳新桂、儲安平の意見を批判。費孝通「言うものに罪なく、誤りあれば必ず改む」の題で発言。〔人日六・一一〕
一〇	国務院「当面の農業生産指導を強化することに関する指示」を発す。 農作物の生産量を増加することは、人民内部の矛盾を調節する最も重要な物質的基礎である。県級の整風は省級整風後に行い、現在は全力をつくして当面の農業生産を指導せねばならない。〔人日六・一一〕
一〇	国務院党外人士座談会(習仲勲召集) 万枚子、李仲公、王艮仲らは儲安平、楊玉清等を批判す。習仲勲「脅迫状を受けた」と語り、盧郁文「その後四通の匿名の脅迫状を受けた」と語る。〔人日六・一一〕
一〇	光明日報社民盟支部大会 儲安平の党天下論を反駁、光明日報を社会主義の軌道より離れさすことを許さないと表明。〔光明六・一一〕
一〇	致公党中央座談会 華僑工作中の欠点および共産党を否定する言論を批判。〔光明六・一一〕
一〇	民進在北京中央常務委員、中央委員、中央委員候補座談会 葛佩琦、儲安平、陳新桂等を批判。〔光明六・一一〕
一〇	民盟北京市委員会会議 反社会主義言論を批判。〔光明六・一一〕
一〇	商工業改造補導工作座談会(民建主催)終了。(五月二〇日開始、二五回挙行)〔光明六・一一〕
一〇	中共上海市委員会統戦部と市人民委員会対資本家改造弁公室主催の座談会 栄毅仁「資本家階級は改造過程中に対立感情をもつてはならない」と発言。〔人日六・一一〕
一〇	華東師範大学講師以上座談会(同大学党委員会主催) 反批判は必要か否かについて論争。〔光明六・一二〕
一〇	復旦大学教師座談会(同大学党委員会主催) 呉晗、人日記者に章伯鈞、羅隆基等の意見に対し反対意見を語る。〔人日六・一一〕
一×	章乃器、商工会人士座談会に対し書面を送り彼に対する批判に不同意を表明。〔人日六・一〇〕
一一	人民日報社説「全国の人民よ、社会主義の基礎の上に団結せよ」 この世の中に中国人民を社会主義の道からそらせるような力が何かあろうか?この問題を説明するため、われわれは最近社会各界の人々が党の整風運動を援助している状況を見よう。整風運動を利用して社会主義に反対し、社会主義事業を破壊しようとする一部の右派分子の活動がある。かれらのこのような妄想は潰滅的打撃をうけた。中国共産党は人民内部の矛盾を正しく処理する方針をだし、党の整風を進め、社会の各界人士に党の整風を援助するように求めているが、これらはみな党の工作における欠点を克服し、人民の団結を強化するためである。人民内部の団結を真に強化するためには、必ず反社会主義の右派分子に対し必要な闘争を進めねばならない。社会主義は必要かどうか、人民民主独裁は必要かどうか、共産党の指導は必要かどうか、これはわれわれの国家生活におけるもつとも根本的な是非の問題である。中国人民の大団結はこのような問題に対する共同の認識の上に築かれるのである。国を愛し、社会主義の側に立とうと願うすべてのものは、右派と一線を画し、是非の問題に対する根本的認識をさらに明確にしなければならない。こうしてはじめて中国人民は社会主義に基礎をおく大団結を一層強固にすることができる。
一一	国務院の党外人士座談会(習仲勲召集) 陳新桂の意見を批判。〔人日六・一三〕
一一	各民主党派中央機関幹部座談会(中央統戦部主催) 尹賛雄の言論を批判。〔光明六・一三〕
一一	致公党中央拡大座談会。 共産党の整風運動援助につき討論。〔光明六・一三〕
一二	人民日報社説「善意の批判には正しく対処せよ」

Declassified in Part - Sanitized Copy Approved for Release 2013/02/05 : CIA-RDP81-01043R001800060003-9

月日	記事
	われわれは右派分子の言論に反批判を行うために、すべての善意の批判に対する激励と支持を決してゆるめてはならない。善意の批判は必ずしも正しいとは限らないが、それが工作改善の積極的な目的から出されたものであるならば、少くとも相互間の疎隔を取除くだけでも益がある。これらの批判のうち正しくないものは適当な時期に適当な方法で批判者に説明や批判をし、事の真相と全容を知らすべきである。われわれはすべての正しい批判を勇敢に受入れて、指摘された工作上の欠点と誤りを躊躇せず認め、速かに実際の方法を用いてすべての合理的な要求と意見に沿うように善処すべきである。
六・一二	人民日報社説「整風のために生産をあやまってはならない」 農業の大増産は人民内部の矛盾を解決する重要な物質的基礎であるから、われわれは色々な方面から努力して本年の農業大豊作をかちとらなければならない。現在は大豊作をかちとる鍵ともいうべき季節であるから、整風のためにこの重要な時期をあやまってはならない。
一二	国務院の党外人士座談会（習仲勲召集） 李相蔭ら楊玉清と烈しい論戦を展開。〔人日六・一三〕
一二	復旦大学民盟支部大会 民盟中央と民盟上海市組織に立場の表明を要求。〔人日六・一三〕
一二	民革中央委員会の指導者と在北京中央委員座談会 程潜、熊克武ら反党言論に対し反駁することを主張。〔光明六・一三〕
一二	農工民主党中央委員会座談会 楊清源、厳信民ら「章伯鈞の思想を」批判、章伯鈞「政治設計院に対する意見」を要求。〔光明六・一四〕
一二	全国工商連第二期執行委員会常務委員会第二回会議 民建と合同指示を発し、章乃器の言論を分析批判。〔光明六・一三〕
一二	中国人民大学の党外の教授、副教授、講師座談会 儲安平、葛佩琦、王徳周らを批判。〔光明六・一三〕
一二	上海法学会と政協上海市委員会政治組は座談会を開催し、王造時の「法治を軽んじ、人治を重んずる」の言を反駁。〔光明六・一七〕
一二	民盟上海市委員会は座談会を開催し、章伯鈞の企図を摘発。〔人日六・一四〕
一二～一三	漢陽第一中学生約一〇〇〇人、中共漢陽県委員会と県政府を襲撃。指導者＝王建国（青年団員、副校長）〔人日八・五〕 （注）主犯王建国ら三名はすでに死刑執行されたと九月六日公表。〔人日九・七〕
一二～一三	北京大学教授講師座談会を開催。 校内外の反社会主義論を批判。〔人日六・一三〕

月日	記事
一三	光明日報社説「批判はもう十分か」 整風を利用し、共産党に意見をいうという口実で、物事をかきまわし、反社会主義的言論を送りこむことは明らかに全国人民の利益に反していることである。社会主義を愛護する人びとはこれに対し戦うだろう。言つた人に罪はないということと反社会主義的言論を反駁することとは別のことである。これらの反動的言論に対しては、断固として摘発批判を加え、それと各種の善意な言論とを混同しないようにしてこそ、秩序正しく大いに「鳴放」できるのである。社会主義に害を与える言論を批判するのに多すぎるということはない。
一三～一四	全国人民代表大会常務委員会第七一、七二回会議 一九五七年度国民経済計画および一九五六年度国家決算と一九五七年度国家予算問題を討論。〔人日六・一四〕
一三	各民主党派中央機関幹部座談会（中共統戦部主催） 葛佩琦、楊玉清、儲安平、章乃器、尹継雄ら批判され、尹継雄は声明を発表。〔光明六・一四〕
一三	民盟中央小組第四回会議 史良、羅涵先らは章伯鈞、羅隆基、儲安平、陳新桂、葉篤義を批判。 葉篤義は自己批判し、章伯鈞、羅隆基らを批判。〔光明六・一四〕
一三	**章伯鈞は政治上重大な誤りを犯したと自己批判。**〔光明六・一四〕
一三	民進北京市委員会拡大会議 反社会主義言論を批判。〔光明六・一七〕
一三	全国工商連常務委員と民建中央常務委員合同会議 章乃器を徹底的に批判。〔光明六・一四〕
一三	北京の六つの大学専門学校はそれぞれ全校大会を挙行。 整風問題について、すでに欠点錯誤を改善している旨検査報告を行う。〔人日六・一四〕
一四	人民日報社説「立場の問題であるか否か？」 当面の整風運動において、同じ事象に対する見方が人によつて異り、時には全く逆になるという現象が著しくあらわれている。その最も主要な原因は人々の立場が異るからである。現在わが国にはまだ異る階級があり、ブルジョアやプチブルジョアは社会的には改造されつつあるが、彼らの階級的思想の残滓はまだ長く続くものと見なければならない。しかし彼らをも含めて、社会の人々が、こぞつて社会主義の方向へ向つて前進するならば、少くとも考え方の一致は得られるのである。この考え方の基準は社会主義的な団結の肯定でなければならない。団結―批判―団結の公式にしても、社会主義的な批判によつてはじめて社会主義的な団結が得られるというところに、根本的な共調があるのだ。もちろん現在、党や政府の措置にも誤りや欠点があり、それだから整風が必要なのだが、この欠点や誤りも過大評価し、これあるが故に社会主義革命も建設もすべて失敗で、中国の前途は暗黒だと考えるならば、それは欠点や誤りを是正するための整風ではなく、社会主義そのものを否定するものである。これは全く社会主義とは別な立場に立つている人々の考え方である。もし立場がこのように根本的に誤つているのでなければ、欠点や誤りの是正も可能である。しかし、一回ぐらいの教訓では立場の問題を最終的に解決することはできない。人々が立場の転換を最終的に完結するには、なお多くの教訓を必要とするであろう。

Declassified in Part - Sanitized Copy Approved for Release 2013/02/05 : CIA-RDP81-01043R001800060003-9

月日	記事
六・一四	光明日報社説「右派分子と一線を画せ」 右派分子の陰謀活動に反対するため良心をもつたすべての中国人に全面的に打撃を与えてはならない。言論の自由というカモフラージュのもとでデマをとばし、社会主義の利益と人民の利益を損うことは絶対に許されない。われわれは右派分子と一線をかくすと同時に、右派分子に対し、何香凝の「あなた達は永い間右派であること変えるな。たえず自分を改造し高めれば明るい前途がある……」という言葉で警告する。
一四	人日民報(時評)「文匯報のある時期におけるブルジョア的傾向」 上海文匯報と北京光明日報は過去のある時期には大旦のよい報道やよい文章をのせていたが、この両紙の基本的な政治方向はある短期間ブルジョアジーの新聞の方向になつた。両紙はある時期において百家争鳴のスローガンを利用して、共産党の整風運動について、ブルジョア的観点による正しくない批判の文章や扇動的な記事を沢山のせた。かれらはブルジョア国家の新聞と社会主義国家の新聞との原則上の区別をはき違えたのである。
一五	光明日報「闘わざるを得ない」 「大鳴」「大放」は党の指導を強化するためであり、社会主義を建設するためである。しかし右派の野心家は反党反社会主義の馬鹿げた言辞を弄して、全国人民の幸福な生活を根本的に破壊しようとしている。現在全国各地ではこれに対し、期せずして厳しい批判を展開しているが、これは正しいことであり必要なことである。われわれは人民の利益のために「大鳴」「大放」しているのであり、また人民の利益のために大いに誤りを正すのである。われわれはいろいろな形式の反党反社会主義の謬論に対し、徹底的な暴露と断固たる反撃を加えねばならない。
一五	大公報社説「政権の交替担当論を駁す」 現在の整風運動においてある人は、人心を惑わすスローガンを掲げ、全国人民とわが国の社会主義事業に対して攻撃を加えている。政権を順番に担当するというスローガンはその一つである。政権交替担当論者の政治的野心は共産党の指導をくつがえし、プロレタリア独裁をくつがえそうとするもので、事実上ブルジョア独裁をうちたてようとするものである。
一五	全国人民代表大会常務委員会第七三回会議 周恩来は広西省平楽県の災害による餓死事件を報告。〔人日六・一六〕
一五	農工民主党中央委員会座談会(拡大) 章伯鈞の思想を批判。〔光明六・一六〕
一五	民革中央小組拡大会議 章伯鈞、羅隆基、儲安平、黄紹竑等を批判。〔人日六・一六〕
一五	民盟北京市委員会拡大会議 民盟中央に「直ちに会議を召集し、章伯鈞、羅隆基、儲安平、陳新桂らの言論に対し、態度を表明することを要求する決議」を採択。〔光明六・一六〕
一五	民盟四川省委員会と成都市委員会常務委員会拡大会議 民盟中央に六つの疑問と三つの意見を提出。〔光明六・一七〕
一五	民盟広東省委員会常務委員会拡大会議 反動言論に対し、態度を表明するよう中央に打電。〔光明六・一七〕
一五	光明日報社務委員会会議 本紙の政治方向がなぜ資産階級の方向に変つたかを討論。発言者＝章伯鈞、儲安平、王昆侖等。〔光明六・一六〕
一五	全国工商連常務委員会と民建合同会議 李康年「定額配当二〇年の意見」を撤回。章乃器は自己の意見を弁護。〔光明六・一六〕
一五	中国人民大学の教師、学生は反党反社会主義言論に対する闘争を展開。〔光明六・一六〕
一五	国務院科学規画委員会第四回会議閉会。(一三日開会)〔光明六・一六〕
一六	光明日報社説「果して批判の度がすぎたか」 極く少数のインテリ分子は右派分子の言論を反駁することに賛成してはいるが、度が過ぎると考えている。われわれは右派分子のでたらめな言論に対しては激しく反駁したし、また引続き激しく反駁すべきである。これは人民の思想教育にとつても、共産党の整風運動にとつても、全国人民の団結と社会主義の建設にとつてもよいことである。また右派分子に自ら批判、認識せしめ、誤りを悔い改めさせ、右から左へ転向させる上にも、結構なことである。
一六	農工民主党長沙市委員会拡大会議 儲安平、陳新桂、葛佩琦らを批判。〔光明六・二二〕
一六	光明日報社務委員会会議 「党の天下」の言論を編集長の名義で発表した儲安平の政治責任を追及。**儲安平誤りを認む。**〔光明六・一七〕
一六	北京大学党委第一書記江隆基は全校の教師、学生、職員に整風運動の状況を報告。 北京大学、政治学院、北京医学院等も同様報告が相前後して行われた。〔光明六・一七〕
一七	大公報社説「章乃器にだまされるな」 商工業者の現在の最大の利益は、真に社会主義改造を受入れ、積極的に社会主義事業のため奉仕することである。この面で商工界人士を援助するならばその人は真の友である。この大きな利益に関心をもたず、かれらの改造を阻むものは偽の友である。この標準にもとづいてわれわれは章乃器は商工界人士の真の友ではないと断言する。たれが真の商工界の友人であるか、それは中国共産党である。章乃器にだまされてはならない。
一七	光明日報社説「再び右派にだまされるな」(一七日の大公報社説に内容類似)
一七	農工、民進、九三学社はそれぞれ地方組織に反右派闘争の実施を通知あるいは指示。〔光明六・一八〕
一七	民進中央常務委員会拡大会議 光明日報がある時期社会主義の方向を離れた問題を討論し、声明を発表。〔光明六・一八〕
一七	農工民主党中央委員会拡大座談会 章伯鈞を批判。〔光明六・一八〕
一七	民盟雲南省委員会拡大会議 右派分子の言論を批判。〔光明六・二二〕

Declassified in Part - Sanitized Copy Approved for Release 2013/02/05 : CIA-RDP81-01043R001800060003-9

月日	記事
六・一七	民盟甘粛省委員会第六回委員会 章伯鈞、羅隆基、儲安平等を厳重処分することを民盟中央に要求。〔光明六・二二〕
一七	北京医学院党委員会書記宅に元同学院学生が手製爆弾を投げこむ。〔人日六・二二〕
一七	全国工商連常務委員会と民建中央常務委員会合同会議 章乃器を批判するも章は自己の意見を固持。〔光明六・一八〕
一七～一八	農工民主党の浙江、江西、重慶、広州など地方組織は相前後して集会を開催し、章伯鈞を譴責し、彼の思想と限界を画することを表明。〔光明六・二二〕
一七～一九	民革陝西省委員会拡大座談会 王捷三の六月八日の言論を批判。〔光明六・二二〕
一八	毛沢東「人民内部の矛盾を正しく処理する問題について」を発表〔人日六・一九〕（資料第一―一〇参照）
一八	光明日報社説「民主同盟の反右派闘争」 右派の野心分子は「鳴放」や共産党の整風に対する援助を口実として、大量の反社会主義言論を放ち、民盟を右に転向させようとたくらんでいる。右派の歴史上の活動状況を見るならば、これは決して偶然のことではなく、かれらがまたもや攻撃したにすぎない。民盟中央は一八日中央常務委員会の緊急拡大会議を開催するが、われわれは正しい政治方向を守る民盟中央の人びとが、必ず徹底的に右派分子の反社会主義言辞を粉砕し、かれらの真の面貌を暴露し、中国共産党の指導下に社会主義のコースをたどるものと確信する。
一八	民盟中央常務委員会緊急拡大会議 反右派闘争の展開を呼びかけ、かつ盟内の整風を行うことを決定。〔光明六・一九〕
一八	民盟中央常務委員会座談会 章伯鈞の反党言行を批判。〔光明六・一九〕
一八	民革中央小組拡大会議 衛雲、黄紹竑、陳銘枢、譚惕吾らの言論を批判。〔光明六・一九〕
一八	民建常務委員会第三七回会議 章乃器の光明日報社務委員会委員の職務解任を決議。〔光明六・一九〕
一八	致公党中央常務委員会行政会議拡大会議 反右派闘争の展開を呼びかけ、かつ同党の整風を行うことを決定。〔光明六・二〇〕
一八	民盟四川省委員会座談会（同省党統戦部主催） 章伯鈞、羅隆基、潘大逵を批判。〔光明六・二一〕
一八	広州で労働者殴打事件発生。（四月より連発）〔人日八・五〕

月日	記事
一九	光明日報社説「社会主義建設の思想の武器―毛主席の『人民内部の矛盾を正しく処理する問題について』の発表を祝う」 中共中央は最高国務会議における毛主席の講話の内容に基づき、整風運動に関する指示を公布し、公布後のこの二カ月間、中央、地方各機関などで官僚主義、セクト主義、主観主義反対の批判運動を展開している。共産党の整風運動にあたり、資本家階級の右派分子が整風の機会を利用して、共産党の指導的地位を動揺させ、社会主義の道から離脱させようと企図している。右派分子は完全に人民内部の矛盾を処理する原則に違反した。彼らの共産党に対する侮蔑は、彼ら自身の真の姿を暴露しただけである。このような状況下に毛主席の講話が正式に発表されたことは、反右派闘争を大いに鼓舞するものである。各民主党派の成員は本論文により、社会主義への道を走る思想上の武器を掌握したので、今後の社会主義建設の事業中、必ず思想改造に努力し、共産党に従つて社会主義の道を進むであろう。
一九	各民主党派中央機関幹部第五回座談会（中共統戦部主催） 尹躍雄の反党言論を反駁。〔光明六・二〇〕
一九	農工民主党中央執行局第二九回拡大会議 反右派闘争の展開を呼びかけ、同党の整風を行うことを決定。検査小組の成立を決定。〔光明六・二〇〕
一九	民盟中央常務委員会拡大座談会 右派分子を反駁し民盟内の整風決議を擁護。陳新桂、自己の誤りを認む。陶大鏞「章羅と個人的な接触なし」と言明。〔光明六・二〇〕
一九	民盟江西省委員会常務委員会拡大会議 中央の盟内整風の擁護を決定。〔人日六・二一〕
一九	九三学社上海分社は上海市委員会拡大会議を開き右派分子を批判。〔光明六・二一〕
一九	全国工商連常務委員会と民建中央合同会議 章乃器の工商連と民建内における全職務の停止を決定。〔光明六・二〇〕
一九	民建と工商連は全国商工業者に合同指示を発し章乃器の反社会主義活動に対し闘争展開を呼びかく。〔光明六・二〇〕
一九	全国人民代表大会常務委員会第七五回会議 第一期全国人民代表大会第四回会議の期日を決定。二〇日より予備会議、二六日より本会議。〔人日六・二〇〕
一九	国務院党外人士整風座談会（習仲勲召集） 五月二九日より一二回挙行。〔光明六・二〇〕
二〇	工人日報社説「六億人民の利益の最大の保障」 毛主席は中国の現状にもとづいて人民内部の矛盾の正しい処理問題を提出したが、そのなかでわれわれに是非を区別する六項目の標準を示し、この六項目の標準のうち最も重要なのは、社会主義の道と党の指導の二項目であると特に指摘している。われわれ労働者階級はこの標準を完全に擁護する。この標準は根本的にいえば全国六億人民のもつとも大きい利益を保障するものである。
二〇	全国人民代表大会第四回会議予備会議開会。〔人日六・二一〕
二〇	民革、民盟光明日報支部合同座談会 章、羅、儲等を「計画的に段取をふんで光明日報を資産階級の政治方向に変えた」と非難。〔光明六・二一〕

Declassified in Part - Sanitized Copy Approved for Release 2013/02/05 : CIA-RDP81-01043R001800060003-9

Declassified in Part - Sanitized Copy Approved for Release 2013/02/05 : CIA-RDP81-01043R001800060003-9

月日	記事
六・二〇	民盟遼寧省委員会と瀋陽委員会拡大会議 民盟中央の整風決定擁護を打電。〔光明六・二一〕
二〇	民盟山西省準備委員会と太原市委員会合同会議 民盟中央の整風決定を擁護。〔光明六・二一〕
二〇	民盟貴州省委員会全体会議 六月一八日の民盟中央の決定に基づき、政治思想闘争に積極的に参加を表示。〔光明六・二四〕
二〇	民盟北京市委員会拡大会議 民盟中央の整風決定を擁護し、すでに盟内整風を開始。〔光明六・二一〕
二〇	民盟重慶市委員会拡大会議 ・舒軍・李康（民盟中央候補委員）の章、羅支持の事実を摘発。〔光明六・二五〕
・二〇	民盟湖北省委員会機関支部大会 ・馬哲民、整風を利用しての陰謀活動ありと批判を受く。〔光明六・二三〕
二〇	民盟河北省準備委員会は全省同組織に民盟中央の決定に基づき座談会を開くよう指示。〔光明六・二四〕
二〇	民盟北京師範大学支部大会 陶大鏞らの「民主弁校」を批判す。〔光明六・二一〕
二〇	九三学社南京分社委員会拡大会議 共産党の指導を受け、右派分子と思想上一線を画する決議を採択。〔光明六・二三〕
二一	全国人民代表大会第四回会議予備会議（第二日） 各代表グループ別に「人民内部の矛盾を正しく処理する問題について」の報告を討論。〔人日六・二二〕
二一	民革北京市委員会常務委員会会議 各基層組織に整風の準備を指示。〔光明六・二二〕
二一	農工民主党北京市委員会全党員大会 右派分子の反社会主義言行を批判、同党内整風開始に関する決定を採択。〔光明六・二二〕
二一	九三学社中央常務委員会第一六回拡大会議 社内の整風を決定。儲安平の光明日報社務委員会委員の職務を取消し、かつ章、儲両名が光明日報の政治方向を変えた責任を追及する声明を発表。〔光明六・二二〕
二一	科学工作者集会し、銭学森が右派の反社会主義言論を批判。〔光明六・二二〕
×	雲南省各民族の労、農、知識分子は民革雲南省委員会責任者龍自知の「一方では大豊作、他方では餓死」の言を批判。〔光明六・二二〕
二二	人民日報社説「いつもと異つた春」 この三カ月が人びとに与えた教訓は平常の三年間より豊富であつた。党の一部のものは大乱が起りはしないかと恐れた。ブルジョア右派分子は党の整風を援助するという名目の下に、社会主義制度と党の指導に攻撃を展開した。党は大衆の革命認識を温室の中で養成すべきではないという原則に基づき、しばらくかれらに反撃を加えないことにした。かれらは到るところで党に反対し、中国の現状を全くハンガリー事件の直前と同一視し、この危機をのり切つてあと片付けをするのはかれら自身であると考えていた。ところが結果は反対で、かれらは民衆に包囲されてしまつた。ある人は「党は整風の援助をたのんだではないか、他人まで整風を行うのか」といつているが、反動的言行が保護され、批判されずにいてよいだろうか。大規模な階級闘争は一応終つたが、政治・思想面の階級闘争は今後なお続くのである。人びとの思想は論争の中で前進するのであり、現在、論争があるばかりでなく、将来も論争はあり得るのである。

月日	記事
二二	光明日報社説「知識分子は反右派闘争の中で自己を改造せよ」 知識分子の眼前にある問題は立場の問題であり、世界観の問題であり、たえず厳格に自分に対し思想改造を要求する問題である。今回の反右派闘争は知識分子が自己改造を行うための絶好の機会である。社会主義で擁護し、共産党の指導を受入れようとするすべての知識分子はみな立ち上り、右派分子と闘い、社会主義の利益を守り、右派分子を打ちのめさねばならない。知識分子は今回の闘争を通じて自分の思想を検査し、自分の観点と立場を検査し、深刻な教育を受けねばならない。
二二	全国人民代表大会第四回会議予備会議（第三日） グループ別に矛盾問題の報告を討論。**費孝通は自己批判。**教育界代表らは学生の中の反社会主義思想傾向を批判。〔人日六・二三〕
二二	民革上海市の会員、民革内の整風を開始。〔光明六・二六〕
二二	民盟黒龍江省委員会拡大会議 民盟中央の決定に基づき盟内整風運動を決定。〔光明六・二四〕
二二	民建中央常務委員会、光明日報問題について章伯鈞と儲安平の責任を追及する声明を発表。〔光明六・二三〕
二二	北京大学学生大会 ・某学生等の社会主義中傷言論を批判。〔光明六・二五〕
二三	民革中央小組拡大会議 龍雲、黄紹竑等の反社会主義言論批判。〔人日六・二四〕
二三	民進中央常務委員会第八回拡大会議 **民進内の整風運動遂行に関する決議採択。**〔光明六・二四〕
二四	光明日報社説「共産党の指導がなければ、社会主義もない」 右派分子の社会主義を攻撃するほこ先は、まず共産党の指導という問題に向つている。「党の天下」「政治設計院」「各政党による政権交替担当」「学校の党委員会制度の廃止」「合営企業からの政府側代表の撤退」などという言論は、一言にしていえば、共産党の指導をなくせということである。右派分子は共産党をなくし、労働者階級の指導を止めさせようとしているが、しからば誰が指導するのか？まるでブルジョアジーの右派分子が指導するようなことを考えている。ブルジョアジーの指導によつてどんな社会に行くというのか？そんなことはすでに社会発展の歴史によつて

Declassified in Part - Sanitized Copy Approved for Release 2013/02/05 : CIA-RDP81-01043R001800060003-9

Declassified in Part - Sanitized Copy Approved for Release 2013/02/05 : CIA-RDP81-01043R001800060003-9

月　日	記　事
	証明ずみである。全国人民はこれを許すことは絶対にない。これはまた社会主義への道を進もうとしている民主党派にとっても許されないものである。
六・二四	全国人民代表大会第四回会議予備会議(第四日) 李先念と薄一波の報告を討論。〔人日六・二五〕
二四	民進中央第一回整風座談会(第二回二八日) 林漢達の一党独裁の論を批判。〔光明六・二五〕
二四	新聞工作者第二回座談会(於北京二七日も挙行) 右派の新聞指導権奪取活動を暴露。〔光明六・二五〕
二五	大公報社説「現実を正視し自己を改造せよ」 商工業者は現実を直視して自己を改造すべきである。われわれの国家はすでに民主革命と社会主義革命の二つの革命を行い、社会主義的制度は全国人民の固い信念となっている。同時に大衆はプロレタリアートと共産党の指導下においてのみ社会主義を建設できることを確信している。もし商工業者でこの現実を正視せず、労働者階級と共産党の指導を必要でないと考え、資本主義を復活させようと妄想するならば、前途を失ってしまうであろう。他面商工業者は自分の現実の姿をも正視しなければならない。この現実とは第一に商工業者が資本主義企業を国家に引渡したにも拘らず、資本主義思想はまだ完全に改造されていないということである。これは商工界にはまだ二面性が存在しているということであり、客観的な事実である。この客観的事実を認めないことは改造の必要性を否定することである。次に商工業者は定額配当を受取っているが、これは搾取である。すなわちかれらは思想の上で改造を必要とするのみでなく、経済の面でも搾取行為を停止していない。
二五	光明日報社説「広大な学生の反右派闘争への参加を歓迎する」 大学専門学校の学生が反右派闘争の隊伍に加わり、右派分子を攻撃したことを喜び迎える。学生の反右派闘争への参加は彼らが革命の試錬を受け、政治思想水準を高めるよい機会である。この闘争を通じて思想的に豊富な収穫をあげるように希望する。
二五	全国人民代表大会第四回会議予備会議(第五日) 少数民族代表は右派分子を反駁。〔人日六・二六〕
二五	民盟中央小組拡大座談会 羅隆基小集団が民盟の指導権を奪い、民盟を右に転向させることを企図したことを暴露。〔光明六・二六〕
二五	全国人民代表大会常務委員会第七六回会議 全国人民代表大会第四回会議の議題を討論。 農業合作社社員の保留地増加に関する決定と人民警察条例採択。〔人日六・二六〕 (注)人民警察は武装した国家治安行政力でその任務は、法律により反革命分子を懲罰し、犯罪の予防、制止、公共の秩序と治安を保護し公安部の指揮をうける。
二五	民盟中央常務委員会第一五回会議 盟内整風運動に関する補充指示採択。〔光明六・二六〕
二五	民建中央常務委員会第三九回会議 民建内整風運動展開に関する決定を採択。章乃器の一貫した反共態度を摘発。〔光明六・二六〕
二五	農工中央委員座談会 章伯鈞の反社会主義の新事実を摘発。〔光明六・二六〕
二五	農工中央の検査小組成立 章伯鈞の反動言行に対し全面的に検査し、黄琪翔、李伯球ら一一名の関係者を摘発。〔光明六・二六〕
二五	九三学社中央小組拡大座談会 陳時偉の行為を批判。〔光明六・一七〕
二五	民盟四川省委員会と成都市委員会拡大座談会 章伯鈞、羅隆基等の言行を摘発。〔光明六・三〇〕
二六〜二七	人民日報社説「今回の人民代表大会」 今回の人民代表大会の中心任務は、もとより当面の工作方針の決定と、一九五七年度の国民経済計画および国家予算を決定することである。これをなしとげるためには真剣に経験をしめくくり、誤りを修正し、右派を批判しなければならない。誤りと欠点に対する積極的な善意の批判は、人民の社会主義事業を一層速かに前進させるものであり、右派分子の反社会主義的、反人民的な中傷とは区別すべきである。われわれは無条件にこのような批判を展開することができ、同時に自己批判を行い、有効に工作を改善し、各民族人民と有効に団結し、ますます右派を孤立させることができる。
二六	大公報社説「全国人民代表大会第四回会議を迎えて」 次の三項の意見を提出する。①人民内部の矛盾を正視すること。②四年来の国家の工作を総括し検査すること。③社会主義的民主主義を拡大し人民代表大会の権能を充実させること。
二六	全国人民代表大会第四回会議開幕 周総理「政府の活動報告」〔人日六・二七〕(資料第一一一参照)
二七	全国人民代表大会第四回会議(第二日) 小組別に周報告を討論。章伯鈞、章乃器、羅隆基、龍雲、儲安平の言論を批判。章伯鈞、章乃器は小組会議に欠席。〔人日六・二八〕
二七	九三学社北京分社第六回常務委員会会議 分社内の整風運動展開を決定。〔光明六・二八〕
二七	全国工商連常務委員会と民建中央常務委員会の合同拡大会議。 王新元「章乃器は国務会議席上、周総理報告中の反右派の意見に反対し党を軽蔑した」と批判、右派の反動活動に対する闘争強化の声明を発す。〔光明六・二八〕
二八	光明日報社説「事実と真理の前に」 われわれは誠心誠意共産党にしたがって行かねばならない。全人民は憲法によって中国共産党の国家政治生活にお

Declassified in Part - Sanitized Copy Approved for Release 2013/02/05 : CIA-RDP81-01043R001800060003-9

Declassified in Part - Sanitized Copy Approved for Release 2013/02/05 : CIA-RDP81-01043R001800060003-9

月日	記事
	ける指導的地位を肯定している。共産党の指導がなければ社会主義および共産主義の社会はないのであり、社会主義と共産主義の社会がなければ、各民主党派の構成員を含む中国人民には、断じて幸福繁栄の日はあり得ないのである。われわれは右派分子の反社会主義・反共の誤つた立場と行為に断固反対するものであり、周総理が報告の中で述べているように、かれらが誤りを悔い改めて改造を受入れるように希望する。
六・二八	全国人民代表大会第四回会議(第三日) 周報告を討論。資産階級右派分子を集中的に批判。 四川代表小組　章乃器を批判。雲南代表小組　龍雲を批判。湖南代表小組　黄紹竑を批判。〔人日六・二九〕
二八	全国人民代表大会常務委員会第七七回会議 刑法草案に対する代表の意見採取決定。〔人日六・二九〕
二八	九三学社中央常務委員会第一七回会議 社内整風運動に関する指示を採択。中央整風工作委員会名簿を採択。〔光明六・二九〕
二八	民革北京市委員会座談会 許宝騤の言論と行動を批判。〔光明六・二九〕
二八	全国工商連は各省、自治区、直轄市の工商連に対し、毛主席の論文を学習し、社会主義への覚悟を高めることを要求した通知を発す。〔光明六・二九〕
二八	新聞工作者座談会 新聞界における右派の活動を摘発。〔光明六・二九〕
×	北京大学学生会より全国大学に右派分子との闘争状況報告書を配付。〔光明六・二八〕
二九	人民日報社説「再び立場の問題について」 「右」と「左」とをはつきり区別することは、当面の政治闘争および思想闘争の過程に、すでに一度重大な問題となつた。事物の発展法則に従つて、事物の前進を積極的に推進しようとするのが「左」であり、逆に事物の発展法則に従わず、その前進を妨げ、或いは後退させようとするのが「右」である。当面の中国では、およそ全国各民族人民を積極的に団結させ、社会主義への改造と建設を積極的に推進し、人民民主独裁と民主集中制を積極的に強固なものとし、国際社会主義の力と世界平和の力の団結を積極的に強化する言動は「左」であり、これらに反対する言動は「右」である。しかし事実はそれほど簡単ではなく、明らかに「左」の言動も立場を異にするものから見れば「右」となり、「右」の言動も「左」と解される。たとえば右派分子に対する大衆の態度は断固たるものであり、何れもこれに憤激しているが、一部の人の論調はこれとは全く逆である。彼らにいわせると右派分子の「矜迫文」もそれほど大袈裟に騒ぎ立てるべきものではなく、葛佩琦や儲安平の言動もただ驕傲、人を驚かすものにすぎず、これらの反社会主義的な言論を一概に葬り去るべきではないとする。こうした論調の中でも、顧執中の用語は特別の意味を持つている。彼は「大衆はやや左傾しており、人民日報はやや右傾している」というが、彼のいう「大衆」とか「左傾」とか「右傾」とかは、一般人の理解している言葉の意味とは全く別な意味を持つている。つまりそこには共通な言葉はない。立場が異れば同じ言葉も別の意味をもつ。彼のいう「大衆」とは、実は右派分子およびその尻馬に乗つている一部の半可通の少数人にすぎず、従つて右派分子を批判する真の大衆は、そこでは「大衆」たる資格を失うのである。また彼流に解すると、葛や儲の言論は「左」であり、これに反対する言論は「右」ということになる。たしかに、右派分子章伯鈞も自分では「左派」を以て任じており、羅隆基も共産党を愛護していると自称している。章乃器も社会主義やマルクス主義の言辞を弄して、自分が「左」であることを示そうとしているではないか！諸君、見たまえ！右派分子とわれわれとでは左右の方向は全く逆に解されているのだ。これは第一に立場が全く逆だからである。右派分子は歴史の歯車を逆に廻そうとし、われわれはこれを前進の方向に廻そうとしている。第二に彼らは「左」を保護色として、立場のはつきりしない中間分子や、善意で党を批判する大衆をごまかし奪取しようとしている。こうした状況の下では、政治闘争過程に方向を見きわめることは特に重大問題である。要はこの際方向と立場を正確に見分けることである。
二九	全国人民代表大会第四回会議(第四日) 午前　分組討論。安徽省小組は章伯鈞の言論批判。江西省小組は羅隆基の言論批判。その他龍雲の反ソ言論を批判。 午後　李先念の一九五六年国家決算と一九五七年国家予算草案報告。〔人日六・三〇〕
二九	民盟上海市委員会常務委員会拡大会議 陳仁炳、彭文応の盟内の職務停止を決定。羅隆基、章伯鈞の職務と陳仁炳、彭文応の中央委員の職務停止を民盟中央に建議。〔人日七・一〕
二九〜七・四	九三学社北京師範大学支社は社員大会を開き董渭川の反党言論を批判。同時に支社内の整風を開始。〔光明七・五〕
三〇	民革中央小組、拡大会議 黄紹竑、譚惕吾は林希翎との政治関係の自白を要求さる。龍雲は反ソ言行を批判さる。〔人日七・一〕
三〇	民盟中央第二回整風座談会 章伯鈞、羅隆基は民盟を独占し、文教界を牛耳り、社会主義に反対したと批判を受く。徐鑄成「章羅連盟は文匯報を反共の道具とした」と言明。浦熙修「羅が自分を通じて文匯報を牛耳つた」ことを否認。〔人日七・一、二〕
下旬	湖北湖南の公安機関は暴動陰謀の反革命組織(中央華中将軍府)全員を逮捕。陰謀は右派分子の反革命的言動に力を得ての計画と発表。〔光明八・六〕
七・一	人民日報社説「**文匯報のブルジョア的傾向は批判されねばならない**」 本紙編集部が六月一四日に文匯報の最近におけるブルジョア的傾向を批判して以来、文匯報、光明日報はこの問題について検討している。羅隆基、浦熙修、および文匯報の編集部は、文匯報における民主同盟右派の系統であるといわれている。民盟が百家争鳴の過程と整風の過程において果した役割はとくに悪い。組織、計画、綱領、コースをもち、反共、反社会主義的である。農工民主党も同様で、この二つの党派はこの嵐の中でとくに目立つている。風波は章羅連盟が起したものである。文匯報は六月一四日に自己批判を行い、誤りを犯したことを認めたが、まだ自己批判は不足である。人民日報とすべての党機関紙は五月八日から六月七日までの間、中共中央の指示に基づき、正しい意見もあまり多く掲載せず、誤つた意見にも批判を加えなかつた。これは毒草を暫らくのあいだ自由にはびこらせ、世の中にはこんな意見もあるということを十分知らせ、結局これを排除するための措置であつた。ブルジョア右派とは、反共・反人民・反社会主義的なブルジョアジー反動派のことであり、その中には知識分子、資本家、青年、学生

Declassified in Part - Sanitized Copy Approved for Release 2013/02/05 : CIA-RDP81-01043R001800060003-9

Declassified in Part - Sanitized Copy Approved for Release 2013/02/05 : CIA-RDP81-01043R001800060003-9

月	日	記事
		ばかりでなく、共産党員も青年団員もいる。彼らに対しては「発言者は罰せられない」という整風の原則は適用されない。
七・	一	光明日報社説「永遠に共産党とともにあゆむ」 われわれは必ず右派分子に対して殲滅的な打撃を与え、かれらの陰謀を粉砕し、社会主義の旗印のもとに団結し、断固として共産党とともに最後まで歩み通して中途でやめることはしない。
	一	工人日報社説「永遠に共産党の指導のもとに前進する」（七・一光明社説と同様主旨）
	一	全国人民代表大会第四回会議（第五日） 午前　分組討論　龍雲の反ソ言論を反駁。譚惕吾の言論を批判。儲安平は章羅連盟との関係を極力否定。 午後　薄一波と張鼎丞の報告あり。〔人日七・二〕
	一	農工民主党北京市委員会座談会 李健生（章伯鈞夫人）発言「章が誤りを犯したのは第三コースとブルジョア民主思想の影響と個人英雄主義とのためであるが、自分は章と一線を画することはできない」〔光明七・三〕
	一	文匯報、上海新民報、解放日報、労働報はそれぞれ編集委員拡大会議を開催。 人民日報一日付社説の精神に基づき、反右派闘争の宣伝を如何に強化するかの問題を討論。〔人日七・二〕
	一	上海新聞日報の摘発批判会議 陸詒は上海の右派について次のように自認。「陳仁炳、彭文応、王造時、楊兆龍、王恒守、夏高陽、孫大雨、許傑、韓鳴、陸詒は章羅連盟指導下に綱領組織を有する反人民反社会主義反共の陰謀集団である」。〔人日七・三〕
	二	農工民主党北京市委員会座談会 王寄一は章羅の歴史的関係を摘発。〔光明七・三〕
	二	全国人民代表大会第四回会議（第六日） 午前　分組討論　章伯鈞、黄紹竑の経歴を暴露。章乃器の「さらに三年間検査しても私の反党反社会主義は立証できまい」という発言に代表ら憤慨。 午後　大会討論　董必武は右派の司法改革攻撃と裁判官は業務に精通せずとの非難に反駁。〔人日七・三〕
	二	民盟北京師範大学支部は全盟員大会で陶大鏞の言動を批判。〔光明七・五〕
	二	文匯報「人民に対し罪を請う」社説を掲げ、一時同紙が犯した工作上の誤りを分析批判し、同紙が章羅連盟の無産階級に反対する代表者となつたことを自認。〔人日七・四〕
	二	中共河北省委員会は地方委員会書記会議を開催。（五日まで）〔人日七・一〇〕
	二	新聞工作者座談会 章羅連盟は浦熙修を通じて文匯報を利用し、反党反社会主義活動を行つたと批判。〔光明七・四〕
	×	文匯報編集部と同紙北京弁事処は数回にわたり会議を挙行。

月	日	記事
		浦熙修が章羅連盟の指揮下に文匯報を利用し、反社会主義的活動を行つた事実を摘発。〔光明七・二〕
	三	人民日報社説「政府の三報告から一九五六年を見る」 一九五六年の国民経済計画実施の結果から見ると、同年は社会主義改造の決定的な勝利と社会主義建設の大成果を獲得した年であるといえる。社会主義に反対するブルジョア右派分子は勝利を失敗と言い、社会主義革命と社会主義建設は誤つたとか、五カ年計画は破たんしたとか、社会主義には優越性はないとかいつている。何が真理であり、何がデマであるかは、読者が客観的事実と対照すれば完全に分ることである。右派分子は客観的に存在する事実を否定し、歴史の車を逆戻りさせようと考えているが、これは不可能なことである。 （注）政府の三報告とは、第一期人民代表大会第四回会議における①周恩来の「政府活動報告」、②李先念の「五六年度国家決算と五七年度国家予算草案の報告」、③薄一波の「五六年度国民経済計画執行結果と五七年度国民経済計画草案の報告」。
	三	全国人民代表大会第四回会議（第七日） 午前　分組討論　**章伯鈞は安徽省代表小組会上で羅隆基との連盟関係承認。**史良は章伯鈞がハンガリー事件後三年内（時に二年或は一年）に中国に必ず変事が起ると語つたと摘発。 午後　右派分子の反社会主義言動を反駁。〔人日七・四〕
	三	農工民主党中央執行局拡大座談会 章伯鈞は章羅連盟について語る。（資料第三—三参照）黄琪翔、李伯球、楊逸棠、王一帆らの中央検査組における職務解任を要求。〔人日七・四〕
	三	九三学社中央整風工作委員会と北京市分社整風工作委員会の合同座談会 顧執中の反党反社会主義的言動批判。〔光明七・四〕
	三	民盟中央第三回整風座談会 費孝通は羅隆基の秘書邵慈雲の羅摘発書を読上げたが、羅は頑強に自白を拒絶。〔人日七・四〕
	三	上海復旦大学教職員等の会議 王造時、陳仁炳、孫大雨、楊兆龍の言動を集中批判。〔光明七・四〕
	三	天津市工商連と民建常務委員会の合同拡大会議 畢鳴岐の言論を批判。〔光明七・五〕
	×	羅翼群は「広東農民は餓死の一歩手前にある」と放言し、その材料を捜すため視察名義で広東省興寧、平遠、蕉嶺などに行き、学生、農民に反党宣伝を行う。〔人日七・三〕
	四	全国人民代表大会第四回会議（第八日） 午前　分組討論　多数の小組は章羅連盟の反動的言動を摘発。章伯鈞は合法的地位を利用して非合法行為をしたことを認む。**羅隆基は彼と章伯鈞との間には思想連盟はあるが政治連盟はないと言明。**李達「知識分子の改造」を語る。（資料第四—一参照）。 午後　大会討論　右派分子の反社会主義言論を批判。〔人日七・五〕
	四	農工民主党北京市委員会拡大座談会

Declassified in Part - Sanitized Copy Approved for Release 2013/02/05 : CIA-RDP81-01043R001800060003-9

Declassified in Part - Sanitized Copy Approved for Release 2013/02/05 : CIA-RDP81-01043R001800060003-9

月	日	記事
		李伯球の反社会主義言論を摘発。〔光明七・五〕
七・	四	新聞工作者座談会 浦熙修の自白を迫る。浦は「明日人民に対する罪行をさらけだす」と語る。〔人日七・六〕
	五～四	成都第二師範の全教師学生大会 反革命小グループと結託して学生を煽動し、労働者や民警を殴打し、あるいは派出所を包囲する等の右派分子の陰謀活動を摘発。〔人日七・一一〕
	五	大公報社説「勝に乗じて猛攻撃を行い、追跡してこれを殲滅せよ」 反右派闘争はプロレタリア思想とブルジョア思想の闘いであり、社会主義コースと資本主義コースとの闘いであり、新中国成立以来の政治上、思想上におけるわれわれとの最も大きな闘いである。今回の闘いは中国の社会主義の前途、われわれ子孫万代の幸福に関係をもつている。ただ勝に乗じて追跡し、徹底的に右派グループと右派分子の陰謀を粉砕してはじめて、われわれは社会主義を順調に進めることができるのである。
	五	全国人民代表大会第四回会議(第九日) 午前　分組討論　羅隆基は章伯鈞との関係および儲安平との関係を釈明。広西、浙江代表は黄紹竑が反革命分子を庇護したと摘発。 午後　大会討論　烏蘭夫は民族政策の成果を報告した後、右派分子は党の民族政策に反対する陰謀があることを指摘。〔人日七・六〕
	五	民盟中央第四回整風座談会 **羅隆基は章伯鈞の反党陰謀を認む。**〔光明七・六〕
	五	九三学社中央整風工作委員会と北京市分社整風工作委員会の合同座談会 顧執中は自白を拒み、批判集中。〔光明七・六〕
	五	全国工商連常務委員会と民建中央常務委員会の合同会議 両方の臨時工作委員会成立、民建中央機関の整風小組名簿採択。畢鳴岐と章乃器の反社会主義における相互援助活動を摘発す。〔人日七・六〕
	五	農工民主党天津市委員会準備委員会拡大会議 「章伯鈞は組織を発展させて、共産党の指導に対抗することを企図した」と謫責。〔人日七・一三〕
	五	新聞工作者座談会 浦熙修は「自分はただ利用されて右派の反党反社会主義の道具となつただけだ」と言明。徐鑄成は章羅の陰謀の摘発を開始。〔人日七・六〕
	六	中国青年報社説「大きな風波の中で教訓をくみ取れ」 当面の闘争における大学生の任務は、一面において引き続き右派を暴露し、徹底的に追払うことであり、教訓をくみとることである。階級闘争の現実は、われわれが共産主義の世界観を打ち立て、立場を明確にすることを要求している。大学生の中には、まだこの問題を徹底的に解決していない者がかなり多い。あらゆる敵対階級はこの弱点につけ入つて党から青年学生を奪い取ろうとしている。世界観を根本的に改めず、思想を根本的に改造せず、立場の問題を根本的に解決しない限り、真に労働者・農民のために奉仕する積極的なインテリ分子となることはできない。
	六	全国人民代表大会第四回会議(第一〇日) 午前　分組討論　龍雲の書面検討は彼の一貫した反動的立場を暴露していないと批判。江西省代表小組は羅隆基に章羅連盟の具体的活動を勇敢にさらけ出すことを要求。費孝通は自己批判に際し、曽昭掄を摘発。 午後　大会討論　代表は社会主義革命の成果を説明した後、右派分子の反社会主義言動を批判。〔人日七・七〕
	六	民革常務委員会第一四回会議 **民革内でブルジョア右派分子反対闘争を主内容とする整風運動展開を決定。**〔人日七・七〕
	六	民建中央常務委員会工作員大会 胡子昂は整風動員報告後、章乃器は一貫して民建の指導権奪取を企図していると指摘。〔人日七・七〕
	六	社会主義学院反右派闘争大会 **顧執中は王造時、陸詒などとの反動政党組織との陰謀活動を自白し始める。**〔人日七・七〕
	六	民革河南省委員会座談会 龍稆学の解放後の反動的言動を摘発。〔人日七・一三〕
	七	光明日報社説「反社会主義的科学綱領を批判する」 六月九日本紙は章羅連盟が民盟中央科学計画問題臨時研究組の名目で発表した中国科学体制問題に関する若干の意見を掲載した。この意見書は章伯鈞の政治設計院が設計した最初のものであり、右派分子が国家の指導権、第一に文教工作の指導権を奪い取ろうとする陰謀の一部である。本紙が当時発表した「相互監督のために道を切り開いた」という短評は、この反社会主義的科学綱領を建設的な意見などと言つておる、これは全く誤まりであつた。
	七	**毛沢東主席は上海各界代表と二時間にわたり会談。**〔人日七・九〕
	七・七	民進中央指導者の整風座談会 林漢達は統戦部座談会の発言で重大な誤りを犯したことを認む。〔人日七・七〕
	七	民進中央常務委員会の第九回拡大会議 会内整風運動進行に関する指示採択。中央整風指導小組と中央整風弁公室の成立を決定。会内整風運動に力を集中するため二中全会を延期す。〔人日七・九〕
	七	大公報社説「二〇年の偉大な変化」 七・七事変から二〇年後の今日、首都北京で全国人民代表大会第四回会議が挙行されており、周総理および薄一波副総理から、社会主義革命がすでに基本的に勝利を納め、社会主義建設も大きな前進をとげ、本年中に第一次五カ年計画が完遂または超過完遂される可能性のあることが報告された。このような偉大な成果は、中国共産党の指導がなかつたら考えも及ばないことである。中国人民の右派分子との闘争は激しい階級闘争である。愛国的なあらゆる中国人民は、決然として立ち上り、抗日戦争、解放戦争の成果を守り、党の指導と社会主義制度とを守り、右派分子と断固たる闘争を展開し、かれらの陰謀を徹底的に撃破することを希望する。
	七	民革中央小組の拡大会議 陳銘枢は学校内の党委制取消し問題について発言。陳銘枢の反蒋抗日の仮面暴露さる。〔人日七・八〕

Declassified in Part - Sanitized Copy Approved for Release 2013/02/05 : CIA-RDP81-01043R001800060003-9

Declassified in Part - Sanitized Copy Approved for Release 2013/02/05 : CIA-RDP81-01043R001800060003-9

月	日	記事
七・	七	九三学社中央整風座談会 儲安平は「党天下」の発言内容は羅隆基との相談によるものであると言明。〔人日七・八〕
	八	人民日報社説「闘争は今や深部にまで展開されている」 ブルジョア右派分子に対する闘争が細部まで発展するにつれて、右派の正体が暴露されたので、右派のあることを信じなかつた人びとや、右派に対する反撃の必要を認めなかつた人びとも、大いに驚き次々に反撃を開始している。しかしこれまでは序の口にすぎず、右派の陰謀はまだ完全に暴露されていない。右派の謬論に対する系統的な反駁も今始められつつあるに過ぎない。闘争を展開するに当つては二種類の傾向を是正しなければならない。一つは右派分子に対する因循主義である。因循主義者は右派を傷つけることを非常に恐れているが、かれらは右派分子の言動がどんなに人民の事業を毀損するかということや、右派がなぜ人民の事業に打撃を与えようとするかという点について何も知らないのである。もう一つは指導に際して性急粗暴な態度をとることである。批判には強い説得力が必要であり、暴露は真の事実によつたものでなければならない。
	八	全国人民代表大会第四回会議(第一一日) 盛丕華は章乃器を批判し、かつ自己の誤つた思想を検査、潘大逵は羅隆基が親米中間コースをとり、向ソ一辺倒の外交基調に反対を企図したと摘発。楊逸棠は章伯鈞の政治的投機活動の歴史を摘発。譚惕吾は黄紹竑が青年を挑発し、反党反政府の言動を行つたことを実証す。〔人日七・九〕
	八	交通部在北京機関全工作員の右派分子反撃大会 章伯鈞と一味の王一帆、楊逸棠、丘克輝、呉紹澍、王寄一等の反社会主義反党言動を摘発。〔人日七・九〕
	八	商工界座談会(中共天津市統戦部、地方工業部、財政貿易部合同主催)終了。(五・二九開始)〔人日七・一〇〕
	九	大公報社説「右派を粉砕せよ」 章伯鈞と彼の率いる右派グループは人民に対して気狂いじみた挑戦をし、整風の機に乗じて共産党を駆逐し、社会主義事業をくつがえそうとした。彼らは厳密なグループを組織し、反共、反人民、反社会主義の全面的な綱領を打ちだし、互いに呼応して天下を乱し、共産党を速かに倒したのちに、時局を収拾しようと妄想した。このような悪らつな陰謀に対しては痛撃を与えなければ大変である。八日の交通部の大会は人民に対して攻撃するものが遂には如何なる反撃を受けるかを示している。反右派闘争は目下深く展開されており、戦果は拡大している。この勝に乗じて完全なる勝利を得るまで追撃せねばならない。
	九	全国人民代表大会第四回会議(第一二日) 章乃器「私は、ブルジョア個人主義思想はもつているが、政治上の反党、反社会主義者ではない」費孝通「私は雑誌『新観察』を利用して自分の影響の拡大を企図した」と発言。〔人日七・一〇〕
	九	交通部在北京機関全工作員の右派分子反撃大会 王一帆「私は章伯鈞の反共、反社会主義活動の道具となつた」と発言。〔人日七・一〇〕
	一〇	人民日報社説「党が号令を発したり指示したりすることはできないか?」 黄紹竑は五月一六日、統戦部の座談会で「党が直接人民と政府に号令を発したり、指示したり、党と政府が共同で指示を発したりするからこそ、全国人民を動員団結して国家の過渡期における総任務を完成する上に障害となるのであり、この結果多くの官僚主義、セクト主義、主観主義がつくり出されるのである」と語つた。たしかにそうであろうか? 党の号令や指示はそれほど大なき罪悪なのであろうか? 党の号令や指示については次のように解釈すべきである。第一もしいわゆる「号令を発し、指示する」ことが、強制的な命令を意味するのであれば、これは党の任務ではない。第二もしいわゆる「号令を発し、指示する」ことが、日常の行政事務に関する指示を意味するのであれば、これも党の任務ではない。第三もしいわゆる「号令を発し、指示する」ことが、人民に政治的任務の呼びかけをし、政府の工作方針や政策に関する指示を意味するならば、それが党単独のものであろうと、または党と政府の共同のものであろうと必要なのである。
	一〇	全国人民代表大会第四回会議(第一三日) 胡愈之「章羅連盟の透視」の題で章羅の陰謀を摘発。(資料第四―九参照)〔人日七・一一〕
	一〇	新聞工作者座談会 浦熙修は章羅連盟等の内情を暴露。〔人日七・一一〕
	一一	大公報社説「右派分子はどこへ行くか」 右派の先生方は整風の機会に乗じて、共産党の指導をくつがえし、中国をブルジョアジーの道に引入れようとしたが、猛烈な反撃にあつた。われわれは右派の先生方に警告したい。人民を欺いてひそかに関所を通ろうとしても絶対に通ることはできないことを。もしすなおに人民に頭を下げて誤りを認め、前非を悔いて再出発し、真に人民の側に立つならば、人民は関所の扉を開いて君たちを通らせるだろう。
	一一	全国人民代表大会第四回会議(第一四日) 陸定一「**われわれとブルジョア右翼との根本的相違点**」と題し発言。(資料第一―一二参照)、黄炎培「民建は多年来どのように章乃器の反社会主義活動に対し闘争を展開したか」と題し発言。〔人日七・一二〕
	一一	中華全国新聞工作者協会、社会主義学院、九三学社北京市分社および高等教育出版社の合同大会 顧執中の反党、反社会主義言動を摘発批判。顧は政治的野心をもちつづけていたと自認。〔人日七・一二〕
	一一	人民出版社と世界知識出版社の座談会 党員曾彦修(人民出版社副社長)の反党、反社会主義言論を反駁。〔人日七・一三〕
	一一	民盟高等教育部支部整風小組の整風拡大会議 曾昭掄は章羅連盟との関係を自白。〔人日七・一四〕
	一二	工人日報社説「労働者を組織して毛主席の報告を学習させ、右派分子の進攻を徹底的に撃破せよ」 目下のところ多くの工場では一部の労働者がまだ反右派闘争の教育を受けておらず、反右派闘争の隊伍に加わつていない。故に企業の従業員を組織して、毛主席の人民内部の矛盾の正しい処理に関する報告と、周総理の政府活動の報告とをよく学習させ、右派反撃の闘争を展開すべきである。今回の学習の目的は次の諸点にある。①企業従業員の政治的自覚を高め、是非弁別の能力を身につけさせること。②企業従業員に右派反撃闘争と整風運動の関係を了解させること。③企業従業員に工作中の欠点と誤りを知らせ、社会主義社会の矛盾の性質を知らせ、団結―批判―団結の原則に基いてこれを解決させること。
	一二	全国人民代表大会第四回会議（第一五日）

Declassified in Part - Sanitized Copy Approved for Release 2013/02/05 : CIA-RDP81-01043R001800060003-9

月日	記事
	右派の反党反社会主義言動を反駁。〔人日七・一三〕
七・一二	民建中央常務委員会と全国工商連常務委員会の合同会議　畢鳴岐の言動を集中摘発批判。〔人日七・一四〕
一二×	広東省旅江県雅塘墟で反革命暴動発生、食糧ステーション等を襲撃し幹部等を殺す。〔人日八・五〕
一二×	南京大学の座談会（一七回挙行）　劉敬坤「何が南京大学を害したか」の一文発表、その他教授学生より「学内で党の活動は必要でない」「マルクス・レーニン主義を修正せねばならない」「一千二百万党員のうち一千万は粛清せねばならない」等の意見あり。〔人日七・一二〕
一三	全国人民代表大会第四回会議（第一六日）　儲安平「人民に投降する」〔人日七・一五〕（資料第三一一二参照）。費孝通「人民に対し罪に伏す」と発言。龍雲「思想検討」（資料第三一一三参照）畢鳴岐、黄琪翔等もそれぞれ自己検討を行う。〔人日七・一四〕
一三	清華大学の副校長銭偉長批判大会で、銭は学界における章羅連盟の仲買人であると批判さる。〔人日七・一四〕
一四	民革中央小組の拡大会議（第一四回）　呉茂蓀は陳銘枢が毛主席を公然と侮蔑したと摘発。会議は陳銘枢を集中批判。〔人日七・一五〕
一四	在北京科学者座談会（中国科学院主催）　右派の反社会主義的科学綱領を批判し、右派の科学分野に対する進攻を反撃。〔人日七・一五〕
×	解放軍の多くの部隊は整風運動期間中、一面整風、一面改造の方針の貫徹に意を注いでいる。〔人日七・一四〕
一五	人民日報社説「個人の希望と祖国の需要を統一せよ」　大学高専の大部分の卒業生は、国家の需要にもとづいて自分の将来の仕事を考慮し、当局の決めた配置に服従している。しかし一部の卒業生は個人の希望を強調し、国家の必要を軽視している。右派分子は共産党と社会主義を攻撃する際、過去における卒業生の統一配置工作を攻撃した。若干の卒業生は右派の言動の影響をうけて、統一配置に反対しているが、これは誤りである。国家は計画的に建設を行い、同時に計画的に大学高専卒業生を養成配置しているが、これは社会主義制度下の正しい措置である。卒業生は厳正な態度で右派分子の謬論を反駁し、あくまで国家の統一配置に服従すべきである。
一五	大公報社説「この課題をよく学べ」　目下展開されている反右派闘争は、力強い深刻な政治課題である。この課題の遂行を通じて、われわれの階級的立場は試錬を受け、政治的自覚が高まり、闘争の経験が豊富になり、社会主義の鉄の闘士に鍛え上げられるのである。
一五	全国人民代表大会第四回会議閉会。　章伯鈞「人民に対して頭を垂れて謝罪する」（資料第三一一四参照）章乃器「私の検討」（資料第三一一九参照）羅隆基「私の最初の告白」（資料第三一一〇参照）黄紹竑「私の錯誤と罪行の検討」陳銘欧「自己検討」等それぞれ書面で発表。〔人日七・一六〕

資　料

目　次

第一　基礎資料……………………二三一

一、プロレタリアート独裁の歴史的経験について（抄訳）…………人民日報…二三一

二、ふたたびプロレタリアート独裁の歴史的経験について（抄訳）…………人民日報…二三四

三、整風運動一五周年を記念して（全訳）…陸　定　一…二三九

四、人民内部の矛盾にどのように対処するか（全訳）…………人民日報…二四三

五、団結の願いから出発せよ（全訳）………人民日報…二五七

六、整風運動に関する指示（全訳）…………中国共産党中央委員会…二六〇

七、なぜ整風をしなければならないか（全訳）…………人民日報…二六三

八、なぜ和風細雨のような方法で整風するか（全訳）…………人民日報…二六八

九、各級指導者の肉体労働参加に関する指示（全訳）…………中国共産党中央委員会…二七三

一〇、人民内部の矛盾を正しく処理する問題について（全訳）…………毛　沢　東…二七六

一一、政府の活動報告（全訳）…………周　恩　来…三〇二

一二、われわれとブルジョア右派との根本的な相違点（全訳）…………陸　定　一…三二一

第二　党・政府側を支持する言論…………三五一

一、過渡期におけるわが国プロレタリアートとブルジョアジーの矛盾の性質についての試論（抄訳）…………顧明・田方…三五一

二、民族資本家階級と労働者階級との間の矛盾は対抗的であるか否か？（抄訳）…………李皓などの座談会記録…三五六

三、対抗性矛盾と非対抗性矛盾の転化（抄訳）…………路　迪…三六〇

四、人民内部の矛盾の客観的根源（抄訳）…間　津…三六二

五、これは何たる作風であるか（抄訳）……温　厚　華…三六四

六、人民に有益な人となれ（抄訳）…………何　潜…三六五

七、人民内部の矛盾を処理する態度の問題（抄訳）…………鄭　思　遠…三六六

八、立場の問題について（抄訳）…………楊　耳…三六八

九、社会主義生産関係内部の矛盾（抄訳）…薛　春　橋…三七三

一〇、当面の農村における人民内部の矛盾についての若干の認識（抄訳）…………肖　雲…三七九

一一、二つの方法・二様の効果（抄訳）…………祥　珊…三八三

一二、党と知識分子との関係について（抄訳）…………王　惟　中…三八五

一三、労働者・職員の騒動について（抄訳）…人民日報…三八七

…………三九〇

第三　右派分子の言論

一、中共統戦部主催民主人士座談会における発言（抄訳）…………章　伯　鈞…三九〇

二、中共統戦部主催民主人士座談会における発言（抄訳）…………章　伯　鈞…三九一

目　次

三、農工民主党中央拡大座談会における告白（抄訳）……………………章伯鈞…三九三
四、人民代表大会における自己批判（全訳）……………………章伯鈞…三九七
五、中共統戦部主催民主人士座談会における発言（抄訳）……………………章乃器…四〇三
六、壁と溝の思想的基礎について（全訳）…章乃器…四〇四
七、民建全国商工業改造補導工作座談会における発言（抄訳）……………章乃器…四〇七
八、中国民族ブルジョアジーの二面性にかんする問題（抄訳）……………章乃器…四一〇
九、人民代表大会における自己批判（全訳）……………………章乃器…四一五
一〇、人民代表大会における自己批判（全訳）……………………羅隆基…四一九
一一、中共統戦部主催民主人士座談会における発言（全訳）……………………儲安平…四二八
一二、人民代表大会における自己批判（全訳）……………………儲安平…四三〇
一三、人民代表大会における自己批判（抄訳）……………………徹雲…四三四
一四、人民大学の座談会における発言（全訳）……………………葛佩琦…四四一
一五、三害は党中央委員会と毛主席のところから掘り出すべきである（全訳）……………王漻一…四四三
一六、国務院の党外人士座談会における発言（全訳）……………………楊玉清…四四四
一七、買取り二〇年について（抄訳）……………李康年…四四五
第四　右派分子に対する反論……………………四五〇
一、右派分子のプロレタリアート独裁に対する進攻を撃退せよ（抄訳）……………呉江…四五〇
二、右派の攻撃からみた知識分子の改造強化の必要（全訳）……………………李逵…四五六
三、中共統戦部主催商工界座談会における章乃器批判（抄訳）……………………呉大琨…四六四
四、国務院の党外人士座談会における発言（抄訳）……………………盛郁文…四六七
五、これは何故か？（全訳）……………人民日報…四六九
六、儲安平、章伯鈞、葛佩琦に対する批判（抄訳）……………王・昆侖…四七三
七、定額配当の性質問題について（抄訳）…蘇星…四七四
八、章伯鈞の緊急会議（全訳）……………閔剛侯…四七七
九、章羅連盟の透視（抄訳）……………胡愈之…四八一
第五　参考資料……………………四八六
一、社会学のカテゴリーとしての人民（抄訳）……………ア・ペ・プテンコ…四八六
二、社会主義革命の理論について（抄訳）……………モーリス・コンフオース…四八九
三、整風は内部矛盾を解決し得ない（抄訳）……………国府系資料…四九三
四、「昨是今非」の矛盾（抄訳）……………国府系資料…四九五

第一　基礎資料

一、プロレタリアート独裁の歴史的経験について（抄訳）

（人民日報　五六・四・五）

（注）原文は「人民日報」編集部が、中共（党）中央委員会政治局拡大会議の討議にもとづいて書いたものであり、ここに訳出されたものはとくに本書の主題に重要な関係があると考えられる部分だけである。

「労働者階級の政党は、広はんな人民大衆に奉仕する政党であつて、このような政党にとつては、自己批判をおこなうことによつて、誤りを失うほか、なにひとつ失うものとてはなく、得るものはかえつて、広はんな人民大衆の支持である。」

「マルクス主義の代表的人物がどんな著作のなかで、われわれは永久に誤りを犯すことはないとか、ある特定の共産党員だけは絶対に誤りを犯すことはないなどと、かつて述べたことがあつただろうか？われわれ共産党員の党内生活に批判と自己批判の制度があるのは、われわれマルクス・レーニン主義者が、大小いずれの誤りも犯すことのない『神の如き人間』などというものがあるとはもともと考えていないからではないだろうか？　ましてや、世界史上に前例のない、プロレタリアート独裁をはじめて実行した社会主義国家が、あれこれの誤りを犯すことはないなどといつたことがどうして考えられるであろうか？」

「プロレタリアートの独裁は、それいぜんのどのような搾取階級の独裁ともまつたく性質のちがつたものである。それは被搾取階級による独裁であり、多数者の少数者にたいする独裁であり、搾取のない、貧困のない社会主義社会をつくりだすための独裁であり、人類史上もつとも進歩した、そしてまた最後の独裁である。」「強大な敵にうち勝つために、プロレタリアートの独裁は、権力の高度の集中を要求する。この高度に集中された権力は、高度の民主主義とむすびつかなければならない。集中制が一方的に強調されると、多くの誤りを生じることになる。この点も、人びとのまつたく理解できるところである。しかし、どのような誤りがあるにせよ、人民大衆にとつては、プロレタリアートの独裁の制度は、搾取階級による独裁のあらゆる制度より、ブルジョアジーの独裁の制度より、なんといつてもはるかにまさつている。」

「共産党と社会主義国家の各方面の指導的人物の責任は、できるかぎり誤りをすくなくし、重大な誤りはできるかぎりおかすことをさけ、個々の、局部的な、一時的な誤りのなかから教訓をくみとることに注意をはらい、これら個々の、局部的な、一時的な誤りを全国的な、長期にわたる誤りにたちいたらせないように努めることであ

Declassified in Part - Sanitized Copy Approved for Release 2013/02/05 : CIA-RDP81-01043R001800060003-9
Declassified in Part - Sanitized Copy Approved for Release 2013/02/05 : CIA-RDP81-01043R001800060003-9

る。そして、この目的をはたすに必要なことは、すべての指導者が、きわめて慎みぶかく謙虚であり、大衆としっかりむすびつき、ことあるごとに大衆と相談し、実際状況をくりかえし調査研究し、たえず実情にあった、適切な批判と自己批判をおこなうことである。」

「社会主義社会ではもはや矛盾などありえないというような単純な考え方がある。矛盾の存在をみとめないことは、とりもなおさず弁証法を否認することである。それぞれの社会のもつ矛盾の性質はおなじではないし、矛盾を解決する方法もちがうけれども、社会はつねにたえまない矛盾のなかで発展してゆく。社会主義社会もまた、生産力と生産関係の矛盾のなかで発展するものである。社会主義社会でも共産主義社会でも、技術の革新、社会制度の革新という現象は、かならずひきつづきおこるのであって、そうでなければ、社会の発展は停止し、社会は前進できなくなってしまう。人類はいまもなお青年期にある。人類がこんごあゆんでゆく道は、これまであゆんできた道よりも何倍ながいかわからない。革新と保守、先進と落後、積極と消極といったこうした矛盾はいずれも、各種のちがった条件、いろいろと異なった状況のもとで、たえず現われるであろう。万事あいかわらず、つぎのように運ばれるであろう、つまり、ひとつの矛盾が他の矛盾をよびおこし、ふるい矛盾が解決されるとあらたな矛盾がまた生まれてくるのである。観念論と唯物論の矛盾は、社会主義社会または共産主義社会ではなくなってしまうと考えているものがあるが、この見解はあきらかに正しくない。主観と客観の矛盾がなお存在するかぎり、先進と落後の矛盾がなお存在するかぎり、社会の生産力と生産関係の矛盾がなお存在するかぎりは、唯物論と観念論の矛盾は、社会主義社会や共産主義社会でもやはり存在するし、さまざまなかたちをとって現われてくるであろう。人間は社会のなかで生活しているのであるから、さまざまなちがった状況やちがった程度において、それぞれの社会のなかの矛盾を反映する。したがって共産主義社会になっても、ひとりびとりがみな完全無欠な人間になるということはありえない。そのときになっても、人間にはやはりそれぞれの矛盾があり、やはりよい人間とわるい人間があり、やはりわりあい正しい考えをもつものと、わりあい正しくない考えをもつものとが存在するであろう。したがって、人と人とのあいだにもやはり闘いがあり、ただ闘いの性質とかたちが階級社会とはちがうだけである。こういうふうに見てくると、社会主義社会で、個人と集団のあいだに矛盾した現象があるというのは、なにも不思議なことではない。そして、党と国家のどのような指導的人物であろうと、もしも集団指導から逸脱し、人民大衆からうきあがり、実際生活から遊離したならば、彼らは必然的にその考えが硬化して、重大な誤りをおかすことになる。われわれにとってぜひとも警戒しなければならないのは、一部の人びとが、党と国家が仕事のうえで多くの成果をあげたために彼ら自身人民大衆から大きな信頼をえると、こうした大衆の信頼を利用して権威を濫用し、いくつかの誤りをおかす可能性がある、ということである。」

「主観主義的な指導方法に反対するため、中国共産党中央委員会は、一九四三年六月、指導方法についての決定をおこなった。いま党の集団指導の問題について述べるにあたって、この決定に言及することは、中国共産党の全党員と党のすべての指導的な人びとにとって、やはり有益である。この決定には、つぎのように述べられている。『わが党のすべての実際活動においては、およそ、正しい指導というものは、大衆のなかから出て、大衆のなかにはいってゆくのでなければならない。それは、つまり、つぎのことを意味している。すなわち、大衆の意見（分散的な系統だっていない意見）を集約したうえ（研究を通じて、集約した、系統だった意見にかえたうえ）、ふたたび大衆のなかにもちこんで宣伝し、説明して、大衆の意見にし、大衆がそれを堅持し、行動にあらわすようにしむけるとともに、大衆の行動のなかでこれらの意見が正しいかどうかをためす。そして、そのうえで、さらに大衆のなかから集約してふたたび大衆のなかにもちこんで堅持されるようにしてゆく。このようにして、かぎりなく繰り返してゆくなかで、一回ごとに、より正しい、より生き生きとした、より豊富なものになってゆくのである。これが、つまり、マルクス主義の認識論である。』わが党内では、こうした指導方法は、ずっと『大衆路線』という一般的な名で呼ばれてきた。われわれの活動の全歴史は、われわれにこう教えている。およそ、この路線を守ってゆけば、活動はつねに立派な、あるいはわりと立派なものとなり、たとえ誤りを犯しても容易にあらためることができるが、およそこの路線をふみはずすと、その活動はつねに挫折する。これがマルクス・レーニン主義の指導方法であり、マルクス・レーニン主義の活動路線である。革命の勝利をえ、労働者階級と共産党が全国の政権を指導する階級となり政党となると、わが党と国家の指導的な勤務人員は、多方面から官僚主義の影響をうけたために、国家機関を利用して独断専行し、大衆からうきあがり、集団指導から逸脱し、命令主義にはしり、党と国家の民主主義制度を破壊するかもしれないというきわめて大きな危険に直面した。したがって、われわれがそうした泥沼に足をふみこむまいとするならば、このような大衆路線による指導方法を堅持するように一段と注意をはらうべきであって、いささかもこれをゆるがせにしてはならない。このため、われわれは一定の制度をうちたてて、大衆路線と集団指導をあくまでつらぬきとおすことを保証し、こうして、大衆からはなれた個人の出しゃばりや個人英雄主義をさけ、われわれの活動中における、客観的な実際状況からはなれた主観主義と一面性を少なくする必要がある。」

「プロレタリアート独裁（中国では労働者階級の指導する人民民主主義独裁である）は、いまや地球上九億の人口を擁する地域で、偉大な勝利をかちとっている。ソ同盟でも中国でも、その他の人民民主主義諸国でも、みなそれぞれに成功した経験と誤りをおかした経験をもっている。われわれは、ひきつづきこれらの経験を総括しなければならない。われわれは、こんごもやはり誤りを犯すかもしれないということについて、警戒心をもたなければならない。重要な教訓は、わが党の指導機関が誤りを個々の、局部的な、一時的な範囲内にとどめ、個々の、局部的な、またはあらわれたばかりの誤りを全国的な、あるいは長期にわたる誤りにしないようにすべきだ、ということである。」

「りっぱな指導者とは、誤りを犯さないもののことではなくて、誤りにたいして真剣に対処するもののことである。ひとつも誤りをおかさないような人は、世のなかにあったためしがない。レーニンはつぎのようにのべている。『公然と誤りをみとめ、その原因をあばき出し、その誤りを生んだ情勢を分析し、誤りを改める手段を慎重に討議すること、――これこそ、真剣な政党の目じるしであり、これこそ、その党が自己の義務を遂行することであり、これこそ、階級を、ついては大衆をも教育し、訓練するゆえんである。』と。」

Declassified in Part - Sanitized Copy Approved for Release 2013/02/05 : CIA-RDP81-01043R001800060003-9

二、ふたたびプロレタリアート独裁の歴史的経験について（抄訳）

（人民日報 五六・一二・二九）

（注）この文章は、中国共産党中央委員会政治局拡大会議の討議にもとづいて、人民日報編集部が書いたものである。

「われわれのまえには、性質のちがった二つの矛盾がある。そのひとつは、敵と味方とのあいだの矛盾（帝国主義陣営と社会主義陣営とのあいだの、帝国主義と全世界人民および被圧迫民族とのあいだの、帝国主義国のブルジョアジーとプロレタリアートとのあいだの矛盾等々）である。これは根本的な矛盾であり、その基礎をなすものは、敵対する階級間の利害の衝突である。いまひとつは、人民内部の矛盾（ある一部の人民と他の一部の人民とのあいだの、共産党内のある一部の同志と他の一部の同志とのあいだの、社会主義国の政府と人民とのあいだの、社会主義国相互のあいだの、共産党と共産党のあいだの矛盾等々）である。これは根本的な矛盾ではなく、階級的利害の根本的な衝突によるのでなしに、正しい意見と間違った意見との矛盾、あるいは局部的な利害の矛盾から生じたものである。この矛盾の解決は、なによりもまず敵にたいする闘争の全体的な利益にしたがわなければならない。人民内部の矛盾は、団結の願望から出発し、批判もしくは闘争をつうじて解決することができるし、またそうすべきであり、それによって、新しい条件のもとで、新しい団結をかちとるのである。もちろん、実際生活の状況は複雑である。ときには、主要な共同の敵にたちむかうために、根本的に利害の衝突する階級も連合することがありうる。それとは逆に、特殊な状況のもとでは、人民内部のある種の矛盾は、その矛盾の一方がしだいに敵のがわに転じてゆくことによって、これまたしだいに対抗的な矛盾に転化してゆくこともありうる。そして最後には、こうした矛盾もまったく質的な変化をとげ、人民内部の矛盾の域を脱して敵味方のあいだの矛盾の一部になる。こうした現象は、ソ同盟共産党の歴史にも、中国共産党の歴史にもひとしくみられるところである。これを要するに、人民の立場に立つほどの者は、けっして人民内部の矛盾を敵味方のあいだの矛盾と同一視したり混同したりすべきではなく、まして、人民内部の矛盾を敵味方のあいだの矛盾の上におくようなことは、なおさらすべきではない。階級闘争を否定し、敵と味方を区別しない者は、だんじて共産主義者ではなく、マルクス・レーニン主義者ではない。」

「ソ同盟の革命と建設の基本的経験とはなにか？ われわれのみるところでは、少なくともつぎのいくつかの経験は基本的な性質をもっている。

(1) プロレタリアートの進んだ人びとによって共産主義の政治が結成される。この政党は、マルクス・レーニン主義を自己の行動の指針とし、民主主義的中央集権制にもとづいてうちたてられ、大衆としっかり結びつき、勤労大衆の中心になるよう努力し、また、マルクス・レーニン主義によって自己の党員と人民大衆を教育する。

(2) プロレタリアートは、共産党の指導のもとに、勤労人民と連合し、革命闘争をつうじて、ブルジョアジーの手から権力をかくとくする。

(3) 革命に勝利してからは、プロレタリアートは、共産党の指導のもとに、労農同盟を基礎として、広はんな人民大衆と連合し、プロレタリアートの地主、ブルジョアジーにたいする独裁をうちたて、反革命分子の反抗を鎮圧し、工業の国有化を実現し、農業の集団化を一歩一歩実現し、それによって搾取制度と生産手段の私有をなくし、階級をなくする。

(4) プロレタリアートと共産党の指導する国家は、人民大衆をみちびいて、社会主義経済と社会主義文化を計画的に発展させ、これを土台として、人民の生活水準をしだいに向上させ、また、積極的に条件をととのえ、共産主義社会に移ってゆくために奮闘する。

(5) プロレタリアートと共産党の指導する国家は、だんことして帝国主義の侵略に反対し、諸民族の平等をみとめ、世界の平和をまもり、プロレタリア国際主義の原則を堅持し、また、各国勤労人民の援助をうるために努力するとともに、各国勤労人民と被圧迫民族を援助するために努力する。

われわれが一般的にいっている十月革命の道とは、それぞれの時期、場所でしめされた具体的な形を別にしていえば、とりもなおさずここにあげたいくつかの基本的なもののことである。これらの基本的なものは、いずれも、世界のどこにでも通用するマルクス・レーニン主義の普遍的真理である。」

「数十年らい、あらゆる修正主義者がマルクス・レーニン主義にたいして持ち出した修正意見、彼らのふりまいた右翼日和見主義の思想もまた、まさに、プロレタリアート解放のたどるべきこの道をさけようとするものにほかならなかった。すべての共産主義者の任務とは、すなわち、プロレタリアートを結集し、人民大衆を結集し、社会主義世界にたいする帝国主義者の狂気じみた攻撃をだんことしてしりぞけ、あくまでも十月革命がきりひらいた道にそってすすむことである。」

「スターリンの誤りはけっして社会制度に起因するものではなく、これらの誤りを是正するために、社会主義制度を『是正する』必要はもちろんない。」

「しかし、基本的制度が需要に適応している状態にあっても、生産関係と生産力のあいだ、上部構造と経済的土台のあいだには、やはり一定の矛盾が存在している。この種の矛盾は、経済制度と政治制度のいくつかの環節のうえの欠陥としてあらわれてくる。この種の矛盾は、根本的な性質をもった変革によって解決する必要はないとはいえ、やはりそのつど調整してゆく必要がある。」

「需要に適応する基本的な制度があり、制度のなかの日常的な性質の矛盾（弁証法によれば、『量的変化』の段階にある矛盾）も調整されておれば、誤りはおこらずにすむかどうか？ 問題はそれほど簡単ではない。制度は決定的なものではあるが、制度それ自身はけっして万能ではない。どんなによい制度であっても、仕事のうえで重大な誤りをおかさないよう保証できるものではない。正しい制度があれば、それからの問題は、主として、この制度を正しく運用できるかどうか、正しい政策、正しい活動の方法や作風があるかどうか

Declassified in Part - Sanitized Copy Approved for Release 2013/02/05 : CIA-RDP81-01043R001800060003-9

Declassified in Part - Sanitized Copy Approved for Release 2013/02/05 : CIA-RDP81-01043R001800060003-9

かということになる。そうしたものがなければ、正しい制度のもとでもやはり重大な誤りをおかすおそれがあるし、りっぱな国家機関を運用して、けっしてりっぱといえないことをしでかすおそれがあるのである。」

「社会主義国にあっては、党と国家の任務は、大衆と集団の力にたよって、経済制度と政治制度のそれぞれの環節を適時調節し、活動のうえの誤りをいちはやく発見し是正することにある。もちろん党や国家の指導者たちの見解が、いつでも客観的な実際と一〇〇パーセント一致しうるというようなことはない。したがって、彼らはその活動においていっぱんに個々の、局部的な、一時的な誤りを避けることができない。とはいえ、マルクス・レーニン主義の弁証法的唯物論の科学を厳格にまもり、懸命にそれを発展させてゆくかぎり、党と国家の民主主義的中央集権制をどこまでもまもってゆくかぎり、真剣に大衆にたよってゆくかぎり、全国的な長期にわたる、重大な誤りは避けることができるのである。」

「客観的な分析の態度をとることによって、はじめて、われわれは、スターリンや彼の影響のもとに似たような誤りをおかしたすべての同志に正しく対処することができ、彼らの誤りを正しく処理することができるのである。彼らの誤りは、共産主義者の活動のうえでおかされた誤りである以上、これは、共産主義隊伍の内部における是非の問題であって、階級闘争における敵味方の問題ではない。したがって、われわれは、同志としての態度で彼らにあたるべきで、敵にたいする態度であたるべきではないし、また彼らの誤った面を批判するとともに、彼らの正しい面をまもるべきで、彼らのすべてを否定すべきではない。彼らの誤りには社会的、歴史的な背景がおり、とくに、思想・認識のうえの根源がある。こうした誤りは、たまたま彼らのあいだでおこりはしたが、他の同志のあいだでもおこる可能性はあるのである。」

「是非と敵味方というこの二つの性質のことなった矛盾を混同させることによって、客観的には、敵が共産主義の隊伍に反対し、共産主義の陣地をくずすのを助けることになるのは必至である。」

「スターリンの誤りのもたらしたゆゆしい結果のひとつは、教条主義の発展である。各国共産党の隊伍は、スターリンの誤りを批判するとともに、教条主義克服の闘争をくりひろげた。この闘争は、まったく必要である。しかし、一部の共産主義者は、スターリンにたいして一切を否定する態度をとり、『スターリン主義』に反対するという誤ったスローガンをかかげたため、マルクス・レーニン主義にたいする修正主義思潮の発展を助けることになった。この修正主義の思潮は、疑いもなく、共産主義運動にたいする帝国主義の攻撃をたすけるものであり、現に、帝国主義もまたこの思潮を積極的に利用している。われわれは、教条主義にだんことして反対するさい、修正主義にも同時にだんことして反対しなければならない。」

「自民族の特徴にもとづいて、マルクス・レーニン主義の普遍的真理を巧みに応用することによってのみ、どの国のプロレタリアートの事業も、はじめて成功をおさめることができる。」

「スターリンおよびいくつかの社会主義国のこれまでの指導者が社会主義的民主主義を破壊するという重大な誤りをおかしたことから、共産主義の隊伍のなかの立場のしっかりしていない一部のものは、社会主義的民主主義を発展させることに名をかりて、プロレタリアート独裁を弱め、または否定し、社会主義国の民主主義的中央集権制を弱め、または否定し、党の指導的役割を弱め、または否定しようとしている。

「プロレタリアート独裁は、反革命勢力にたいする独裁を、もっとも広はんな人民の民主主義すなわち社会主義的民主主義と緊密に結びつけたものでなければならないということは、疑問の余地のないところである。プロレタリアート独裁が強力であり、国内国外の強大な敵にうち勝って、社会主義を実現する偉大な歴史的任務をになうことのできるわけは、ほかでもなくそれが搾取者にたいする勤労大衆の独裁、少数のものにたいする絶対多数のものの独裁だからであり、また、それが広はんな勤労人民にたいし、どのようなブルジョア民主主義も実現することのできない民主主義を実現するからである。」

「わが党がつねに口にする『大衆路線』も、当時のソ同盟の経験からまなんだものである。」「搾取階級がなくなり、反革命勢力がだいたい消滅されたのちも、プロレタリアート独裁は、国内の反革命の残党（こうした残党は、帝国主義が存在しているあいだは、完全には消滅することができない）にたいしてやはり必要ではあるが、しかしその矛先は、主として、国外の帝国主義侵略勢力を防禦するほうへ転じられなければならない。こうした条件のもとでは、当然、国内の政治生活のなかでしだいに、各種の民主的なやり方を発展させ、健全なものにし、社会主義的法制を健全にし、国家機関にたいする人民の監督をつよめ、国家管理と企業管理における民主的方法を発展させ、国家機関や企業管理機関と広はんな大衆とのつながりを密にし、こうしたつながりをそこなう障害物をとりのぞき、官僚主義の傾向をさらにすすんで克服すべきであって、スターリンのように、階級がなくなってから、相変らず階級闘争の尖鋭化を強調し、そのために社会主義的民主主義の健全な発展をさまたげるようなことは、してはならないのである。」

「社会主義的民主主義は、どのような意味においても、プロレタリアート独裁と対立することはゆるされないし、ブルジョア民主主義と混同することはゆるされない。政治、経済、文化のいずれの分野をとわず、社会主義的民主主義の目的はただひとつ、プロレタリアートと勤労人民全体の社会主義事業をつよめ、社会主義建設にたいする彼らの積極性をのばし、社会主義に反対するあらゆる勢力との闘争にたいする彼らの積極性をのばすことにある。したがって、もしも社会主義に反対する活動に利用されたり、社会主義事業を弱めるために利用されたりするような民主主義があったとしたならば、そうした『民主主義』なるものは、絶対に社会主義的民主主義ではないのである。」

「これまでのハンガリーでは、勤労人民の民主的権利がそこなわれ、革命的積極性がくじかれていたが、その反面反革命分子のほうはとうぜんうけるべき打撃をうけていなかったために、反革命分子は一九五六年の十月にやすやすと大衆の不満を利用して、武装反乱を組織することができたのであった。このことは、これまでのハンガリーでは真剣にプロレタリアート独裁がうちたてられていなかったことを物語るものである。」

「帝国主義の攻撃に反対するための各国プロレタリアートのもっともさし迫った任務のひとつは、プロレタリアートの国際的団結をつよめることである。」

「共産主義運動は、そもそものはじめから国際的な運動であった。

Declassified in Part - Sanitized Copy Approved for Release 2013/02/05 : CIA-RDP81-01043R001800060003-9

Declassified in Part - Sanitized Copy Approved for Release 2013/02/05 : CIA-RDP81-01043R001800060003-9

なぜなら、各国のプロレタリアートがともに努力することによってのみ、はじめて、各国ブルジョアジーの共同の圧迫にうちかつて、自己の共同の利益を実現することができるからである。」

「これまでの三十九年のあいだ、ソ同盟は、最初に勝利をかちとつた社会主義国として、また、社会主義陣営がうまれてからは、この陣営内のもつとも強大な、もつとも経験のゆたかな国として、社会主義諸国と資本主義世界の各国人民にこのうえもない重要な援助をあたえることができたために、つねに国際共産主義運動の中心となつてきた。」「各国プロレタリアートの共同の事業の利益のために、アメリカをかしらとする帝国主義陣営の社会主義事業への攻撃にたいし共同で闘うために、社会主義諸国の経済、文化をともに高めてゆくために、われわれは、ひきつづき、ソ同盟を中心とする国際プロレタリアートの団結をつよめてゆかなければならない。」

「各国の共産主義政党は、連合しなければならないし、それと同時に、各自の独立をたもたなければならない」「各国共産党のあいだに平等の関係がたもたれ、形式的でない真の話合いをつうじて、意見と行動の一致がもたらされるならば、その団結はつよまる。それとは反対に、相互の関係において、自己の意見をひとにおしつけたり、あるいはまた、同志的な提案や批判のかわりに、内部問題に干渉しあうといつたやり方をするならば、その団結はそこなわれる。」

「各国の共産党は、党員と人民を国際主義の精神で教育しなければならない。なぜなら、各国人民の真の民族的利益は各民族の友好協力をもとめているからである。他方においては、各国の共産党はまた、自国の人民の正当な民族的利益と民族感情の代表者とならなければならない。もともと、共産党員は真の愛国主義者であり、つぎのことをよく知っている。それは、民族の利益と民族感情を正しく代表するときにのみ、はじめて、自国の広はんな人民からほんとうに信頼され、愛されるということ、人民大衆のなかで、効果的に国際主義の教育をすすめ、各国人民の民族感情や民族的利益を効果的に調和させうるということ、これである。

社会主義諸国の国際主義的団結をかためるために、社会主義諸国の共産党は、相手国の民族的利益と民族感情をたがいに尊重しあわなければならない。大きいほうの国の党の小さいほうの国の党にたいする関係にあつては、この点がとくに重要な意義をもつている。小さいほうの国のがわの反感をまねかないようにするためには、大きいほうの国の党は、平等な態度をとるようたえず注意する必要がある。まつたくレーニンのいうとおり、『自覚した各国の共産主義的プロレタリアートは、久しく圧迫をうけてきた国や民族のうちにある民族感情の遺物にたいしては、とくに慎重で注意ぶかくなければならない』のである。」

「大国主義は、けつしてある一国だけの特有現象ではない。乙の国は甲の国よりも小さく、たちおくれているが、丙の国よりも大きく、すすんでいるといつたような場合、この乙の国は、甲の国の大国主義をくさしながら、同時に、丙の国にたいしては、往々大国らしい尊大なかまえをみせるのである。われわれ中国人はわが国が漢、唐、明、清の四代とも大帝国であつたことをとくに心にとめておく必要がある。わが国は、一九世紀の中葉以後百年にわたつて、侵略される身の半植民地になつたとはいえ、また、いまもなお経済的に文化的にたちおくれた国であるとはいえ、条件がかわつたのちには、大国主義の傾向は、もし極力これをふせぎとめなかつたなら、かならず重大な危険となるであろう。それだけでなく、こうした危険は、こんにちすでに、われわれのなかの一部のあいだに芽生えはじめていることを、指摘しておかなければならない。そのために、中国共産党第八回全国代表大会の決議と中華人民共和国政府の十一月一日の声明は、いずれも自己の人員にたいして、大国主義の傾向に反対する任務を提起したのであつた。

しかし、プロレタリアートの国際的団結をさまたげるものは、大国主義だけではない。歴史上、大国は小国を尊重しないばかりか、圧迫さえし、小国は大国を信頼しないばかりか、敵視さえしてきた。この二つの傾向は、各国人民のあいだから各国プロレタリアートの隊伍のなかにいたるまで、多かれ少なかれのこつている。したがつて、プロレタリアートの国際的団結をつよめるためには、まず、大きいほうの国で大国主義的傾向を克服する以外に、小さいほうの国でも民族主義的傾向を克服しなければならない。大国におけると小国におけるとをとわず、もし共産党員が自国や自民族の利益を国際プロレタリア運動の全体的利益に対立させ、前者に名をかりて後者に反対し、実際行動のうえで真剣にプロレタリアートの国際的団結をまもらず、かえつてこの団結をそこなうようなことをするならば、それは、国際主義にそむき、マルクス・レーニン主義にそむく重大な誤りである。」

「ソ同盟を中心とするプロレタリアートの国際的団結をつよめることは、各国のプロレタリアートの利益に合致するばかりでなく、全世界被圧迫民族の独立運動や全世界の平和事業の利益にも合致するものである。」

「もちろん、新生のプロレタリアート独裁の体制には、いまのところまだいろいろな面に多くの困難があり、多くの弱点がある。だが、いぜんソ同盟が孤軍奮闘していた状態にくらべると、いまのわれわれはずつとめぐまれている。まして、新しく生まれでたものに困難や弱点のともなわぬものがあるだろうか？要は未来にある。われわれの直面している道に今後なおどれほどの曲折があろうとも、人類は、最後にはかならず輝かしい目的地——共産主義にたどりつくのであり、これをはばむ力はどこにもないのである。」

三、陸定一「整風運動一五周年を記念して」（全訳）

（人民日報　五七・三・五）

（一）

今年は整風運動の一五周年にあたる。一九四二年二月に毛沢東同志が延安で「党の活動態度をなおせ」と「党八股（訳注）に反対せよ」と題する演説をし、それから全党をあげてひろく整風運動（党活動の態度を整頓する運動）がくりひろげられたのであつた。

毛沢東同志は、上にのべた二つの演説のなかで、党の学風（学習態度）、党風（党活動の態度）、文風（文章のスタイル）をなおすこと、つまり主観主義、セクト主義、党八股というこうした三つのあやまつた思想作風と活動態度に反対しなければならないことを指摘した。当時、整風運動が革命の事業にとつてひじょうに有益である

Declassified in Part - Sanitized Copy Approved for Release 2013/02/05 : CIA-RDP81-01043R001800060003-9

にちがいないということはみな知っていたが、しかし、はたしてどれだけ有益であるかは、やはり歴史の証明をまたねばならなかつた。十五年ごの今日、整風運動がたしかにきわめて偉大な意義をもつていたことは歴史の事実がすでにあますところなく証明している。

わが党の思想上、政治上の成熟の度合は、一九三五年一月の遵義会議以前と以後とではつきりとちがつている。一九二七年から一九三四年までのあいだに、わが党は、四回にわたつて路線（方針）の誤りをおかした。そのなかには、陳独秀の右翼日和見主義の路線と王明（陳紹禹）同志の「左」翼日和見主義の路線がふくまれている。王明路線というのは、教条主義的な誤つた路線である。これは、その他の二回にわたる「左」翼日和見主義の路線よりもずつと害が大きく、四年間も党を支配し、当時の革命根拠地と赤軍の九〇％を失わせ、蔣介石国民党支配地域での活動をほとんどぜんぶ損つてしまつた。遵義会議いごは、状況が大いにかわり、今日にいたるまで二十余年のあいだ、わが党は二度と全国的な路線の誤りをおかすことはなかつた。

遵義会議から一九四五年の第七回党大会まで合計十年にわたるながいあいだ、わが党はこぞつて、毛沢東同志を先頭とする中央委員会の指導のもとに、長期にわたる活動をおこない、四回にわたるいぜんの誤つた路線のなかから教訓を研究し、幹部にたいして綿密な思想教育をほどこしてきた。一九四二年の整風運動は、この思想教育のなかの重要な部分をなしている。整風運動は、全党の幹部の思想をはつきりさせ、団結を実現した。第七回党大会は、全党が毛沢東同志によつて代表される正しい路線のもとに団結した、勝利の大会となつた。

一九五六年の第八回党大会の席上で、毛沢東同志はつぎのようにのべた。

「第七回大会いごの十一年間に、われわれは、土地が広くて人口の多い、状況の複雑な大国において、ブルジョア民主主義革命を徹底的にやりとげ、また社会主義革命の決定的な勝利をかちとりました。二つの革命の実践において、第七回大会から現在にいたるまで、党中央委員会の路線はただしいものであり、わが党は政治的に成熟した、偉大なマルクス・レーニン主義の政党であることが証明されました。」

一九四二年の整風運動が、五・四運動の時期いごの、いまひとつの偉大なマルクス・レーニン主義の思想運動であつたことは、今ではきわめてはつきりしている。

五・四運動の時期におけるマルクス・レーニン主義の伝播は、わが国最初のマルクス・レーニン主義の思想運動であつた。当時、わが国の進んだ知識人は、ロシア十月革命の影響をうけて、マルクス・レーニン主義というこの革命の学説を研究し、宣伝しはじめた。この思想運動の結果が中国共産党の創立であり、ブルジョアジーの指導する旧民主主義革命からプロレタリアートの指導する新民主主義革命へのわが国革命の性質の転化であつた。

中国共産党は、そもそもの始めから、マルクス・レーニン主義の普遍的真理と中国革命の具体的実践を結合することを自己の活動の指針としていた。しかし、党の成立いご、ながいあいだ、党内の広はんな幹部はマルクス・レーニン主義について知るところがまだ不十分であり、マルクス・レーニン主義の理論と中国革命の実践の結合についてまだ完全な、統一的な理解をもつていなかつた。こういつた状態は、党の多くの活動に盲目性を帯びさせ、そしてまた、党内でいく度か誤つた路線が形成され、発展するのをゆるし、そのつどこれを是正できなかつた原因でもあつた。こういつた状態をあらためるには、経験の蓄積が必要であり、党の政治的な成熟が必要であり、弁証法的唯物論による党内の思想的統一が必要であつた。つまり、もういちどマルクス・レーニン主義の思想運動が必要だつたのである。そして、一九四二年の整風運動はまさしくこのような思想運動であつた。

中国共産党の党内で、マルクス・レーニン主義による思想の統一ができ、党の広はんな幹部が盲目的な状態を脱したとき、革命運動の発展は、勝利につぐ勝利の連続であつた。

〔訳注〕一五世紀から一九世紀にかけて、中国の封建王朝で官吏登用試験制度に規定した一種の特殊な紋切り型の文体を八股文といつた。それは、全然内容のない言葉や文章を連ねたものにすぎなかつた。「党八股」とは、革命陣営内で一部の人びとが具体的な事物についてよく分析しないで、意味のないそれでいてむやみに革命的な言葉や術語をつかつたのを諷刺していつたものである。

（二）

真理は、誤謬との闘いのなかで発展するものである。マルクス・レーニン主義は、「左」翼と右翼の日和見主義と闘うなかで発展したのである。中国共産党の正しい路線は、四回にわたる誤つた路線をはじめ右翼的、「左」翼的なさまざまの誤りと闘うなかで、とりわけ王明路線と闘うなかで発展してきたものである。われわれが経てきた党内闘争のうち、教条主義を克服する闘争は、もつとも困難な闘争であつた。それは、教条主義が、マルクス・レーニン主義の衣をまとい、マルクス・レーニン主義の旗をかかげており、そして、人びとの盲目性に乗じ、人びとがマルクス・レーニン主義を信じているが、しかしマルクス・レーニン主義について知るところの不十分なのに乗じ、党の政治的に成熟していないのに乗じて発展してきたものだからである。このため、広はんな幹部と党員のあいだで教条主義をあばきだすことは生易しいことではなかつた。これには長期にわたつて細心な思想・教育活動をおこなうことが必要であつたし、全党の同志、とりわけまず党幹部の、マルクス・レーニン主義についての思想のレベルをたかめ、全党の同志の、是非を識別する能力をたかめ、全党の同志の、マルクス・レーニン主義と教条主義思想を判別する能力をたかめることが必要であつた。

わが党は、党内の右翼的、「左」翼的なさまざまの誤りに反対して闘うなかで、そしてまた教条主義に反対して闘うなかで、ひじように成功した経験をもつている。この闘いの勝利は、党を政治的にも思想的にもいちじるしく高めて、政治的に成熟した党にした。

整風運動について研究したい人には、つぎのいくつかのおもな文献を推薦したい。それは、毛沢東同志の、「われわれの学習を改革せよ」、「党の活動態度をなおせ」、「党八股に反対せよ」、中国共産党第六期中央委員会第七回総会の「若干の歴史的な問題にかんする決議」などである。われわれは、党学校と大学・専門学校で中国共産党史あるいは中国革命史を講義し、またはこれを学んでいる教師と学生にたいして、これらの積極的な文献を学習するいがいに、できれば否定的な、つまり誤つた路線に関するもの、とりわけ王明の方針についての代表的な著作も読むようすすめたい。というのは、

Declassified in Part - Sanitized Copy Approved for Release 2013/02/05 : CIA-RDP81-01043R001800060003-9
Declassified in Part - Sanitized Copy Approved for Release 2013/02/05 : CIA-RDP81-01043R001800060003-9

こうしてこそはじめて正しい路線と誤つた路線のいきいきとした対照を見てとることが出来るし、右翼的、または「左」翼的日和見主義とはなにか、主観主義、セクト主義、党八股とはなにかをふかく理解し、したがつてまた、正しい路線とはなにかを上つ面ばかりでなく、ふかく立ち入つて理解することが出来るからである。

わが党内に誤りが生まれるのは、けつして偶然ではなく、それには社会的な根源と認識上の根源がある。わが国は、小ブルジョアジーが人口の大多数をしめている国である。わが党内にも小ブルジョアジー出身の党員が大ぜいいる。そのうち一部のものは、思想的にプロレタリアート化しているが、一部のものはまだ思想的にプロレタリアート化していなくて、組織の上では入党していながら、思想上ではまだ入党していないか、あるいはまだ完全には入党していない。この人たちが党に入つて、革命のために闘いたい、共産主義の事業のために献身したいと望んでいるのは、これは正しい。しかし、こういう人たちがもしも思想的に自己改造をおこなおうと努力しないならば、その思想はやはり小ブルジョア的であり、その考え方もやはり主観主義的である。かれらは「左」翼の革命的な語句やスローガンに大いに興味をもち、とかくセクト主義的、冒険主義的な気分や行動におちいりがちであり、これが「左」翼的な誤りの原因となる。ところが、べつの状況下では、かれら、またはかれらのうち一部のものは、悲観失望の色をあらわし、ブルジョアジーに追随する右翼的な気分や右翼的な見方をし、これがまた右翼的な誤りの原因となる。党の歴史のしめすところによれば、かつて路線の誤りをおかし、あるいはまちがつた路線を支持したもののうち、一部はのちに裏切り者となつたが、ほとんどのものは敵をまえにしてあくまで屈せず、革命家としての英雄的な気概をしめしている。また、ある誤つた路線に反対するさいはじつにだんことした態度をとりながら、のちになつてその人自身がべつの路線の誤りをおかすどころか、まえのものよりいつそうひどい路線の誤りをおかすばあいさえあることも、また党の歴史の教えるところである。これらの事実はいずれも、誤りのおこる根本原因が人びとの思想状況にあることを物語つている。

わが党は、民主主義的中央集権制にもとづいてうちたてられている。誤つた路線、あるいは全国的な長期にわたる重大な誤りは、大多数の同志がそれを誤りと気づかず、はなはだしい場合にはこれを支持するといつた状況のもとで、はじめて党内で支配的地位をしめることが出来るのである。もしも党指導の中心にある大多数の同志、あるいは大多数の幹部、あるいは大多数の党員が誤つた路線に反対するならば、誤つた路線は形成されえないだろうし、あるいはいちはやく是正されるであろう。誤つた路線の形成される根本原因も、やはり人びとの思想状況、つまり党指導の中心にある大多数の同志、あるいは大多数の幹部、あるいは大多数の党員の思想状況にあるのである。

党内闘争は、根本的には、正しい思想と誤つた思想との闘いである。党内の誤つた思想には、慎重さを欠いた、ゆきすぎた闘争方法ではなくて、正しい闘争方法をとらねばならない。辛抱づよい、綿密な思想教育をほどこし、適切な批判と自己批判の方法をもちい、前の誤りを後のいましめとし、病をなおして人をすくう方法をもちい、全党同志のマルクス・レーニン主義的思想のレベルをたかめ、マルクス・レーニン主義の思想作風を主観主義的な思想作風にとつてかわらせるような方法をもちいること、こうしてはじめて党は誤りを少なくし、大きな誤りをおかさずにすむのである。このばあい、厳粛であつて、誤つた思想にたいして馴合い的な態度をとつてはならないばかりでなく、また、慎重であつて、誤つた思想にたいして粗暴な態度をとらないようにしなければならない。整風運動は、すなわち、このように厳粛で、しかも慎重な思想教育あるいは思想改造運動である。これは広はんな思想改造であり、党内の偉大な思想革命である。毛沢東同志は整風運動という党内闘争にふさわしいこういつた運動の形態を造りだしたが、これは党建設についてのマルクス・レーニン主義の学説にたいする偉大な貢献である。

整風運動の目的は、団結を目標にし、そこから出発して、批判と闘争をつうじ、あらたな基礎のうえにたつて団結の目的を達することである。つまり、思想をはつきりさせるとともに、同志として団結することである。

第一に、思想をはつきりさせ、プロレタリアートの思想と小ブルジョアジーの思想との境界線を明らかにし、マルクス・レーニン主義と主観主義との境界線を明らかにしなければならない。

この目的にたつするには、懸命に努力し、そして深く入つて学習しなければならない。こうした学習は、教条主義的な学習とは根本的にちがつている。

教条主義者もマルクス・レーニン主義を学習することを提唱しているが、かれらは万世不易の教条一式ありさえすれば、それであらゆる問題を解決できると考えている。かれらから見れば、マルクス・レーニン主義の語句をそらんじたり、鵜呑みにすることが出来さえすれば、実際状況についてなにひとつ知らなくても、「百パーセントのボルシエヴィキ」ということになるのである。教条主義者も口先では理論と実際をむすびつけることを唱えている。しかし、まさしく毛沢東同志が指摘しているように、「かれらは、口ぐせのように『結びつき』を説いているが、実際には、『へだたり』を説いているのである。なぜなら、かれらは結びつけようとはしていないからである。」かれらは、口先では科学を擁護するといつているが、実際は科学を神秘的なものにかえ、教条を科学にとつてかわらせている。

理論と実践の統一は、マルクス・レーニン主義の根本原則であり、理論と実際の分離は、わが党内のすべての主観主義（教条主義と経験主義をふくむ）のもつとも根本的な特徴である。毛沢東同志は、整風運動についての演説のなかで、理論と実践の統一の意義についてくりかえし強調し、教条主義的な思想作風を克服することとマルクス・レーニン主義の思想作風を発展させることを結びつけて、一方では、頭脳を凍結させ、思想を窒息させる党内の主観主義的傾向につよく反対するとともに、他方では、理論と実践を統一したマルクス・レーニン主義の正しい学習態度を大々的に宣伝した。毛沢東同志は、整風運動を、「マルクス・レーニン主義の普遍的な教育運動である」といつた。

整風運動で採用された学習方法は、効果的な学習方法であることがすでに歴史上証明されている。この方法というのは、つまりマルクス・レーニン主義のいくつかの基本文献を精読し、これらの文献にもとづいて自分自身の思想を点検し、適切な批判と自己批判をおこない、自分の思想と活動の正しい面と誤つた面を分析し、誤りを生んだ原因と環境と根源をみつけだし、誤りをただす実際方法をさだめ、自分のやつた学習の総括を書くことである。学習をやるなかでは真心をこめて周囲の同志の援助を求めなければならない。

Declassified in Part - Sanitized Copy Approved for Release 2013/02/05 : CIA-RDP81-01043R001800060003-9
Declassified in Part - Sanitized Copy Approved for Release 2013/02/05 : CIA-RDP81-01043R001800060003-9

Declassified in Part - Sanitized Copy Approved for Release 2013/02/05 : CIA-RDP81-01043R001800060003-9

党の歴史問題を研究するさいにも、これとおなじような方法をとつた。つまり、いくつかの基本的なマルクス・レーニン主義文献を学習したのち、党の歴史上の正しい路線についての文献と誤つた路線に関する文献をくらべて研究し、十分に討論をおこない、批判と自己批判をくりひろげ、誤りの内容とその危害について、また誤りを生んだ社会的な根源と認識上の根源について具体的な分析をくわえるようにしたのである。こういつた方法で、おおぜいの幹部がはつきりと自覚して「あくまで真理をまもり、誤りをただす」ことが出来たのであつた。

一九四二年の整風運動が多くの幹部にもつとも有益だつた点は、幹部が、主観主義とはなにか、なぜ「反科学的、反マルクス・レーニン主義的、主観主義的方法は、共産党の大敵であり、労働者階級の大敵であり、人民の大敵であり、民族の大敵であり、党性不純の一つのあらわれである」かをほんとうに理解したことであつた。この運動によつて、われわれの指導機関と多くの幹部はマルクス・レーニン主義の普遍的真理と中国革命の具体的実践をむすびつけるというこの基本的な方向を一歩ふかく体得した。この考え方のうえでの収穫は、そのごの革命運動に言葉ではいいつくせないほど有益であつた。

第二に、同志を結集しなければならないし、誤りをおかした同志、よしんば路線の誤りをおかした同志にたいしても、いわゆる「かしやくなく闘争し、ようしやなく打撃をあたえる」という方法をとることには、だんことして反対しなければならない。

まえにすでにのべたように、党内に誤りの生まれるのには、社会的な根源と認識上の根源があるのであつて、党にしてもすべての同志にしても、その全活動のなかで絶対に誤りをおかさないということは、とうてい考えられない。この点で、われわれは、かの「百パーセントのボルシェヴィキ」であると自称している人たちや、「誤りは避けがたいものではない」と考えている人たちとちがう。

誤つた思想に社会的な根源と認識上の根源がある以上、誤りは避けがたいものである。どこまでも誤りをなおそうとしないで、党に危害をおよぼす活動をおこなうものにたいしては、だんことして闘争をおこない、場合によつては、かれらを党から除名するところまで行かねばならない。しかし、誤りをおかしたどのような人であろうと、これを党内にとどまらせておいてその誤りをあらためさせることが出来、また、本人もそれをあらためることを望むかぎり、われわれはその人を歓迎し、これと団結するとともに、その人が誤りを認識し、これをあらためるのを辛抱づよく援助してやるべきである。党内でおこつた誤りにたいしては、もちろん、すべて適切な批判と闘争をおこなうべきであるが、どこまでも団結をめざし、そこから出発して、批判、闘争をつうじ、団結の目的を達するようにしなければならない。党内にとどめておいて誤りをなおさせてよい人にたいして、もしも個人の責任をあまり重くみすぎると、より多くの人びとを結集して党のために活動させることが出来なくなる。整風運動のなかで、わが党は思想教育に重点をおき、一般には規律に照らして処分しないということ、こういうのが方針である。

わが党の歴史的経験が証明しているところによれば、王明路線が全党を支配していた当時、教条主義者は党内闘争にあたつて、いわゆる「かしやくなく闘争し、ようしやなく打撃をくわえる」という方法をとつた。その結果はどうだつたであろうか？党は発展しないどころかいちじるしく弱まつたし、革命も発展しないどころか重大

な挫折をこうむつた。これに反し、わが党が王明路線の誤りをただし、誤りをおかした同志にたいしては、その病をなおして人をすくうという方針をとつていらい、党はいつそう多くの人びとを結集し、中央の正しい路線の指導の下で、ともに活動できるようになつたし、誤りをおかしたほとんどの同志はもちろん、方針上の誤りをおかした同志までも誤りをあらため、活動にはげむことが出来るようになつたので、その結果、党の活動はいちじるしく発展をとげ、革命の事業は勝利をおさめたのであつた。

毛沢東同志は、一九四四年に「学習と時局」と題する文章のなかで、つぎのようにのべている。

「歴史的経験を研究するにあたつて、どういう態度をとらなければならないかという問題についてであるが、中央委員会は、党内の歴史的諸問題について幹部の考え方を完全にはつきりさせると同時に、歴史上誤りをおかした同志にたいして結論を下すにあたつては、寛大な方針をとり、それによつて、一方、わが党の歴史的諸経験を徹底的に理解し、ふたたび誤りをおかさせないようにし、また他方では、すべての同志を結集し、いつしよに活動できるようにすべきであるとかんがえる。わが党の歴史には、陳独秀のあやまつた路線や李立三のあやまつた路線にたいして大きな闘争をおこなつたことがあり、それらの闘争はまつたく当然のことであつた。だが、その方法には欠点があつた。一方では、当時の誤りの原因、環境およびそれらの誤りをあらためる詳細なやりかたを、思想のうえで、幹部に徹底的に理解させなかつたため、のちにまた同じような性質の誤りをふたたびおかさせる可能性があつた。他方では、個人の責任をあまり重くみたために、もつと多くの人を結集して、いつしよに活動することが出来なかつた。この二つの欠点を、われわれはいましめとしなければならない。こんどの歴史的諸問題の処理においては、けつして一部の個々の同志の責任の面に重きをおくべきではなくて、当時の環境の分析、当時の誤りの内容、当時の誤りの社会的根源、歴史的根源および思想的根源に重きをおいて、前の誤りを後のいましめとし、病をなおして人をすくう方針を実行し、それによつて人びとの考えをはつきりさせ、同志を結集するという二つの目的を達成すべきである。人を処置する問題では慎重な態度をとり、けつしていいかげんにしていてはならないが、また同志をきずつけるようなこともしてはならない。これはわが党が成長発展していく指標の一つである。」

党内闘争は、正しい思想と誤つた思想の闘争であつて、これは、革命と反革命とのあいだの闘争とはちがつた性質のものである。革命と反革命との闘争は、敵と味方の問題であつて、党内闘争は是と非の問題である。主観主義者、とりわけ教条主義者は、性質のちがうこの二つの闘争を混同してしまつて、同志を敵として扱つた。わが党はこれと反対に、二つの性質のちがつた闘争を厳格に区別し、それぞれちがつた解決方法をとつている。わが党は、整風運動というこうした方法を創造して党内の矛盾を解決するとともに、人民内部の矛盾を解決する一連のやり方をそこからしだいに発展させていつた。こうしてわれわれは、敵との闘いに長じたばかりでなく、人民内部の矛盾を解決することにも長じた。敵と味方の矛盾を正しく解決することに長じ、また是と非の矛盾を正しく解決することに長じたこと、これこそ、われわれが社会のもつとも広はんな民主主義勢力を結集し、もつとも凶悪な敵を打倒することの出来た原因であつた。

Declassified in Part - Sanitized Copy Approved for Release 2013/02/05 : CIA-RDP81-01043R001800060003-9

Declassified in Part - Sanitized Copy Approved for Release 2013/02/05 : CIA-RDP81-01043R001800060003-9

主観主義」、とりわけ教条主義に反対する闘争は、哲学戦線における闘争である。

毛沢東同志は、「党の活動態度をただせ」と題する演説のなかで、「主観主義に反対するには、われわれは、唯物論を宣伝し、弁証法を宣伝しなければならない。」と指摘した。一九三七年の秋には、毛沢東同志は「実践論」と「矛盾論」という哲学上の著述を発表した。この二つの論文は、いずれも哲学上の見方から主観主義、とりわけ教条主義の本質をあますところなくあばきだした。毛沢東同志のこの二つの哲学上の著作は、教条主義の攻撃をささえにして弁証法的唯物論をまもるとともに、党の長期にわたる革命の経験で弁証法的唯物論を充実させ、発展させた。「実践論」と「矛盾論」は、もっとも基本的な理論上の原則から、わが党の思想を武装した。この二つの著作は、のちの一九四二年の整風運動のために理論的基礎をきずいたのであった。

毛沢東同志は、弁証法的唯物論を中国革命戦争と抗日戦争の研究に運用して、「中国革命戦争の戦略問題」と「持久戦について」の二つの有名な著作をあらわした。「中国革命戦争の戦略問題」は、中国革命戦争の勝利に指導的な役割をはたし、これによって、われわれは革命戦争のなかで、弱をもって強に勝ち、さいごに全国の解放をかちとることが出来たのであった。「持久戦について」は、抗日戦争の全過程をおどろくばかり正確に予言し、抗日戦争を指導して勝利にみちびいたのであった。

上述のなかの主観主義者、とりわけ教条主義者も、哲学上は「弁証法的唯物論者」であると自称している。かれらも口さきでは、「物質は第一義的であり、意識は第二義的である」という二つの唯物論の真理を認めつつ、また自分自身の世界観が弁証法的世界観であると自称している。だが、実際にはかれらは、主観から出発し、孤立し、静止した、一面的な見方で問題を観察し、問題を処理している。かれらは実際には弁証法をはなれて形而上学におちいり、その結果また、唯物論をはなれて観念論におちいっているのである。

毛沢東同志は、「矛盾論」のなかで、つぎのようにのべている。

「中国の教条主義的な、また経験主義的な同志たちが誤りをおかすのは、かれらが事物をみる見方が主観的、一面的、表面的だからである。一面性、表面性はまた主観性でもある。すべての客観的事物は、ほんらい、たがいにつながりあった、内部的な法則をもったものであるのに、人びとは、これらの状況をありのままに反映させず、ただ、一面的にあるいは表面的にそれらをながめるだけで、事物の相互のつながりを認識せず、事物の内部的法則を認識しないのであるから、このやりかたは主観主義的になるのである。」

人類の認識の過程は、かぎりなく発展する弁証法的な過程である。毛沢東同志が「実践論」のなかで指摘しているところによれば、社会的実践こそ、われわれの知識が生まれ、形成され、発展してゆくもっとも大本であって、人びとの認識は実践から生まれ、さらに実践へともどってゆくものである。認識は実践から遊離することは出来ないし、実践はまた正確な認識によって指導される。こうして「実践、認識、再実践、再認識という形式が循環往復して、無限にくりかえされてゆく」のである。認識と実践、主観と客観の弁証的統一ということが、マルクス主義の科学的真理である。教条主義者の認識の方法は、この真理に直接にそむいている。かれらは、これまで力をいれて調査研究するという方法で客観的事物の内部的法則を認識しようとしなかった。かれらは、中国の現状と中国の歴史についてよく知っていないし、また知ろうともしない。かれらの認識と行動は、実践の経験を基礎にしていないので、誤りをおかすことは当然さけられない。経験主義は、マルクス・レーニン主義の進んだ理論で自己の実践を指導することをこばむため、これまた誤りをおかすことを避けられない。

マルクス・レーニン主義という科学的な理論そのものも、実践の発展にともなって発展してゆくものである。社会生活はあるところにとどまっているのではなくて、たえずさきへさきへと運動する。行動を指導するマルクス・レーニン主義の理論も、あるところでとどまっていることは出来ないのであって、生活のなかで生起し、発展する新しい事物を反映し、総合しなければならない。そうでないと、たしかな行動の指針にはなりえない。毛沢東同志はこう指摘している。「客観的な現実世界の変化の運動は永遠におわることがなく、人びとの実践における真理の認識も永遠におわることがない。マルクス・レーニン主義は、けっして真理に終末をつけるものではなく、実践のなかで、たえず真理を認識する道をきりひらいてゆくのである。」経験主義者は、自分の経験にたよって物事を処理するだけで、自分の経験をマルクス・レーニン主義の立場、見方、方法で系統的にしあげてゆくことが出来ない。教条主義者は、マルクス主義の文献にでてくる語句を万病の霊薬とこころえ、自分をある抽象的な公式のなかに閉じこめて、時間、場所、条件をとわず千篇一律に、ある抽象的な公式をあてはめる。かれらはマルクス・レーニン主義を行動の指針とするのではなくて、もっとも融通のきかない教条とみなしている。認識と実践の遊離、主観と客観の遊離、理論と実際の遊離——これが教条主義と経験主義の主観性のよって来たるところである。

教条主義者の主観性は、具体的な問題を分析することも出来なければ、そうしようともしないところに目立ってあらわれており、つまり問題を観察するにあたっての一面性、表面性にあらわれている。毛沢東同志は、「党八股に反対せよ」のなかで、「問題とはなにか？問題とは、物ごとの矛盾である。」とのべている。したがって、問題を分析するというのは、つまり矛盾を分析することである。教条主義者はいつも口先では「弁証法」、「弁証法」といっているが、かれらはマルクス主義の弁証法的方法を応用して矛盾を発見し、矛盾を分析し、矛盾を解決することが出来ないのである。

毛沢東同志は、「矛盾論」のなかで、矛盾の普遍性と特殊性の相互のつながりについてふかく立ち入って研究し、とくに重点的に矛盾の特殊性について研究している。これは、教条主義とするどくあい対立する点である。というのは、教条主義は矛盾の普遍性をみとめるだけで、矛盾の特殊性をみとめないか、あるいはこれが研究に注意をはらわないからである。人類の認識は、特殊から一般へ、そしてまた一般から特殊へというふうに循環往復しながらすすんでゆく。したがって、矛盾の特殊性を研究しなければならないのであって、そうしてこそはじめて矛盾の普遍性を十分に認識することが出来るのであり、つまり、事物の共通の本質を認識することが出来るのである。具体的な中国革命の法則を研究してこそ、はじめて世界のどこにでもあてはまるマルクス・レーニン主義の普遍的真理を十分に認識することが出来るのである。教条主義者は抽象的に矛盾の普遍性をみとめるだけで、矛盾の特殊性を否定している。かれらは人類が事物を認識する正常な順序をさかさまにしている。かれらは弁

Declassified in Part - Sanitized Copy Approved for Release 2013/02/05 : CIA-RDP81-01043R001800060003-9

Declassified in Part - Sanitized Copy Approved for Release 2013/02/05 : CIA-RDP81-01043R001800060003-9

盾の普遍性が矛盾の特殊性のなかにふくまれており、共通性が個別性のなかにふくまれているのがわからない。かれらは矛盾の特殊性を研究しようとしないため、実際には矛盾の普遍性まで否認することになる。かれらは自国の革命の具体的な実際について研究しようとしないため、マルクス・レーニン主義を真に理解することも出来ないのである。

「矛盾論」は、いきいきした特殊性をおびた矛盾についてくわしく分析し、主要な矛盾と主要でない矛盾、主要な矛盾の面と主要でない矛盾の面とのあいだの区別とその相互転化について具体的に分析し、矛盾の各側面のあいだの同一性と闘争性について具体的に分析した。これは、哲学の高さから、複雑な具体的問題をいかに具体的に分析し、具体的に解決するかについて系統的に説明している。レーニンはかつて、マルクス主義のもっとも本質的なもの、マルクス主義の生きた魂は、具体的な状況を具体的に分析することにあるといった。レーニンのこの言葉を教条主義者はつねに引用するが、しかしかれらにはこの言葉の意味はさっぱりわかっていない。いわゆる「具体的な状況を具体的に分析すること」とは、つまり矛盾の特殊性にたいして具体的に分析をくわえることである。教条主義者は矛盾の特殊性をおろそかにし、矛盾の特殊性を具体的に分析しようとしないので、このため、第一に、事物の矛盾の全体とそれぞれの側面を理解することが出来ない、つまり問題を全面的に観察することが出来ず、ここから思想上の一面性がうまれる。第二に、かれらは「表面から内面まで」事物の内部に立ち入ってその矛盾を研究することが出来ない、つまり深く立ち入って問題を観察することが出来ず、ここから思想上の表面性がうまれる。また、こういうわけで、第三に、かれらは矛盾についての状況を具体的に理解することが出来ず、また矛盾を解決する正しい方法をみつけだすことも出来ないで、主観的な臆測を政策におきかえるのである。

対立物の統一の法則は、弁証法の核心である。対立物の闘争は絶対的なもので、対立物の統一あるいは同一は相対的なものである。レーニンは「哲学ノート」のなかでつぎのようにのべている。「弁証法とは対立物の統一についての学であると簡単に定義することが出来る。このようにすれば弁証法の核心がつかめる。しかし、それは解明と敷衍とを要する」。「対立物の統一（一致、同一、合一）は、条件的、一時的、暫存的、相対的なものである。たがいに排除しあう対立物の闘争は、発展、運動が絶対的であるのとまったく同様に、絶対的である。」

毛沢東同志は「矛盾論」の冒頭でつぎのように指摘している。「事物における矛盾の法則、すなわち対立物の統一の法則は、唯物弁証法のもっとも根本的な法則である。」かれは矛盾の諸側面の闘争性と同一性の問題を説明するにあたって、対立物の統一の法則について透徹した説明をおこなっている。一切の事物は矛盾の統一体であり、矛盾の闘争性と同一性の結びつきが事物の矛盾した運動を構成している。教条主義者はこの法則を知らない。かれらは具体的な矛盾を具体的に分析することを否認し、矛盾についての状況を具体的に理解しようとしないため、対立物の統一の法則も分からない。だからこそ、かれらの考え方は弁証法からはなれて、形而上学にはまりこんでしまっているのである。教条主義者は対立物の闘争をみとめるだけで対立物の同一性をみとめない、絶対的なものをみとめるだけで相対的なものをみとめない、普遍的なものをみとめるだけで特殊的なものをみとめない、共通性をみとめるだけで個性をみとめない、主要なものをみとめるだけで第二義的なものをみとめない、必然性をみとめるだけで偶然性をみとめない、正面をみるだけで反面をみない、一つの可能性をみるだけで他の可能性をみない……といったふうである。これは絶対主義の考え方である。これは、もう一つの考え方、つまり、対立物の同一性をみとめるだけで対立物の闘争をみとめず、相対的なものをみとめるだけで絶対的なものをみとめず、特殊的なものをみとめるだけで普遍的なものをみとめず、個性をみとめるだけで共通性をみとめず、第二義的なものをみとめるだけで主要なものをみとめず、偶然性をみとめるだけで必然性をみとめず、反面をみるだけで正面をみないという考え方（こういう考え方はいつも右翼日和見主義の根源となる）と形のうえではちがうけれども、実質的には同じものである。というのは、両者とも問題を一面的に見るだけで、全面的に見ないからである。両方とも一面的である以上、両者は実際の生活のなかでつねに相互に転化しあっている。こうした相互転化のもっとも典型的な例は、王明同志の教条主義的路線である。一九三一年から一九三四年にいたる第一次の王明路線は、「左」翼日和見主義の路線であり、一九三七年末の第二次の王明路線は、右翼日和見主義の投降路線であった。教条主義者と経験主義者は、いずれも固定した、死んだ、つまり形而上学的な見方で問題を観察し、処理している。かれらの目には、矛盾したものには統一はありえないし、統一したものには矛盾はないのである。階級闘争のなかでかれらのとる戦術は、「すべてと闘争し、連合を否認する」か「すべてと連合し、闘争を否認する」政策をとり、党内闘争のなかでかれらのとる方法は、セクト主義のやり方で「かしやくなく闘争し、ようしゃなく打撃をくわえる」か、自由主義的なやり方で無原則的な「団結」をたもつかである。こうして、かれらは階級関係と党内関係を処理するにあたって、いずれも「左」翼、または右翼日和見主義におちいった。主観主義者の考え方は、みな形式主義的（これはつまり表面性のあらわれである）であって、かれらは事物の外にあらわれているものしか見ない。毛沢東同志は、教条主義者が問題を説明するにあたって、「一」、「二」、「三」、「四」、「い」、「ろ」、「は」、「に」といったふうに現象をならべたてるばかりで、事物の本質は多くの点にあるのではなく、ただ二つの点あるいは二つの面、つまり矛盾した双方の面にあるだけだということを知らないのをいつもあざ笑っている。

すべての事物のつながりは、みなたがいに矛盾していてしかもまたたがいに影響しあっており、すべての事物の内部もみな矛盾した二つの側面がたがいにつながっていてしかもたがいに影響しあっている。世界には、孤立した事物はないし、また矛盾を包含しない事物もない。弁証法的唯物論からみれば、事物の外部的なつながりと内部的なつながりは、すべていきいきとした有機的なつながりであり、すべて矛盾したものが相互に依存しあい、しかも一定の条件下では相互に転化しあうのであるし、同時にまた、この矛盾したものはたがいに排斥し、闘争しあっているのである。つまり、矛盾の同一性と闘争性の結合ということである。矛盾の統一は事物のつながりの内容である。「矛盾論」は終始われわれに、どのようにして事物の内面的なつながりを明らかにし、事物の矛盾の運動を理解するかをわれわれにおしえている。主観主義者も事物のつながりをみとめるけれども、かれらは事物における矛盾の統一を否定するので、か

Declassified in Part - Sanitized Copy Approved for Release 2013/02/05 : CIA-RDP81-01043R001800060003-9

れらのいう「つながり」は、結局は抽象的なつながり、内容のないつながりになつてしまう、つまり、実際には事物のつながりを否定するものである。事物の内部的なつながりは、とりもなおさず事物の本質的なつながりである。事物の本質的なつながりを理解せずして事物の発展法則を理解することは出来ない。教条主義者は経験主義者とおなじように、思想上ひじような盲目性をおびており、事物のいくつかの表面的な現象が目につくだけで、事物の本質と主流が見えない。かれらがこういつた考えに支配されて革命をおこない、活動を指導したのでは、めくらめつぽうにやるのは当然であつて、もしも自分の考え方をあらためないならば、大きな誤りをおかし、革命の事業を挫折させ、失敗させることになる。

「実践論」と「矛盾論」のこの二つの著作は、教条主義者と経験主義者の考え方を精密に分析し、かれらの誤りを生みだす認識上の根源をあばきだした。これは、きわめて重大な意義をもつている点である。これは、誤つた思想が、階級社会で生まれるばかりでなく、階級のない社会主義社会や共産主義社会でも生まれることをわれわれに教えている。このことは、誤つた思想には二つの根源、つまり社会上の根源と認識上の根源があること、両者はつながりもあるが、区別もあることをしめしている。さらに、このことは、政治活動と思想教育活動をうまくおこなうには階級的な教育をほどこすと同時に、考え方についての教育もほどこさなければならないこと、一言でいえば、マルクス・レーニン主義の立場、見方、方法の教育をしなければならないことを教えている。

毛沢東同志は「矛盾論」のなかで、「教条主義の失敗をいましめとしなければならない」とわれわれをさとしている。主観主義、とくに教条主義に反対する闘争は、すでにおわつたのではない。わが党内で教条主義はもはや支配的地位こそしめていないが、各種の活動のなかに教条主義的な思想や活動態度がまだかなりひろく存在している。われわれの理論活動と実際活動の発展をうながすため、党内の思想をマルクス・レーニン主義によつて統一するためには、いまもやはり教条主義を一掃する活動をおこなわなければならない。それと同時に、教条主義に反対する闘争のなかで、一部の人は教条主義に反対するという名目で、実際にはマルクス・レーニン主義に反対したり、あるいはマルクス・レーニン主義の基本原則を「修正」したりしようとしているが、このような現象にたいしてもやはりそれぞれの状況におうじて闘争しなければならない。

（三）

以上、われわれは一九四二年の整風運動について紹介した。いまから当面の思想工作中の根本問題についてのべよう。

われわれは、すでに中国のブルジョア民主主義革命を徹底的にやりとげ、社会主義革命もほとんどやりとげた。革命は目的ではなくて、手段である。われわれの目的は、中国をすすんだ、工業化した社会主義国へときずきあげることにある。これまでの二つの革命は、この建設のために道を掃ききよめ、障害をとりのぞくためのものにすぎない。

わが党は、中国革命を指導することをおぼえるまでに、二十四年の歳月（一九二一年の党の創立から一九四五年の第七回党大会まで）をついやした。わが党内の広はんな幹部が、中国革命の発展法則についての認識にまだ盲目的なところのあつたころ、われわれは四たびにわたつて路線の誤りをおかした。われわれは中国革命を指導することはおぼえたが、今日にいたるまで、中国の社会主義建設についてまだ経験が不足しており、その発展法則についてまだ十分に理解していないし、ある程度盲目的なところがまだある。われわれの当面の思想工作の根本任務は、わが国社会主義建設の発展法則をなるべくはやく掌握するように努力することである。これによつて社会主義建設を指導する活動のなかで誤りを少なくし、あるいは大きな誤りをおかさないようにし、わが国をなるべく短期間内に順調に偉大な社会主義国へと建設し、できるだけ速くわが国の後れた状態をあらため、先進国の生産水準に追いつけるようにすることである。これはきわめて重大な任務であつて、われわれは全党をあげて、この任務を達成するために奮闘しなければならない。

社会主義社会と資本主義社会とはちがう。資本主義制度は、すでに衰えて崩壊に瀕しているふるい制度であつて、その滅亡は救うべくもないものであるが、社会主義は、発展の途上にあるわかわかしい新制度である。資本主義社会には搾取階級と被搾取階級があるが、社会主義社会では階級はもうなくなり、階級の残りかす、つまりブルジョアジー、小ブルジョアジーの思想が長く存在する可能性があるだけである。しかし、そうだからといつて、社会主義社会には矛盾がないと考えてはならない。社会主義社会にはまだ、生産力と生産関係の矛盾、上部構造と経済的土台の矛盾がある。ただこうした矛盾は、資本主義社会の矛盾とはちがつている。

「ふたたびプロレタリアート独裁の歴史的経験について」の一文は、弁証法的唯物論を社会主義社会の研究に応用し、社会主義社会の矛盾を分析してつぎのようにのべている。

「基本的制度が需要に適応している状態にあつても、生産関係と生産力のあいだ、上部構造と経済的土台のあいだには、やはり一定の矛盾が存在している。この種の矛盾は、経済制度と政治制度のいくつかの環節のうえの欠陥としてあらわれてくる。この種の矛盾は、根本的な性質をもつた変革によつて解決する必要はないとはいえ、やはりそのつど調整してゆく必要がある。

需要に適応する基本的な制度があり、制度のなかの日常的な性質の矛盾（弁証法によれば、「量的変化」の段階にある矛盾）も調整されておれば、誤りはおこらずにすむかどうか？問題はそれほど簡単ではない。制度は決定的なものではあるが、制度それ自身はけつして万能ではない。どんなによい制度であつても、仕事のうえで重大な誤りをおかさないよう保証できるものではない。正しい制度があれば、それからの問題は、主として、この制度を正しく運用できるかどうか、正しい政策、正しい活動の方法や作風があるかどうかということになる。そうしたものがなければ、正しい制度のもとでもやはり重大な誤りをおかすおそれがあるし、りつぱな国家機関を運用して、けつしてりつぱといえないことをしでかすおそれがあるのである。」

これは、つまり、社会主義建設を指導するにあたつて誤りを少なくし、重大な誤りをおかすまいとおもえば、正しい政策、正しい活動の方法や態度が必要であり、正しい考え方が必要だ、ということである。われわの現在の状況はこうである。第一に、わが国がすでに社会主義国となり、階級はほとんど一掃され、反革命勢力はほとんど粛清され、知識人は思想改造を経てきており、全国人民は組織化されていること。こうした状況は、革命の嵐の時期とは異なつて

Declassified in Part - Sanitized Copy Approved for Release 2013/02/05 : CIA-RDP81-01043R001800060003-9

おり、われわれのなれない問題がたくさん発生し、われわれのなれない任務が多数出されているので、イロハから研究して解決してゆかねばならない。第二に、わが国には広大な小ブルジョアジーがいるし、また民族ブルジョアジーも統一戦線に加わっているので、人民内部の矛盾が少なくないどころか、ひじょうに多いことである。こうした人民内部の矛盾も、是と非の問題であって敵と味方の問題ではないので、長いあいだかかって辛抱づよく綿密な説得をおこなう方法で解決すべきであって粗暴な、簡単な、天降り命令式の方法で解決してはならない。わが党の「百花斉放、百家争鳴」、「長期共存、相互監督」、「政治教育と思想工作の強化」、「統一的な計画と配置」などの政策は、こうした人民内部の矛盾を解決する正しい政策であり、ゆるぎないものである。しかし、これらの政策を実施するには、全党の辛抱づよい活動が必要である。第三は、人民が権力をにぎり、共産党が政権を指導する党となったことである。なれない任務と困難な仕事は、党にきわめて繁雑重大な要求をだしている。ところで、政権を指導する党となった以上、党内の小ブルジョアジー出身者は、試錬にたえられないで、なれない仕事や人民内部の矛盾にたいして、とかく「左」翼的または右翼的な誤った方法をとりがちである。政権を指導する地位、指導的な地位に立つということはよいことであるが、反面から見れば、こうした地位にあると、とかく主観主義がはびこり、ひいては官僚主義やセクト主義がひろがりがちである。主観主義、官僚主義、セクト主義は、党を実際から遊離させ、大衆からうきあがらせることになるのであって、それでは、「団結することの出来る国内国外のすべての力と団結し、すべての積極的要素を動員して、偉大な社会主義の中国を建設するために奮闘する」という党の基本方針と逆の方向にむかうことになる。こうした危険を見てとらず、こうした危険にたいして徹底した、適切な闘争をおこなわなかったならば、われわれは大きな誤りをおかし、重大な挫折と失敗をまねくことになるのである。第八回党大会が主観主義、官僚主義、セクト主義反対を強調したのは、じつにこれがためである。

十五年らい、わが党の党員は八〇余万から一二〇〇万人に増えた。われわれの党員は、みな、実際闘争のなかで試錬を経てきている。わが絶対多数の党員はよく努力し、仕事のうえで成果をあげている。しかし、そうだからといって、わが党内で、組織上入党しているものが、思想的にもすでに入党しあるいは完全に入党していて、主観主義的な考え方が多少なりとも存在しなくなっているとはいえない。それとは反対に、各分野におけるわれわれの活動はすべてほとんど正しく、このため仕事のうえでひじょうな成果をおさめたが、しかし、われわれの誤りもやはり少なくない。わが党の党員のうち十分の六は、革命が全国的に勝利をおさめていご入党したものであって、これらの新入党員は党の新鮮な血液であり、われわれの仕事のうえでの新しい力である。しかし、われわれの新入党員はみな、一九四二年の整風運動のようなああした思想改造をへていないし、主観主義とはなにかについて一般にまだふかく理解することが出来ないでいる。かれらの中には、まだ旧社会のよくない思想をもち、もとの小ブルジョアジーの立場からプロレタリアートの立場にうつっていない人が相当いる。わが党の多くの古い党員は、各方面におけるわれわれの活動の骨幹である。党は長いあいだにわたる革命闘争のなかで才能と徳性を兼ねそなえた指導的人材を大ぜい選抜してきた。古い党員は党の貴重な財産である。しかし、ここ数年らいの経験が証明しているように、党が執政の地位に立つという状況のもとでは、わが党員幹部はとかく官僚主義の影響にそまりやすい。古くからのわが党員のうちあるものは功労があったところから高慢になり、あるものは党の歴史のうえでの経験をわすれ、大衆からうきあがり、実際から遊離した態度がひどくなってきている。こうした状況からして、われわれとしては、全党の幹部の思想と活動上の態度をただすため、全党をあげてあらたに整風運動をおこすことが必要となっている。

これからおこなおうとする新しい整風運動が立派におこなわれるならば、社会主義建設を指導するわが党の能力は大いにたかめられ、社会主義中国を建設するというこの偉大な事業を推進するうえに大きな役割をはたすことになるであろう。われわれが十五年まえの延安での整風運動を記念する目的は、この点を明らかにするにある。

四、人民日報社説「人民内部の矛盾にどのように対処するか」（全訳）

（人民日報 五七・四・一三）

二月二十七日から三月一日まで、一千八百余名の出席者により催された最高国務会議は毛沢東主席の「人民内部の矛盾を正しく処理することについて」の報告をきき、これに対して熱心な討論を進めた。その後三月五日から三月二十日まで催された中国人民政治協商会議全国委員会と、三月六日から三月十三日までの中国共産党中央宣伝部主催により党内外の思想工作員八百余名の参加した全国宣伝工作会議はいずれもこの報告を大きくとり上げて討論した。三月十二日毛沢東同志は全国宣伝工作会議で話をしたが、話の内容は思想戦線の他の面における問題というだけでなしに人民内部の矛盾を正しく認識しかつ処理するということに関連あることでもあった。その後各民主党派の中央機構が相次いで召集した会議、中国共産党の多くの地方組織が召集した会議ではいずれもこの問題の討論を行った。こうしたことから人民内部の矛盾に如何に正しく対処するかは全国の各界の人びとにとって当面広く関心をもたれる問題の一つとなった。この問題に関する広範な討論は、疑いもなくわが国が当面している人民内部のある種の矛盾を順当に解決し、わが国の人民の偉大な団結をさらに強固なものとし、これによってわが国の社会主義の事業を一層速かに発展させるものである。

われわれはどのようにして人民内部の矛盾を認識しかつそれに対処していくべきであろうか。

われわれは矛盾は一切の事物の発展と進歩の原動力であると考えている。マルクス主義の立場からいえば、事物の内部に矛盾が存在しているのは普遍的で恒久的な現象であり、反対にもし事物の内部に矛盾がないということはかえって極めて不思議な話なのであ

Declassified in Part - Sanitized Copy Approved for Release 2013/02/05 : CIA-RDP81-01043R001800060003-9

る。

階級社会の中にあっては相互に敵対する階級の間には常に矛盾と闘争が存在している。一つの生産関係が生産力の発展を強く妨害しているような場合、古い生産関係の代表者である反動階級と新たな生産関係を要求する革命階級の間の矛盾と闘争は特に尖鋭なものとなって、ついには反動階級は覆され新しい生産関係ができ上り、そしてこのような矛盾と闘争は基本的に終末を告げることになる。そして新しい社会制度となってさらに新しい矛盾と闘争が発生することになる。人類社会の発展の中においては、社会制度が同じでないことから社会内部の矛盾の情況と矛盾の性質はもちろん同じとはいえないが、しかし矛盾が存在するという点については永遠に不変のものである。

わが国の人民は勇敢な闘争によって一九四九年帝国主義、封建主義と官僚資本主義の反動勢力を覆がえし、強力な人民民主独裁をうちたてた。つづいて一連の極めて大きな努力により、一九五六年には農業、手工業および資本主義商工業に対する社会主義改造を基本的になしとげた。従って全国的に見た場合、敵とわれわれとの間の大規模な階級闘争の歴史はすでに基本的には終結したのであり、長期にわたった国内の主要な矛盾である敵と味方との間の矛盾は、すでに基本的には解決したといえるのである。わが国の生産力は新しい社会主義の生産関係の下で急速な発展をみている。わが国人民の内部、例えば労働者階級の内部、農民階級の内部、労働者と農民との間、各民族の人民の間には偉大な団結が形づくられた。人民大衆は自らの切実な体験を通じ、共産党と人民政府は人民の利益のために努力していることを認識するに至ったし、人民大衆と自分たちの指導者の間は根本的に一致していることを認識するに至った。このような一致は階級社会の中では空想でしかないものである。

しかしながらこれは社会主義社会や人民の内部に矛盾がないということをいっているのではない。反対に社会主義社会の発展過程においても生産力と生産関係との間に、上部構造と経済基盤との間に、経済制度と政治制度のつながりにおいて依然として完全には適応しない状態は発生するのであり、依然として矛盾は生ずるのである。人民内部にあっても進歩した分子と立遅れている分子との間に、正しい意見と正しい態度をもつ人と誤った意見や態度をもつ人びととの間に、一部の大衆と他の一部の大衆との間に、人民大衆と彼等の指導者との間に、いずれもいろいろな矛盾は存在するのである。

われわれはここで人民大衆と彼等の指導者との間の矛盾に重点をおいて語りたいと思う。それは、われわれの党と国家が社会主義のいろいろの方針、政策、あるいは具体的措置を進める場合、必ず各級指導者を通じて人民大衆に徹底して遂行させるのであり、人民大衆は生産や生活の中の非常に多くの面でこれらの指導者の管理を受け、さらに彼等の非常に多くの要求や需要もこれらの指導者を通してはじめて満たされるものであるからである。従ってわれわれの社会の多くの矛盾は往々人民大衆と指導者の間の矛盾を通して集中的に表現される。

人民大衆と指導者との間に何故に矛盾が生ずるのであろうか。これは国家生活の中に置かれている彼等の異った地位によって決定されるのである。人民大衆は生産労働に直接に参加しており、主として肉体労働であって一般的には管理の権力を直接に行使することは困難である。彼等の置かれた地位は、どちらかといえばその時その場での局部的な情況から問題を観察しがちであり、目の前の利益や局部の利益を重視しやすく、全体的な社会主義建設の中のすべての情況とすべての困難を理解することは比較的に難しいのである。また一方指導者は直接に管理権力を行使し一般的に肉体労働に加わることは困難である。彼等は比較的に長期の利益と全般的な利益を見通すことができるが、人民大衆の具体的な情況と身近な要求をおろそかにしがちである。

しかし人民大衆と指導者との間の矛盾は人民内部のその他の矛盾と同じで、根本的には利益の一致している基礎の上に生じた非敵対的な矛盾であって、敵と味方との間に生ずる矛盾、すなわち根本的に利益の相反した基礎の上に生ずる敵対的な矛盾とは完全に異っている。人民内部の矛盾を処理する方法は敵味方の矛盾を処理する方法とは原則的に区別してかからなければならない。このような矛盾を正しく処理するためには団結の願いから出発すべきで、批評や闘争を経て新たな基礎の上の新たな団結に達しなければならない。この団結の願いから出発するということは決定的な意味をもつものであって、もしこの願いがないならば批評や闘争が新しい団結を生むことは難しい。この問題についてはわれわれはまた別の機会にもっとくわしく討論を行いたいと思う。

現にわが国の人民大衆と指導者との間に存在する矛盾は、主として指導者が工作を行う場合官僚主義を発揮することから生ずる。一部の指導工作員は下部の非常にささいなことにいたるまでやり得ることをせず、多くのなすべきことについてやり得る事であるに拘らず放任し、解決すべき事柄であって解決し得る問題であっても放任して解決せず、甚しい場合は乱暴に大衆の意見と要求をおさえつけあるいは大衆の権利と利益を損っている。このような甚しく、官僚化された指導工作員はわれわれの党と人民政府の中にきわめて少数存在するに過ぎないが、彼等の官僚主義の作風がもし発見され、矯正されないならば、必ずや広範な大衆の正当な不満をひき起すことになるであろう。従って人民大衆と指導者との間の矛盾を解決するためにはまず真先に厳重且つ即刻に指導工作員の中のこれら官僚主義の現象を克服しなければならない。

効果的に官僚主義を克服するためにはまず大衆の力をかり、人民の民主的生活を拡げ、指導者に対する大衆の監督を強化すべきである。社会主義改造の勝利によって全国の絶対多数の大衆はすでに組織され、国家の工作と集団事業の管理に参与することを要求する願望も伸びている。これは国家が民主化をさらに一歩進め人民の民主的生活を拡げる上の有利な条件である。このような情況の下においては、農業合作社、手工業合作社、国営企業、公私合営企業、機関と学校のいずれであるとを問わず、進んで民主的生活を拡げ、各種の民主制度を健全にし、適度の民主的在り方を発揮すべきである。例えば合作社における社員大会と社員代表大会、企業における職員工員代表大会、機関工作員や学校教職員・学生の定期会議等はすべて定例化され、充分にこれらの会議の機能を発揮しなくてはならない。これらのすべての会議は大衆に真に自由に意見を発表させるような空気を作り、意見の発表を望むような興味をもたせ、広く発言させ、〝すべてを語り、言葉を尽し、言って罪なく、耳には戒〟といった要求を正しく実現しなくてはならない。指導者は大衆の意見には充分耳を傾けるだけでなく即刻に処理してやることが必

要である。大衆の意見が正しかろうと正しくなかろうと、なし得るか否かに拘りなく、指導者はこれを研究し回答してやらなければならない。正しくそしてなすべきことは当然引受けて実行しなくてはいけないし、なすべきでないこと、あるいはすぐには実行すべきでないことも公開の席で説明すべきである。大衆の意見を放置したり、あるいはいい加減の始末をしたりすることは許されないことであり、何でもかでも認可して大衆の御機嫌をとるようなこともなすべきではない。その中で特に重要なことは、大衆から出された批判がもし確かに指導者の誤りによるものであるならば指導者は決然と勇敢に大衆に向って自分の誤りを認めるべきであって、これを周りのものにおしつけるが如きことがあってはならない。経験で明かな如く、大衆に率直に誤りを認めることは決して自己の威信を傷けるものではなく、反対に自己の責任を回避するものや偽りや圧力で自己の〝威信〟を守ろうとするものは、たとえ一時はうまくいっても最後にはどのみち大衆の前に自らを破滅させることになるのである。どのような部門にあっても、大衆が正しい民主的生活をしており、指導者も進んで大衆に近づき大衆と苦楽を共にしているならば、客観的な条件がより困難になろうとも大衆と指導者との間の矛盾は順当に解決できるものである。

人民大衆と指導者との間の矛盾を順当に解決するためには絶えず大衆の思想政治工作を強め、絶えず人民大衆の政治的自覚をたかめることが必然である。社会主義社会における公民についていうならば、正しい思想と政治の視角なくしては生活と労働の意義を正しく理解することはできず、個人と集団あるいは国家との関係についても、また局部的利益と全体との利益、目前の利益と恒久の利益との関係についても正しく理解することはできない。大衆に対する思想、政治、教育の工作は最近多くの地方で目立って弱化されてきている。すでに少からざる指導者は「権力を得たならば命令を行使する」式の古い習慣に染まり、単純に行政命令に頼るやり方で大衆に対する思想政治工作にかえている。このような命令主義の傾向は官僚主義の作風の一つの表現なのである。彼等はしばしば大衆に向ってこうせ、ああせというだけで、なぜにそのようにしなければならないかをいわない。彼等はしばしば上から命ぜられた任務をそのまま大衆に移して完成させようとし、それらの任務が国家や大衆自身にとってどのような意義をもつかについて大衆が理解するまで教育を進めることをしていない。彼等は口をもっていながら、大衆の中で宣伝しようとしない。場合によって宣伝を行うことがあれば物事の有利な面だけを一方的に誇大化するので後になって大衆はだまされたような気がするし、あるいは物事の困難な面だけを誇大にとり上げ明るい面を示さないので大衆は悲観的になる。労働者の中の、農民の中の、知識分子の中の数多くの思想上の混乱はすべて指導者が思想政治工作を等閑視することから生ずるのであり、このような思想上の混乱は人民大衆と指導者との間の矛盾を複雑化していくのである。

先に述べた通り国家生活の中の大衆の位置からすれば彼等が全般的な社会主義建設の情況と困難を理解することはそもそも難しいことなのである。従って指導の上で大衆に対する思想政治教育をゆるめるならば大衆の中に若干の好ましくない思想傾向が生ずることは極めて自然であって、その責任は大衆にはなく指導にこそあるのである。指導者が「指導者」といわれる所以は彼等が常に行動的に大衆を指揮し得るからでないことは当然であって、より重要なことは彼等が大衆に対してはっきりと進むべき方向と道を指し示し、何故にその方向に進むのであるか、何故にその道に沿って進むのであるかを理解させるべき責任をもっていることである。大衆に対する思想政治教育を強化するためには、各単位の指導者が常に大衆に報告し、大衆と語り合い、世界の大勢と国家の大勢について正しい解説を与え、特に大衆が関心をもっている一切の切実な問題について正しい解説をしてやることが必要である。

大衆に対する思想政治教育工作の指導を強化するためには各級の党委員会、とりわけ党委員会の第一書記は是非この工作をとり上げ、常に大衆の思想状況を理解し、大衆の中の思想問題を解決しなくてはならない。また党と国家機関の各部門の指導者もかくあるようにすべきで、この工作を党委員会の宣伝部門や政府の教育部門に任せ放しにするようなことがあってはならない。

事実の証明するところであるが、指導者が官僚主義の克服に注意し大衆の思想政治教育に注意するほど人民内部の矛盾は小さくかつ解決が容易となり、これに反して指導者の官僚主義が甚しくなり大衆の中の思想政治教育が弱くなるほど内部の矛盾はますます大きく尖鋭化してくるものである。われわれが官僚主義の克服と大衆に対する思想政治教育の強化に努力しさえすれば人民大衆と指導者との間の矛盾はその場で解決ができ、人民の団結（最初に人民大衆と指導者との間の団結）は絶えず強化されるであろう。

われわれの党と広範な人民大衆とは血のつながりをもっている。このようなつながりは党が長期にわたって大衆と共に苦しい闘争を進めて来た過程において築かれ次第に強化されて来たものである。同時にわれわれの党は人民内部の矛盾を正しく処理することについての貴い経験を少からず積み重ねて来ている。過去において党は大衆を指導して一切の圧迫者を覆し、敵味方の矛盾の解決に勝利を示した。今後われわれの党は引続いておごりたかぶることを戒め、密接に大衆と連繋し、官僚主義やその他の誤った思想や在り方に対して決然と闘争を行うならば、われわれは必ずや大衆を指導して共に社会主義建設の途上にある一切の困難と障碍を克服し、正しい方法によって人民内部のいろいろの矛盾を解決することができるであろう。

五、人民日報社説「団結の願いから出発せよ」（全訳）

（人民日報 五七・四・一七）

一九四二年の整風運動に際してわれわれの党は「団結—批判—団結」という党内の闘争を進めるについての公式を示したが、これは同志間の意見のくいちがいを解決するには団結の願いから出発し、批判や闘争を通して、新しい基礎の上の新しい団結に達すべきことをいっているのである。整風運動を実施してから後、特に最近数年間の実績はこの公式は党内で用いられるだけでなく党外にも適

用できるものであつて人民内部の矛盾を処理する基本的な方法となつたことを証明している。

人民内部の矛盾は是非の問題であり、人民内部の矛盾を解決することは是非を明かにし、団結を強めることであつて、敵味方の間の闘争のように矛盾の一方の側を亡したり打倒したりすることではない。であるから人民内部の例えば人民大衆と政府との間、人民大衆の中の二つの部分の間、党と国家機関の中の上級下級の間、個人と集団との間、党と党以外との間にはすべて批判と自己批判を展開する方法によつてさまざまの異る意見のくいちがいと異つた利益から来る衝突を解決し、工作における欠点と誤りを克服することができるのである。

批判は習慣的なものにしなければならない。党の生活において、各級人民代表大会と政治協商会議において、国家機関の内部において、各級の党と国家工作員と人民大衆の日常の接触の間や人民大衆の間において、批判を自己批判はもつと盛になされるべきである。人民内部においてはいかなる人も他の人を批判できるし、いかなる人、いかなる機関団体も正しい批判は受けるべきである。われわれのいかなる党組織と国家機関にあつても、いかなる工作員であつても、その職位の高低、年令の多少、功労の大小、経歴の深浅、工作成績の良否に拘らず、誰もが批判を拒むいかなる特権、いかなる理由をもつてはいない。さまざまの措置によつて民主的生活を拡げ、人びとに自分の不満なことについて批判させる機会をもたせるべきである。われわれの社会や国家機関あるいは党組織の中ではすべて批判と自己批判を毎日の洗面や掃除のように日常生活の中で一日も欠かすことのできないもののように考えるような空気を作ることが

必要である。各方面の甚しい不良分子、あるいは悪人や悪事だけが批判を受けるべきだと考えてはいけないし、批判された場合、特に人前で批判された場合、余りに重く考えすぎて人びとが批判された人に変な眼を向け、批判を受けた人が顔も上げられぬような思いをしたりするようなことがあつてはならない。このような在り方は批判の展開に不利を与えるものである。

批判が人民内部の矛盾の処理に役立つかどうかについては一部の同志は別の見方をしている。彼等は批判は内部の矛盾を尖鋭化し、複雑化して、党と政府あるいは指導者側が受身の立場に置かれることを恐れている。しかし事実は果してそうであろうか。ここに官僚主義の態度に対する例を示そう。官僚主義は常に内部矛盾を作りあげる一つの重要な要素である。官僚主義は必ず大衆の不満をひき起すものである。指導機関がもし民主的な在り方をすすめて大衆の官僚主義に対する批判を支持すれば、ある期間の中だけでみると確かに矛盾は緊張し尖鋭化してくる。大衆が官僚主義をふり廻す人に対してひじように憤慨し、ひじように多くの意見を提出すれば、ひじように多くの問題が一度に指導者の前に並べたてられ、指導工作は一時困難になり受身の立場に立つことは避けられない。しかし実際には矛盾は別に尖鋭化されたわけでなく表面化されたのに過ぎない。矛盾が表面化され、問題が並べられたならばこれは解決するしかないので、これは問題解決の必要条件であり、望ましいことであつて悪いことではない。指導者は受身に立たされて次にはより大きな行動をとることができる。当然重大な欠点と誤りについて批判が進められた場合、ある党組織と国家機関の威信は影響を受けるかもしれないがこれとても恐れることはないのである。党組織と国家機関が正しい批判を受け入れ、率直に欠点と誤りを改めさえするならば、大衆はそのことから党と政府の人民事業に対する高潔な責任ある態度をよみとることができるのであつて、この場合党と政府の威信は傷つくのではなく更に高まりそして強固となるのである。反対にもし大衆の官僚主義的傾向に対する批判を支持しなかつたならば、ある期間内は問題は表面化せず、人びとの表面上は無事安泰に保たれるであろう。しかし、大衆が長期にわたつておさえつけられたまま自己の正しい意見と合理的な要求を出すことができない場合、一旦がまんできなくなれば彼等は冷静さを失つた過激な行為によつて官僚主義に反対し、甚しい場合直には解決できない問題をさえ解決しろと要求するに至るのである。このような場合、矛盾は事実尖鋭化し、複雑化してくるのであつて、指導者も必然的に一層受身の、一層困難な立場におかれることになる。矛盾と分裂は客観的に存在しており、これを消し去りおおいかくすことはできないものであることを知るべきである。これを正視せず、敢ておおいかくそうとすれば、その結果は必ず矛盾と分裂の一層の深刻化、尖鋭化を来すものである。われわれの実生活の中にも多くのこのような教訓をさがし出すことができる。

あらゆる批判がすべて人民内部の矛盾の処理に役立つということではない。団結の願いから発した同志的な真理を求める批判こそ、まさしく是非の弁別と団結の強化に役立ち、本当にわれわれの事業の推進力となり得るのである。

批判を行う目的は是非を明かにし、同志を団結させることにあるのであつて、ある個人のためにあるのではない。従つて誰が人を批判する場合でも人を救う気持、人に善を施す精神に満ちていなければならない。われわれの党内では、正しい態度で誤りを犯した同志に対処すべきことを提唱しており、転倒した同志に手を伸ばすべきで、傍でその誤りを改めるのを待つのではなく、積極的にがまん強くその誤りを改めることを援助してやり、わずかの進歩でもそれを励まし、それを歓迎してやることを提唱している。人民の内部にあつても同様にこの精神に基いて批判を展開すべきである。他人を批判する場合はどのようにしたならば批判を受けた人が誤りを改めるについての条件を備えるかを考えるべきで、故意に面子を損うようなやり方をとつてはならない。まして棍棒でなぐり殺すような態度で人民内部の誤りを批判したり、人民内部の矛盾に対処する如きは許されないことである。一部の同志は時にこの問題の処理がおろそかであり、特に批判されるものの欠点と誤りが比較的重大であると認められる場合に彼等は被批判者に対して「残酷な闘いと無情な打撃」を加えようとする。甚しい場合には誤りを犯した同志が悔悟の情を示し、援助と支持を受けたいと願つているときにさえ、彼等は同志的な態度でこれらの同志に力を貸そうとしないために、これらの同志は誤りを改めようとする意欲と勇気を失うに至るのである。これは人民の事業に対してひじような不利になるわけである。

批判というこの武器が分派主義者に利用されることについては特にこれを防ぐのに留意すべきである。批判は本来団結の願いから出発し団結の目的に達せしむべきである。分派主義者のあるものは批判を利用して自分と見解を異にするものや個人的に合わない同志に打撃を与え排斥しようとする。一部のものは批判を個人間における原則とかかわりのない紛糾の道具に使つたりさえする。これらの人が他人を批判する場合、団結の願いや同志的な態度どころか、打倒

Declassified in Part - Sanitized Copy Approved for Release 2013/02/05 : CIA-RDP81-01043R001800060003-9

してしまえないかを恐れ、相手がりつぱに誤りを改めることができるのを恐れるだけである。このような批判は事の是非を明かにし、団結を強めることができないだけでなく、是非を混淆させ団結を破壊するものである。われわれの党の歴史においても少からざるこのような教訓があつた。そして「団結——批判——団結」の公式も党内のマルクス主義者が一部の分派主義者に闘争する過程において発展して来たものであるし、セクト主義者が批判を利用して団結を破壊することに反対する有力な武器となつたのである。この経験は全国人民が銘記するに足るものである。

党組織、国家機関と企業の指導者は今日最先に大衆が充分に批判の武器を使用するよう励ましと援助を与えてやることが必要である。われわれの提唱する批判は団結の願いから出発し、批判を正しく発展させるためのものであつて、これによつて批判を制限する防壁にしようとするものではない。いろいろの理由から批判の意見に過激なものがあつたり、批判者が時に粗暴な態度やよくないやり方をとることも免れ得ないことであり、これは団結の願いから出発するという標準に合わないように見える。しかしセクト主義者やあるいはあるねらいをもつている不ていの徒が行う挑発や侮りの批判でさえないならば、指導者は批判者に対してはつきりとこれを保護する態度をとるべきである。第一に彼等の提出した意見の積極性を保護し、意見の中の正しい部分をとりあげてやることが必要である。たとえ少数の偏狭過激な意見があつてもその場でピシャリとおさえつけてはならない。われわれは批判を正しい方向に発展させるよう導き、大衆が次第に一方的な誤りを認識するよう教育すべきである。ただそれらの一方的な意見の中の合理的な部分と積極的な役割をも一しょくたにして消し去つてはならない。これは全面的な立場で一方的なものに対処すべきであつて一方的な立場で一方的なものに対してはならないということをいつているのである。言うものに罪なく、聞くもの以て戒となす、ということをわれわれの座右の銘となすべきである。指導者が大衆の積極性を保護する態度をとればとるほど大衆を正しい道に導くことが可能となり、指導者と大衆とは一層固く団結一致することができるのである。

六、中国共産党中央委員会「整風運動に関する指示」(五七・四・二七)(全訳)

(人民日報 五七・五・一)

(一)

わが党が一九四二年に開始した第一次整風運動は、偉大な革命の勝利という成果をもたらした。いまや、われわれの国家はすでに革命の時期から社会主義建設の時期に進み、新たなはげしい偉大な変革のさ中にある。社会の諸関係は根本的に変化し、人間の思想意識もそれにつれて変化した。わが党と労働者階級が、全社会の改造と新社会の建設をさらに一歩進めてよりよく指導し、一切の積極的勢力をより十分に動員配置し、団結できるすべての人びとと団結し、かつ消極的な力を積極的な力に転じて、偉大な社会主義国家建設の目標に向つて奮闘させようとするならば、同時に自己を改造しなければならない。しかるに党内にはこの新しい情勢と党の新任務を理解せずまたは十分理解していない同志が多数いる。同時にまた党が全国的に政権掌握の地位にたち、広範な大衆の支持をえているということから、多くの同志たちはややもすれば単純な行政命令のやり方を採用して問題を処理し、一部の立場のしつかりしていない分子は、旧社会における国民党の行き方の残りかすにやすやすとそまり、一種の特権思想をいだき、甚しきは、打撃を加え圧迫するという方法で大衆に臨むものがいる。ここ数年来、われわれの党内に、大衆から遊離し実際から遊離した官僚主義、セクト主義および主観主義が、新しくはびこつてきた。したがつて、中央は「団結の願いから出発し、批判と自己批判を通じて新しい基礎の上に新しい団結をうちたてる」という方針に基いて、党をあげて、新たに普遍的な徹底した反官僚主義、反セクト主義、反主観主義の整風運動を実施して、全党のマルクス主義思想水準を高め、作風を改善し、それによつて社会主義改造と社会主義建設の要求に応じうるようにする必要があると考える。

(二)

このたびの整風運動は、毛沢東同志が本年二月の拡大最高国務会議および三月に党中央委員会の招集した宣伝会議の席上で、中央委員会を代表して行つた二つの報告を思想上の指針とし、人民内部の矛盾を正しく処理する問題を当面の整風のテーマとすべきである。毛沢東同志のこの二つの報告は、すでに広範な幹部と知識分子に伝えられたが、今後はなおひきつづいて全党員と人民大衆に伝えられることになろう。この二つの報告が伝えられたことによつて、党内党外に熱烈な討論が引きおこされたが、わが党についていえばこれは事実上、整風運動の始まりである。党の各級委員会は、この二つの報告にかんする学習を組織し、この二つの報告の根本思想に基き、かつその他のいくつかの関係文献を参考にして、その地区、その部門、その単位の工作を総括し改善しなければならない。学習の過程において、各級の指導機関および幹部にとつて重要なことは、人民内部の矛盾を処理する問題の状況を点検し、「百花斉放、百家争鳴」「長期共存、相互監督」「勤倹建国」という党の方針についての実施状況を点検し、労働者大衆、農民大衆、将兵大衆、学生および知識分子大衆から遊離した官僚主義的現象を点検し、六億人民の団結、各民族各党派および広範な党外大衆との団結、全党の団結から出発しようとしないセクト主義の現象を点検し、実際の状況から出発しない主観主義の現象を点検して、中央の「人民内部の矛盾を正しく処理する問題」にかんする指示を真に徹底的に実行することである。一般党員については主として、人民のために服務すること、事があれば大衆と話し合うこと、苦しいことは大衆にさきだつてやり、利益になることは大衆のあとにすること、批判と自己批判を実行することを、かれらが理解することが要求される。知識分子の党員にたいしては、上にのべた項目のほかに、なおかれらが労働者農民大衆と結びつき、プロレタリアートの立場と、ブルジョアジーや

Declassified in Part - Sanitized Copy Approved for Release 2013/02/05 : CIA-RDP81-01043R001800060003-9

Declassified in Part - Sanitized Copy Approved for Release 2013/02/05 : CIA-RDP81-01043R001800060003-9

ブチ・ブルジョアジーの立場をはっきり区別し、個人主義と自由主義の傾向を克服し、党派性を強化することが特に要求される。思想方法上の主観性と一面性を克服するために、指導幹部と知識分子党員はこんごの適当な時期に別に弁証法的唯物論の学習を実施しなければならないが、この方面の学習にかんする計画はおって別に規定する。

（三）

このたびの整風運動は、厳粛かつ真剣に、しかも春雨のようにおだやかに行われる思想教育運動でなければならないし、適切な批判と自己批判の運動でなければならない。集会は少人数の座談会とグループ集会に限るべきである。同志がうちとけて話し合うという方式すなわち、個別にたがいに語り合うという方式を採用し、批判大会または闘争大会を開くべきでない。座談会であろうと、グループ集会であろうと、批判を行ったり、個別にたがいに語り合うときは、すべて思い切って批判を奨励し、「知っていることでいわないことはなく、いえばすべていいつくし、いったものは罪とならず、聞いたものは自分のいましめとし、あやまちがあれば改め、なければますます努力する」という原則を断固として実行し、自分のことをすべて肯定して他人の批判をこばむようなことがあってはならない。同時に批判するものに対しては、他人のすべてを抹殺したり、批判が一方的な度をこえた批判とならないように事実にもとづいて具体的に分析することを教えなければならない。一人ひとりがすべて心をむなしくして他人の意見に耳をかたむけ、積極的に他人に意見をのべなければならないが、批判される者が同意できない批判をむりに受けいれさせるようにしてはならない。原則的性質をもった争論については、それが可能とあれば必要な結論を出さなければならないが、ちがった意見を留保することをみとめねばならない。整風運動中に、検査によってあやまりをおかしたことが発見された人に対しては、法律や規律の重大な違反者でない限り、そのあやまりの大小を問わず、組織上の処分を加えず、積極的な忍耐づよい援助を与えて「過去のあやまりによって将来を戒め、病気をなおして人を救う」という目的を達成しなければならない。

非党員で自発的に整風運動参加をねがうものがあれば、歓迎しなければならない。しかしこれは全く自由意志に基くものであって、強制されたものであってはならない。同時にいつでも自由に身を引くことをもみとめなければならない。

（四）

党と広範な勤労人民との結びつきを強化し、多くの指導者が大衆から遊離している現象を徹底的に改めるために、整風運動に並行して、各級の党、政府、軍隊の労働力ある主要な指導者が一定時間労働者農民と一しょになって肉体労働に参加する方法を全党にわたって提唱し、かつこのやり方をしだいに恒久的制度としていくようにしなければならない。わが党の指導幹部は過去長期にわたって労働者、農民、兵隊の大衆と苦楽を共にしてきたが、かかる大衆と密接に結びつくというすぐれた作風こそは、中国革命の勝利を保証した基本的要素の一つである。しかるに最近の数年このかた、多くの同志のなかでこの面の退歩をきたしたものがある。当面の党の任務は、整風学習を実施し、党内の思想認識を高め、活動上の欠点やあやまりを改めるほかに、なお実際生活において、わが党の艱苦にたえぬいて奮闘するすぐれた伝統を完全に保持し発揚し、かつさらに一歩をすすめて党および国家の指導者の頭脳労働と肉体労働を結び合わせる根本的な制度をうちたてることに着手し、指導者と大衆を打って一丸とし、人民内部の関係の面目を一新させ、官僚主義、セクト主義、主観主義、旦那的気風を大いになくさなければならない。党と国家の指導者の頭脳労働と肉体労働を結び合わせるやり方は、まず党内の少数の指導者からはじめるべきである。この種の肉体労働はきわめてわずかであっても効果がある。経験をつみ、適当な段階をへたのち、あらためて計画的に逐次多少とも労働に従事できる党、政府、軍隊の指導者と経済、文化組織の主要な管理者に及ぼすようにする。この問題にかんして、具体的な方法を規定する必要があるがそれは別に中央で特別な指示をおこなう。

（五）

このたびの整風運動は、まず県級以上、軍隊の団級以上の党組織および大きな工場鉱山、大学専門学校の党組織から開始し、また指導幹部の思想作風を点検することから開始しなければならない。党の各省委員会、市委員会、自治区委員会は、同時にいくつかの基層党委員会を選択して整風学習を実施し、その経験にもとづいて運動を漸次おしひろめるようにしてもさしつかえない。

整風運動の実施にあたっては、各単位は指導グループを組織しなければならない。党委員会の第一書記はかならずみずから責任をもってしっかりと指導しなければならない。整風計画は整風運動と日常工作の双方とも支障をきたさないという原則を貫徹しなければならない。同時に、整風運動の進行と工作の改善とを結び合わせ、人民内部の矛盾の具体的解決と結び合わせるべきで、門をとざして整風を行い、工作に支障をきたすようなことは避けなければならない。整風の組織的な指導規定と具体的な工作計画は、中央直属の党委員会、中央国家機関の党委員会、総政治部および各省（市）委員会、自治区の党委員会がそれぞれ規定して実行し、かつ本指示を受けとってから二週間以内にその具体的計画を中央に報告するよう希望する。

七、人民日報社説「なぜ整風をしなければならないか」（全訳）

（人民日報　五七・五・二）

プロレタリアート革命はマルクスの言っているように常に自己批判を行っている。自己批判は過去の誤りや欠点の中から教訓を得て将来の勝利のための条件を整えるためである。実際にプロレタリアートの歴史的勝利は常に徹底した自己批判に伴ってもたらされた。ロシヤの一九一七年十月革命の勝利はロシヤ共産党の右翼日和見主義者に対する批判の結果である。中国の一九四九年の革命の勝

Declassified in Part - Sanitized Copy Approved for Release 2013/02/05 : CIA-RDP81-01043R001800060003-9

Declassified in Part - Sanitized Copy Approved for Release 2013/02/05 : CIA-RDP81-01043R001800060003-9

利は中国共産党の党内左翼教条主義、セクト主義、右翼日和見主義に対する批判の結果である。――この批判の大衆的運動は一九四二年の整風運動である。

この度われわれの党は新しい整風、新しい自己批判を進めることを決定した。どのような情況がわれわれにこの新しい自己批判を進めさせたのであろう。そしてわれわれはどのような新しい勝利をかちとろうとするのであろうか？

党中央委員会の整風運動に関する指示は実質的に党の第八回全国代表大会の決議の続きをなすものである。第八回大会の決議は『社会主義改造の決定的な勝利に伴つてわが国のプロレタリアートとブルジョアジーとの間の矛盾は基本的に解決され、数千年来の階級搾取制度の歴史はすでに基本的に終末を告げた。従つてわが国内のおもな矛盾はすでに敵対階級間の矛盾ではなく、人民の先進工業国家を建設しようとする欲求と立遅れている農業国家の現実との間の矛盾であり、経済、文化を急速に発展させようとする人民の欲求と人民の欲求を満足させ得ない現実の経済、文化の状況との間の矛盾である。明かに党は党の歴史の上からいつてもあるいは全体的な国家の歴史の上からいつても全く新しい情勢と任務に当面している。敵対階級間の矛盾はすでに国内の主要な矛盾とはなり得ないのであるから、国内問題における党の主要な任務は全体の人民を団結して生産を発展させることとなるのであり、自然界との闘争であるともいえるわけである。しかしこれは新情勢下の国内の主な矛盾が人と自然界との矛盾に変つてしまつた、といつているのではない。人と自然界との闘争は今までもまたこれからも社会を通して進むものであり、一定の生産関係を通して進むものである。従つて人民の先進工業国家を建設しようとする欲求と立遅れている農業国家の現実との間の矛盾、経済、文化を急速に発展させようとする人民の欲求と人民の欲求を満足させ得ない現実の経済、文化の状況との間の矛盾は、現実の社会生活の中では当然人と人との間の矛盾として表れるのであつて、ただこれらの矛盾は敵対階級間の矛盾が人民内部の矛盾に変つたというだけのことなのである。いわゆる全体の人民を団結させる、あらゆる積極的な力を結集し消極的な力を積極的な力に転化させる、ということは、正しく人民内部の矛盾を処理するということにほかならない。この度の整風運動の目的も党を挙げて人民内部の矛盾を正しく処理することを学びとり、それによつて社会主義建設、社会主義国家建設の偉大な任務をりつぱに完成発展せしめようということなのである。

人民内部の矛盾を正しく処理するということはもちろん今になつてはじめて発生した問題ではない。国際プロレタリアート革命の運動が始まると共に、無産階級自体の団結、勤労農民の団結、勤労知識分子の団結の過程があり、この過程も人民内部の矛盾を正しく処理するという過程であつた。マルクス、エンゲルス、レーニン、その他マルキシズムの教義を作つた人たちの無産階級の内部の団結と国際的団結、労働者と農民の同盟、無産階級独裁と社会主義的民主主義、社会主義国家における官僚主義反対等に関する理論はすべてわれわれが今日人民内部の矛盾を処理するに当つての指針である。中国にあつては、その具体的な歴史的条件からわれわれの革命闘争の発展と農民団結の工作、都市小資本階級と民族資本階級団結の工作、異る階級、階層の利益を調整するためにとつた各種の政策とは特に密接な関係をもつている。われわれの党が革命人民を指導して革命根拠地と革命武装力を得てから以後、われわれが人民内部の矛盾を処理する問題にさらに新たな任務が加わつた。すなわち政府と人民との関係、政府の上級下級の間の関係の正しい処理、軍民関係と軍隊内における士官と兵卒との関係の正しい処理等々である。人民内部の矛盾を処理する過程でわが党は大衆路線の工作方法を発展させると共に、「団結の願いから出発し批判と自己批判を経た新しい基礎から新しい団結に到達する」という原則を確立した。われわれの国家は長い期間圧迫された国家であり、われわれの党は長期にわたつて圧迫された党である。さまざまな苦しい闘争の経験は、われわれの党をわれわれにとつて唯一のたよりである人民大衆に対しては特に慎重であり、敵に対する関係と人民に対する関係とを特に厳重に区別することを余儀なくさせた。また抗日戦争の折、毛沢東同志は党政工作者と解放軍の官兵に「味方にはおだやかに、敵には強く」というくだけたスローガンを与えた。一九四九年、中国革命の勝利の際、毛沢東同志は「人民民主独裁論」の当中で「人民内部の民主的な面と反動派に対する独裁の面を相互に結びつけることが人民民主独裁である」とはつきり指摘している。毛沢東同志はこの論文の中でさらに人民内部においては説得の方法を用いるべきでおしつけるような方法を用いるべきではないことを強く指摘している。

「人民の国家は人民を保護する。人民の国家であつてはじめてその人民は全国的な範囲と全体の規模において民主的な方法によつて自分を教育し、自分を改造し、自らを内外の反動派の影響（この影響は現在でもひじように大きく将来も長期にわたつて存在し急速に消滅させることはできない）から脱却させ、旧社会からもちこんだ悪い習慣と悪い思想を改造し、反動派の呼びかける誤つた方向に向わず、引続き社会主義社会と共産主義社会の発展に向つて進むことができるのである。」

「われわれがこの面に用いる方法は民主的な説得の方法であつておしつける方法ではない。人民が法を犯す場合、やはり処罰したり、苦役につかせたり、死刑に処したりはする。しかしこれはある特殊の場合であつて、反動派に対しては一つの階級的独裁であるとする立場とは原則的に区別されるものである。」

毛沢東同志が今年の二月最高国務会議で行つたところの、人民内部の矛盾を正しく処理することについての説明における見方とこの見方とは一脈相通じているものである。しかし社会主義革命がすでに基本的に成功した現在においては、この理念を特別に発展させ、発揮させて、全党と全国人民の間に大規模な宣伝教育を進めてこそ新しい、そして偉大な歴史的意義があるといえよう。

すでに述べたように社会情勢は現在根本的に変化している。かつての反動統治階級はすでに覆えされて、以前は労働者階級と対抗的な矛盾をもつていた民族資本階級も社会主義を擁護する立場に転じた。そしてこの階級に属するものはまだ完全には搾取を放棄していないが、次第に自らの力によつて生活を営むところの労働者に転化しつつある。このように全般的な国内政治においてはまだ反革命のかすが残つているのであつて、従つて敵味方の矛盾はまだ存在している（これらの存在を軽視することはひじように危険である）。しかし敵味方の矛盾が次の位置に退いたことによつて人民内部の矛盾が舞台の中央に位置を変えて来たのである。だがこれは人民内部の矛盾がわが国で現在尖鋭化して来たという意味ではない。社会主義

Declassified in Part - Sanitized Copy Approved for Release 2013/02/05 : CIA-RDP81-01043R001800060003-9

利は中国共産党の党内左翼教条主義、セクト主義、右翼日和見主義に対する批判の結果である。――この批判の大衆的運動は一九四二年の整風運動である。

この度われわれの党は新しい整風、新しい自己批判を進めることを決定した。どのような情況がわれわれにこの新しい自己批判を進めさせたのであろうか。そしてわれわれはどのような新しい勝利をかちとろうとするのであろうか？

党中央委員会の整風運動に関する指示は実質的に党の第八回全国代表大会の決議の続きをなすものである。第八回大会の決議は「社会主義改造の決定的な勝利に伴つてわが国のプロレタリアートとブルジョアジーとの間の矛盾は基本的に解決され、数千年来の階級搾取制度の歴史はすでに基本的に終末を告げた。従つてわが国内の主要な矛盾はすでに敵対階級間の矛盾ではなく、人民の先進工業国家を建設しようとする欲求と立遅れている農業国家の現実との間の矛盾であり、経済、文化を急速に発展させようとする人民の欲求と人民の欲求を満足させ得ない現実の経済、文化の状況との間の矛盾である。明かに党は党の歴史の上からいつても或いは全体的な国家の歴史の上からいつても全く新しい情勢と任務に当面している。敵対階級間の矛盾はすでに国内の主要な矛盾とはなり得ないのであるから、国内問題における党の主要な任務は全体の人民を団結して生産を発展させることとなるのであり、自然界との闘争であるともいえるわけである。しかしこれは新情勢下の国内の主な矛盾が人と自然界との矛盾に変つてしまつた、といつているのではない。人と自然界との闘争は今までもまたこれからも社会を通して進むものであり、一定の生産関係を通して進むものである。従つて人民の先進工業国家を建設しようとする欲求と立遅れている農業国家の現実との間の矛盾、経済、文化を急速に発展させようとする人民の欲求と人民の欲求を満足させ得ない現実の経済、文化の状況との間の矛盾は、現実の社会生活の中では当然人と人との間の矛盾として表れるのであつて、ただこれらの矛盾は敵対階級間の矛盾が人民内部の矛盾に変つたというだけのことなのである。いわゆる全体の人民を団結させる、あらゆる積極的な力を結集し消極的な力を積極的な力に転化させる、ということは、正しく人民内部の矛盾を処理するということにほかならない。この度の整風運動の目的も党が挙げて人民内部の矛盾を正しく処理することを学びとり、それによつて社会主義建設、社会主義国家建設の偉大な任務をりつぱに完成発展せしめようということなのである。

人民内部の矛盾を正しく処理するということはもちろん今になつてはじめて発生した問題ではない。国際プロレタリアート革命の運動が始まると共に、無産階級自体の団結、勤労農民の団結、勤労知識分子の団結の過程があり、この過程も人民内部の矛盾を正しく処理するという過程であつた。マルクス、エンゲルス、レーニン、その他マルキシズムの教義を作つた人たちの無産階級の内部の団結と国際的団結、労働者と農民の同盟、無産階級独裁と社会主義的民主主義、社会主義国家における官僚主義反対等に関する理論はすべてわれわれが今日人民内部の矛盾を処理するに当つての指針である。中国にあつては、その具体的な歴史的条件からわれわれの革命闘争の発展と農民団結の工作、都市小資本階級と民族資本階級団結の工作、異る階級、階層の利益を調整するためにとつた各種の政策とは特に密接な関係をもつている。われわれの党が革命人民を指導して革命根拠地と革命武装力を得てから以後、われわれが人民内部の矛盾を処理する問題にさらに新たな任務が加わつた。すなわち政府と人民との関係、政府の上級下級の間の関係の正しい処理、軍民関係と軍隊内における士官と兵卒との間の関係の正しい処理等々である。人民内部の矛盾を処理する過程でわが党は大衆路線の工作方法を発展させると共に、「団結の願いから出発し批判と自己批判を経た新しい基礎から新しい団結に到達する」という原則を確立した。われわれの国家は長い期間圧迫された国家であり、われわれの党は長期にわたつて圧迫された党である。さまざまな苦しい闘争の経験は、われわれの党をわれわれにとつて唯一のたよりである人民大衆に対しては特に純正であり、敵に対する関係と人民に対する関係とを特に厳重に区別することを余儀なくさせた。また抗日戦争の折、毛沢東同志は党政工作者と解放軍の官兵に「味方にはおだやかに、敵には強く」というくだけたスローガンを与えた。一九四九年、中国革命の勝利の際、毛沢東同志は「人民民主独裁論」の著中で「人民内部の民主的な面と反動派に対する独裁の面を相互に結びつけることが人民民主独裁である」とはつきり指摘している。毛沢東同志はこの論文の中でさらに人民内部においては説得の方法を用いるべきでおしつけるような方法を用いるべきではないことを強く指摘している。

「人民の国家は人民を保護する。人民の国家であつてはじめてその人民は全国的な範囲と全体の規模において民主的な方法によつて自分を教育し、自分を改造し、自らを内外の反動派の影響（この影響は現在でもひじように大きく将来も長期にわたつて存在し急速に消滅させることはできない）から脱却させ、旧社会からもちこんだ、悪い習慣と悪い思想を改造し、反動派の呼びかける誤つた方向に向わず、引続き社会主義社会と共産主義社会の発展に向つて進むことができるのである。」

「われわれがこの面に用いる方法は民主的な説得の方法であつておしつける方法ではない。人民が法を犯す場合、やはり処罰したり、苦役につかせたり、死刑に処したりはする。しかしこれはある特殊の場合であつて、反動派に対しては一つの階級的独裁であるとする立場とは原則的に区別されるものである。」

毛沢東同志が今年の二月最高国務会議で行つたところの、人民内部の矛盾を正しく処理することについての説明における見方とこの見方とは一脈相通じているものである。しかし社会主義革命がすでに基本的に成功した現在においては、この理念を特別に発展させ、発揮させて、全党と全国人民の間に大規模な宣伝教育を進めてこそ新しい、そして偉大な歴史的意義があるといえよう。

すでに述べたように社会情勢は現在根本的に変化している。かつての反動統治階級はすでに覆えされて、以前は労働者階級と対抗的な矛盾をもつていた民族資本階級も社会主義を擁護する立場に転じた。そしてこの階級に属するものはまだ完全には搾取を放棄していないが、次第に自らの力によつて生活を営むところの労働者に転化しつつある。このように全般的な国内政治においてはまだ反革命のかすが残つているのであつて、従つて敵味方の矛盾はまだ存在している（これらの存在を軽視することはひじように危険である）。しかし敵味方の矛盾が次の位置に退いたことによつて人民内部の矛盾が舞台の中央に位置を変えて来たのである。だがこれは人民内部の矛盾がわが国で現在尖鋭化して来たという意味ではない。社会主義

Declassified in Part - Sanitized Copy Approved for Release 2013/02/05 : CIA-RDP81-01043R001800060003-9

制度は人類史ではまだ若い歴史しかもっていないし、わが国は特に幼く、その強大な生命力を表現しはじめたばかりである。人民内部の搾取制度と生産手段の私有制度から生じた数多くの矛盾は現在消滅しつつあるし人民の団結はひじょうに強固になり拡大されてきた。しかし歴史というものは絶えず矛盾の発展の中で前進するものである。わが国の社会生活が社会主義の軌道にやっと乗ったからといって矛盾がないわけではない。また一方資産階級、小資産階級とその知識層は現在の全般的な生活の大きな変革の中において、新たな環境に適応できないかあるいは完全な適応ができないため、自己改造を続ける上でまだ長い時間を必要としている。また他の一方では労働者階級、労働者階級の政党である共産党と共産党を中核とする人民政府は、社会主義の建設を指導することに経験が乏しいためさまざまな誤りを起すこともやむを得ないのである。われわれは以前「再びプロレタリアート独裁の歴史的経験について」という論文の中で指摘したことがあるが、欲求に適応した基本制度の下においてもなお生産関係と生産力の間、上部構造と経済基盤との間には依然としてある程度の「量的変化」の段階の矛盾が存在しており、絶えずその調整を行わなければならないのである。なおかつ正しい制度があればその制度の正しい運用が必要であり、さらに正しい政策、正しい工作方法と工作のもっていき方が必要となる。これらの一切はすべて人民内部ではいろいろの形の矛盾、特に指導者と大衆との間の矛盾となって表れるものである。われわれは経験にも乏しいのであるからこれらの面についてより多くの問題、より複雑な任務に遭遇することは避けられない。

これらの情勢に対し、社会主義社会における人民内部の矛盾の発展に対しては二つの態度があり得る。その一つは盲目的、無自覚的、絶対的な態度であって、ただひたすらに社会主義社会内部の統一と一致を強調し、あるいは指導の正しさと権威を強調し、人民内部に客観的に存在している矛盾を否認しまたは重視せず、指導工作における誤りや欠点を否認しまたは重視しないのである。他の一つは自覚的、分析的、自己批判的な態度であって、社会主義社会における人民内部の統一と一致、社会主義社会における人民内部の矛盾をまず認め、指導工作の成功を確信し、一定の範囲における集中統制の必要を認め、指導工作における誤りと欠点の存在を肯定し、社会主義社会において民主生活をひろげ、批判と自己批判をひろげることの必要性を肯定するものである。前者の態度は形而上学的な態度であり、後者の態度は弁証法的な態度である。前者の如き態度は指導工作において容易に官僚主義、セクト主義、主観主義的傾向に発展し、甚しい場合特殊な情況においては貴族主義化し独裁主義的傾向に発展し、社会主義社会の発展を停滞、硬化せしめることとなり、人民内部の矛盾が表面化された場合われわれに判断を失わせ、それを敵味方の間の矛盾と誤って判断させ、敵に対する方法で人民に対処せしめることとなり、それにより人民内部の矛盾は敵対性の矛盾にまで発展する危険をもつに至るのである。後者の態度は官僚主義、セクト主義、主観主義の傾向に対して常に闘争を要求し、それによって社会主義社会の絶え間ない生成発展を維持するものであり、人民内部の矛盾に対しつねに明せきに、客観的に、予測性に富む態度で臨むことをわれわれに要求し、また人民内部の矛盾と敵味方の間の矛盾とを厳密に区別し、人民に異った意見があったならば敢て自由に発展させ、自由に討論でき、人民内部の矛盾が容易にいつでも正しく解決でき、対抗性の矛盾にまで発展せしめないようにすることを要求しているものである。

党中央委員会はわが国の社会主義革命が基本的に完成された条件の下に党を挙げて整風運動を進めるべきことを決定したが、これはすなわち全党がいま述べた後者の態度で新たな社会情勢に対処し、人民内部の矛盾に対処し、自己の工作に対処することを学びとり、全党が自覚的にわが国の社会事業を、わが国の政治生活を、われわれの国家全体を生き生きと発展する方向に導こうとするものである。

われわれの党の工作が偉大な光栄ある成功をかち得たことは疑う余地がない。総体的にいえばわれわれの党は密接に大衆と結ばれており、これは人びとの否定し得ない事実である。しかし指導者の任務は自らの成功に酔うことではなく、つねに地平線の上にある新たな事物を発見し、それに対して適時に適切な手順を下すことである。われわれの目の前にはひじょうに多くの積極的な新事物があるが消極的な新事物もある。これらの消極的な新事物とは、党内の多くの同志が新しい社会情勢にうとく、人民内部の矛盾がわが国の歴史のステージでは敵味方の矛盾に入れかわって主要な位置についた事実を悟らず、また敵味方の矛盾と人民内部の矛盾とを厳密に区別することがわからなかったり不充分であったりしたため、人民内部の矛盾を正しく処理することができないことをいっているのである。革命の勝利の後、党内の官僚主義、セクト主義、主観主義の傾向は新らしく生長しており、多くの同志は単純な行政命令のやり方で問題を処理することを喜び、名誉ある地位とさまざまな特権に対してひじょうな興味を示し、大衆の中に入りこみ、大衆と苦楽を共にし、大衆路線の工作方法をとることを喜ばず、その中の少数のものはかっての国民党のやり口に染まり、労働者、農民、学生、軍人、兵卒、知識分子、民主党派、少数民族等の大衆を自分と同じ人間として扱わず、彼等に話合う機会を与えず、もし彼等が不満を抱いたりするとこれをたたきつける方法をとっているのである。これらの低劣な現象は少いのであるが、しかしもしこれを断固として改善しないならば人民の利益と社会主義の利益は損害を受けることになり、われわれの党と大衆との間のつながりは悪影響を受け、一切の積極的な力を結集することができないだけでなく、甚しい場合は積極的な力が消極的な力に変ってしまい、われわれの国家は生成発展への道を歩むことはできなくなるのである。極めて明かにわれわれの党としてこのような情況が今後も続いていくことを許しておくわけにはいかないのである。

われわれは「団結―批判―団結」の方法によって党内一部同志の官僚主義、セクト主義、主観主義的傾向を克服するだけでなく、党のすべてに社会主義革命以後の新しい社会情勢を認識させ、社会主義社会の内部の矛盾の発展の法則を認識させ、全党に広範な大衆とのつながりを更に強化させ、大衆と苦楽を共にするすぐれた伝統を発揚させ、全国に民主生活をひろげ、批判と自己批判の方法をひろげ、指導者と大衆との間の矛盾がたやすく発見でき容易に解決できるようにし、全体の人民が社会主義社会の中で充分な自由と平等と自己が主人であるとの感じを抱かせなければならない。このようにしてはじめて彼等は容易に旧時代の影響から脱け出すことができ、一図積極的に社会主義の経済と文化を建設することとなるのである。

指導者が大衆から離れる一つの重要な原因は彼等が筋肉労働から

Declassified in Part - Sanitized Copy Approved for Release 2013/02/05 : CIA-RDP81-01043R001800060003-9

Declassified in Part - Sanitized Copy Approved for Release 2013/02/05 : CIA-RDP81-01043R001800060003-9

離れていることである。国家工作員の頭脳労働と労働者、農民の筋肉労働を完全に結びつけることは現在の社会発展のレベルではまだ不可能である。しかしそれは彼等の頭脳労働と労働者、農民の筋肉労働との間の大きな溝が破り得ない、あるいは破るべきではないということをいつているのではない。党中央委員会の指示は、各級の党政軍の指導者、一番先に党内の少数の指導者で多少とも筋肉労働のできるものは一部分の時間を割いて労働者、農民と一しよに筋肉労働に加わるよう要求している。中央委員会の指示は、このようにすることによつて指導者と大衆とは一つになり、人民内部の関係は面目を一新し、官僚主義、セクト主義、主観主義、きよう慢な態度は大いに減るだろうと述べている。

党中央委員会の整風運動に関する指示を徹底して行うことは、われわれの党と全国人民大衆とのつながりをひじように強固にするだけでなく、われわれが新しくうちたてた社会主義の生産関係をひじように強固にし、われわれの建設した社会主義国家をひじように強固なものにするということは理解しえられると思う。

一九四二年の整風運動がわが国の人民革命闘争の勝利を保証したと同様、現在の整風運動はわが国の社会主義事業の勝利を保証し、近い将来わが国を豊かで強く、進歩した、いきいきと絶えず前途に向つて発展する偉大な社会主義国家に築き上げることが可能であることを保証するものである。

八、人民日報社説「なぜ和風細雨のような方法で整風するか」（全訳）

（人民日報 五七・五・七）

わが党中央は最近全党で官僚主義に反対し、セクト主義に反対し、主観主義に反対する普遍的且つ徹底的整風運動を行うことをあらためて決定した。これはわが党が再び自己教育と自己改造を行うということである。このたびの整風運動を経験することによつてわが全党同志はマルクス・レーニン主義の思想的水準を一層向上させ、わが国の大発展の現状に十分に適応し、わが党の当面する新しい歴史的任務を担当することができ、ひいては全党及び全国人民をしてさらに一層緊密に団結させ、社会主義改造並びに社会主義建設の上に新しくかつさらに偉大な勝利をもたらしめるであろう。

まさに運動のこうした性質と目的に基づき、党中央は整風に関する指示の中で次のように規定している。このたびの整風運動は厳粛かつ真剣であると共に和風細雨にも似た穏健な思想教育方法と適正な批判及び自己批判の方法を採り、整風運動中に誤りを犯したことを摘発された者に対しては、誤りの大小にかかわらず重大な違法紀律違反以外は何ら組織上の処分を行わず、かえつて積極的辛棒強い援助を与え、かくするこ[illegible]によつて「懲前毖後、治病救人」〔注…前を懲らし後をいましめ、[illegible]を治し人を救う〕の目的を達成しなければならない。

何故かかる方針と方法を採つて整風をしようとするのであろうか？　これには二つの原因がある。一は、もしわが党が新しい形勢のもとに生れた党内の不良現象、いい換えれば大衆から離れ実際から遊離した官僚主義的、セクト主義的並びに主観主義的やり方に対して見て見ぬふりをし、適時厳粛真剣な整頓をしないならば、かかる悪風に染まつた党員に教育を受けさせることもできず、彼らを錯誤のどろ沼から救い出すこともできないのみならず、わが党と人民大衆の連携に重大な損害を与え、わが党をして新しい歴史時期に処して人民を指導して国家を建設する困難かつ大なる任務を有効に担当することを不可能ならしめるものである。これは人民に奉仕することをもつて自己の天賦とする労働者階級政党にとつて当然極めて危険なことである。しかし別の面で、もしわが党が自己のやり方を整頓するためにすべての誤りを犯した同志に対して紀律処分することを一方的に強調し、はなはだしきは紀律処分をもつて思想教育に代え、懲罰主義を作り上げるならば、これまたわが党にとつて極めて危険なことである。

わが党はすでに全国的な執政党であり、われわれが党内の誤りを正しく処理できるか否かは単に党内の問題であるばかりでなく、国家生活に影響を及ぼす重大問題である。もしわれわれが説得教育という方法によらずして圧服によつて党内の悪風を整頓し、誤りを犯した党員に対するならば、党の活動は必ずや損失をこうむるであろう。周知のように、封建帝王統治時代は、常にいわゆる一朝の天子一朝の臣であつて、東風が西風に勝つか、西風が東風に勝つかのどちらかであつた。これは反動階級内部で利害の異なる派閥や集団が相互に陥れあい排斥しあいをやることから必然的に起つた結果である。しかしわが党は労働者階級の、そしてマルクス・レーニン主義の党であつて、党内には利害を異にして相対立することを許すような派閥も集団もないから、勿論反動階級の歩んだ道を歩むことなく、正しい原則に照して党内の誤りを処理して行く完全な可能性をもつている。

多年毛沢東同志を首脳とする党中央委員会の指導のもとに、わが党は整風運動中にあつても、あるいは日常の党内の錯誤処理に当つても、常に上述したごとき誤つたやり方を徹底的に排斥し、正しい方針を堅持して来た。すなわち党内の誤りに対してはそれぞれ別個の対処方針を採り、また異なつた党内の誤りの情況には異なつた処理方法を採つたのである。党内にまぎれこんだ反革命分子、党内であくまで分裂活動を進めようとする階級的異分子その他救いがたい腐敗堕落分子に対しては党はいずれも強硬な態度をもつて彼らを党内から排除した。しかし、誤りを犯した同志に対しては、その犯した誤りが党内的のものである限り、また党内に留めて改めることができ、かつ当人も改めたいと望む限りは、党はすべて「前を懲らし後をいましめ、病を治して人を救い」「思想をはつきりさせると共に同志を団結する」という原則を断行し、思想的教育に重点をおき、紀律違反として軽々しく処分することをつつしんだ。

何故わが党は党内の誤りに対してこのような処理原則を採ろうとするのであろうか？　それは党内の正しい意見と誤つた意見の矛盾は一般的な情況のものでは通常いわゆる是非問題に属するものであり、それは人民内部の矛盾であつて敵味方の間に存在する敵対性の矛盾ではないからである。わが党が党内の誤りを処理する目的は誤りを犯した同志を許す...

Declassified in Part - Sanitized Copy Approved for Release 2013/02/05 : CIA-RDP81-01043R001800060003-9

Declassified in Part - Sanitized Copy Approved for Release 2013/02/05 : CIA-RDP81-01043R001800060003-9

志を教育するためにも、その他の同志を教育するためにも全体が過去の誤りの中から教訓をくみ取り、思想認識上の水準を向上させ、再びかつて犯した誤りを二度と重ねさせてはならないのである。しかしこうした目的を達成するには教育に重点をおく原則を採り、誤りを犯した同志に対しては実際に則した正しい批判をし、誤りを犯した原因については具体的な分析を進め、かつ誤りを改める方法と道を発見しなければならない。そうしなければ必ず新しい誤りを作り出すにちがいない。劉少奇同志は党の第八回全国代表大会で行つた政治報告の中でこう云つている。「誤りを犯した同志に対して厳重に処罰し、乃至はこれを党外に駆逐することは極めて容易である。しかしもし何故誤りを犯したかという思想問題が解決されないならば、厳罰も党が再び同様の誤りを犯さないことを保証することはできず、それどころか、さらに大きな誤りを犯すに到るであろう」と。

われわれが党内の誤りを処理する場合、もとより工作中誤りを犯した同志は思想上で消極的な要素を持つていることにも目を向けなければならないが、同時にこれら同志が思想上積極的な要素も持つていることを軽視して、一概に抹殺してしまう態度を採つてはならない。このことを指摘しておくことは人民内部の矛盾を正しく処理し、また党内の誤りを処理する上に極めて重要である。わが党の絶対多数の同志はいずれも人民のために服務するすぐれた品性をもつており、党のため、また人民のため多くの有益な工作をしている。彼らの中の一部の者が工作中に誤りを犯した理由は、主として彼らの思想認識上にまだ部分的に誤りがあるためであり、特に彼らがまだ世界を客観的に見る弁証法を自覚して活用し自己の思想を指導

し、自の行動を指導することができないからである。彼らの動機そのものはしばしば良いのであるが、ただ思想方法や工作方法がぴつたりしていないため（ぴつたりしていないとは客観世界の運動規律と符合せず、すなわち唯物弁証法に違反していることである）やりそこない、誤りが起きるのである。従つて彼らは党の適当な批判と教育を受けた後は、一般に改めることを希望し、誤りを改めることもできるのである。しかし、思想認識の向上には長時間を要するものであり、誤りを改めたいと希望するということが再び誤りを犯さないということに等しいのではない。そこで不断の再実践再教育が不可欠になつて来るのである。いかなる人間も正しさと誤り、成功と失敗の比較の中から一歩一歩真理に近づくものであつて、いかなる誤りも犯さぬ人間というものはあり得ない。まさに党はこうした情況から出発して、誤りを犯した党員に対し、適時その誤りを指摘あるいは処理をしなければならないが、さらに重要なことは誤つた思想の根源を分析し、誤りをしてその対立するもの——誤りを治療する処方たらしめ、かつ情熱をもつて辛抱づよく彼らが誤りを改めるよう援助しなければならない。彼らが誤りを改めることを望む限り、一般的には組織処分をする必要はなく、ことに重きに失するような組織処分をするべきではない。かくすることによつて、はじめて同志が誤りを改めるよう教育し、かつ引き続き共に工作をするよう同志を団結する目的を達成することができるのである。またこうすることによつて、党が党員の誤りを処理したことが党の団結を弱めることなく、かえつて必ず、さらに党の団結を強固ならしめるものである。これに反し、もし誤りを犯した同志は何の取り柄もないと考えて、その革命の願望や工作の成功に対しても「ひとおもい」に抹殺してしまうならば、誤りを犯した同志がそれを改めるよう教育できるどころか、彼らの不満を招き、はなはだしきは党の団結を破壊する重大事となり、党の組織をして鬼気ただよう不安と不穏の状態に陥れるであろう。

事実の証明するごとく、わが党が誤りを犯した同志に対しては思想教育に重点をおき、軽々しく紀律処分を行わなかつたことは正しかつた。従来、わが党内にはいろいろな誤りを犯した若干の同志がいたが、その中の少数のものが紀律処分を受けただけである。しかし党が彼らに対してとつた処理は実際に則した正しいものであり、同志を団結させ教育しようとする願いから出発したものであつたから、大部分の情況下で彼らの積極性に打撃を与えることもなく、かえつて彼らをしてすみやかに誤りを改め、引き続き党のために工作につとめるよう促した。

わが党の性質並びにその負う所の任務から党内では高度の集中を必要とし、所要の厳格な紀律を欠くことができぬことは当然はつきりしておかなければならない。しかし同様にはつきりしていることは党内の集中は必ず民主の基礎の上に築かれねばならず、党の紀律は党員の自覚の基礎の上に築かれねばならぬということである。そのためには平時あるいは整風運動を問わず民主を発揚するよう指導し、批判と自己批判を発展させ和風細雨のような説得教育によつて党内の思想問題を解決しなければならない。これは党の集中統一的指導を妨害するものではなく、かえつて強化するものであり、党の紀律を弱めるものではなく、かえつて強めるものである。もちろん極く少数の違法や紀律違反から重大な誤りを犯した党員に対しては、必要な紀律処分を行わねばならないが、これは全く当然のことである。しかしかくする目的は単純に彼らを処罰するのではなく、彼らが一層誤りを認めこれを改めることを援助するためである。彼らに対する処理が正しく、彼らの誤りが誇張されて、その処分が加重されることがなければ、彼らも必ずやこれを受け入れ、かつ誤りを改めることに努力するであろう。ここに懲罰主義と原則的な相違が存在している。

党中央が左翼日和見主義路線の誤りを犯した同志に対してとつた処理は、われわれが党内の誤りに正しく対処するために、良好な典範を樹立したものであることは周知のことである。わが党は一九三五年一月の遵義会議以後、党内の誤りに対処する正しい方針を確立した。またその後二十数年間不断に新しい経験によつてこれを補充した。特に党の第八次全国代表大会及び最近の中央の整風運動に関する指示はこの方針に対し一歩進んでさらに完全な規定を作り上げ、党内の誤りを処理するには教育に重点をおくことの必要性と重要性を強調している。しかしこれは決して過去において各党組織が、すべて正しく党のこの方針を実行して来たということではない。少数の党組織は誤りを犯した党員、ことに指導的任務を持ちながら誤りを犯した党員に対しては姑息なれ合いの自由主義的空気があり、さらに注意すべきことは、一部党組織はしばしば誤りを犯した党員に対して、その処分が多数かつ重きに過ぎたものもあることである。これは主として次のような表われかたをしている。第一、誤りの性質を厳格に区別せず、一般的な誤りを原則上の重大な誤りとし、思想態度上の誤りを政治的立場上の誤りとした。第二、誤りを犯した情況と程度を誇張し、重大でない誤りを重大な誤りのごとくいい、個別的かつ局部的誤りを系統的全面的誤りのごとくいい、

Declassified in Part - Sanitized Copy Approved for Release 2013/02/05 : CIA-RDP81-01043R001800060003-9

Declassified in Part - Sanitized Copy Approved for Release 2013/02/05 : CIA-RDP81-01043R001800060003-9

偶然の誤りを一貫した誤りのごとくいうことである。かくてある党組織では誤りを犯した同志に対する処分が加重され、はなはだしきは処分すべきでないものを処分し、党籍を除くべきではないものも除名してしまつた。このような現象の発生は、あるものは党組織が党の「前を懲らし後をいましめ、病を治し人を救う」という方針に対し十分の理解を欠いたために、セクト主義や懲罰主義の気運が起つたためである。しかし、多くは党組織が厳格に党規約に準拠せず、党員の民主的権利を尊重しなかつたため、党員の犯した誤りの事実の処理を誤つたために起つたものである。

整風運動は思想的認識と批判及び自己批評を向上させる運動であり、ことに重点的に教育説得の方法によることを必要とし、組織処分の方法を使用することは大いに制限することを必要とする。そのために中央は整風運動に関する指示の中で少人数の座談会あるいはグループ会議を開くか、同志間で個別に話し合う方式のみを採るよう規定している。各人は虚心に他人の意見をきき、また積極的に他人に意見を云わねばならない。ただし被批判者をして同意できない批判を受け入れるよう強迫してはならない。原則的ないくつかの論争に対しては、できれば必要な結論を出さねばならないが、必ず異なつた意見を保留することを認めなければならない。以上がいわゆる和風細雨方法の内容でもある。こうした方式方法で整風をやる以外に、同志をしていささかの懸念もなく思想を公開し、冷静に問題を分析し、十分に理性的かつ微細な批判を進め、力によつて他を圧するのでなく理をもつて人を服させることはできない。これに反し、もし批判大会とか闘争大会の方式を採り、また被批判者がその同意できない意見を受け入れるよう強迫することが許されるならば、たとえ批判者の目的と動機がよくても、しばしば道理を説くことにおいて極めて不十分不明確となり、かつ極めて容易に過激な行動を産み、認識の向上、治病救人という原則に違反するものである。整風中に違法紀律違反等の誤りを犯したことが摘発され、組織処分を必要とするものに対しても党規約によつて慎重に処理しなければならない。すなわち徹底的な調査研究を行い、かつ誤りを犯した本人とよく話し合つて誤りの起つた原因と情況をつきとめ、またグループ会議あるいは支部大会の席上誤りを犯した本人の意見をきき、彼が自己の犯した誤りを弁護することを許し、またその誤りを犯した事実に基づいて適切な結論と処分決定を行い、かつ所定の指導機関に報告してその承認を得なければならない。もし誤りを犯した本人が結論と処分に対して異なる意見をもつ時は当然弁明することを許可すべきであつて、そうした行動はふまじめであるとして、その処分を加重するようなことがあつてはならない。

誤りを犯した同志に心からの関心をもち親切に援助することは、党の「前を懲らし後をいましめ、病を治して人を救う」という原則を貫徹する重要な一面であり、それは誤りを犯した同志に党の暖かさを感じとらせることとなり、そこからさらに自己の誤りを克服することに努力を増し、一層党と人民のために活動するようにさせるのである。過去において、多くの党組織はこのようにして来たので、誤りを犯した同志がすみやかにそれを改めることを援助することができた。このたびの整風でも当然そのようにやられなければならない。誤りを犯した同志に対しては、彼らが組織上の処分を受け入れると否とにかかわらず積極的に辛抱強く援助を行い、政治上では彼らを信頼し、工作上では彼らを援助し、彼らをして十分すみやかに誤りを改めさせ、成績を挙げるようにしなければならない。過去において一部の党組織は誤りを犯した同志に対してこれを冷眼視し、はなはだしきはこれを特別扱いし、あるいは打撃を与え、または消極傍観的態度を採り彼らの疑念を解くことに積極的に援助しないものがあつた。これらはすべて誤つており、今度の整風運動ではあくまでこれを避けねばならない。

過去長期にわたつて、わが党は党内のやり方を整頓し党内の誤りに対処する上にすでに完全正確な方針を確立し、この方面で豊富な経験を積んで来た。このたびの整風運動でもわれわれは十分に党のこうした経験を重視し、その経験を充分に発揚させ、かつ新しく一層すぐれた経験をもつてそれを豊富にしなければならない。上述したごとき正しい態度でのぞむ限り、われわれは必ずや不断に党のやり方を正し、誤りを修正し、常に全党の団結を保持しかつ強化し、順調にわが党が新しい歴史的時期において当面する新しい任務——人民内部の矛盾を正しく処理することを学びとることができるであろう。

九、中国共産党中央委員会「各級指導者の肉体労働参加に関する指示」（五七・五・一〇）（全訳）

（人民日報　五七・五・一五）

今春以来、農業生産合作社の多くの幹部がぞくぞくと農業労働に参加しており、若干の地方の県・区幹部、一部の省、市、自治区の責任ある同志と高級中級将校も同様のことをはじめている。これはわが国の社会主義建設途上における重大な意義をもつできごとである。幹部たちが、生産労働に参加するようになつても、指導活動は少しも弱まらず、むしろそれによつて大衆と固く結びつく結果、問題を適時に具体的に発見し処理するのに役立つし、また指導活動を改善するのに役立ち、したがつて官僚主義、セクト主義、主観主義の多くの誤りを比較的容易に回避し克服することができ、しかも社会に存在している肉体労働軽視の観念を改めるのにも役立つ。

現在では農業生産合作社の幹部が農業労働に参加する可能性と必要性について疑いをいだく人は非常に少ない。だが一部の同志たちは、県、区、郷および県級以上の幹部が直接、生産労働の一部に参加することについてまだ疑念をもち、指導活動に支障をきたすものと考えている。しかしかかる疑念が根拠のないものであることは事実の証明するところである。中央としては、県、区、郷の幹部だけでなく、県級以上の各級党委員会の主な指導者、政府や人民団体で活動している党の主要幹部が、党の中央委員をも含めて、およそ肉体労働に参加できる限り、すべて毎年一定の時間をさいて肉体労働に参加すべきものと考える。県級以上の主要幹部が肉体労働に参加

Declassified in Part - Sanitized Copy Approved for Release 2013/02/05 : CIA-RDP81-01043R001800060003-9

する方法はいろいろとありうる。現在としてはおよそ次の幾つかの方法を採ることができよう。

(一) 各機関および各人の具体的な諸条件を基礎とし、一定の生産単位または建設単位（農業生産合作社、工業生産合作社、工場、鉱山、作業場、工事現場、商店、食堂など）とつねに連絡し、その単位の同意をえ、農民、労働者、手工業者および各種業務担当者の指導の下に、むりなく自然に、自己の耐えうる肉体労働に参加する。その主なものは、幾つかの補助的な単純労働、たとえば草刈り、収穫、糞拾い、糞かつぎ、水はこび、土はこび、衛生作業、材料運搬、物資の整理などである。各種業務機関（企業を含む）の主な管理責任者は、その業種の基層単位で参加してもよい。これらの労働に参加するものは、すべてそれぞれの単位の労働規律をまもらなければならないし、勤労者の労働を妨げたり、生産の正常な秩序をみだしたりしてはならない。またいかなる報酬も受けとつてはならないし、勤労者の正常な収入に影響を与えてもならない。

(二) 下級に赴いて視察活動を行つている党の幹部は、できるだけ現地の一定の生産単位で肉体労働に参加するようにしなければならない。外地からその故郷に帰省した幹部もできるだけ帰省先の土地で参加すべきである。

(三) その地方の党と政府機関の指導の下に、大衆とともに、道路清掃、植樹、造林、護林、ダム建造、道路修築、溝ほり、廃墟整理など幾つかの公共事業の義務労働に参加する。

(四) 所属機関で野菜つくり、豚飼い、その他従事できる生産労働や勤労奉仕に参加する。

以上の方法はまず各級党の少数の主要幹部からやりはじめ、その後で順序をおつて比較的多くの幹部に実行させること。老齢や病弱の幹部は強いてこの労働に参加するには及ばない。

党の指導幹部が肉体労働に参加するばあいは、所属機関の日常的な指導活動に影響を及ぼしたり、一定の時期や場所にかたまつてしまつたり、基層単位に面倒をかけたり、国家の財政支出を増加させたりしないように注意しなければならない。したがつて党の各級委員会は、その地方およびその機関の具体的状況にもとづいて反復検討すると同時に、関係ある生産単位および建設単位と十分協議して、実行可能な案をたて、人数、時間および具体的な活動条件に応じて、組別、時期別の合理的な配分を行うことが必要であり、形式主義や熱しやすく冷めやすい現象は努めてさけなければならない。さらにまた、経験を随時とりまとめ、実施計画について断えず修正と補充を加えることにより、この活動を長期間にわたり堅持できるようにしなければならない。

機関の一般幹部、軍隊の幹部および兵士、学校の教職員および学生が肉体労働に参加する問題については、人数が非常に多く、関係する範囲も広いので、行政部門、軍隊の政治部および教育機関で研究の上、その方法を定めることが必要である。しかし盲目的に、無計画にこれをおし広めることなく、一部の固で試験的に実行し、経験をつんでから自由意思を基礎として逐次展開するようにしなければならない。

党中央委員会は全党同志にたいし次の点についての注意を喚起す

る。わが党は三十余年らい、大衆と一体となつて奮闘努力し、偉大な革命の勝利をかちとつた。いまや大規模な、大衆性をもつた階級闘争はすでに基本的に終結し、わが国を近代的工業と近代的農業をもつた偉大な社会主義国家にきずきあげることが、われわれの当面する重大任務となつた。この任務を実現するためには、大衆と結びついて奮闘努力するというわが党の伝統をひきつづき発揮しなければならない。各級の指導幹部が肉体労働の一部に参加し、頭脳労働と肉体労働を逐次結びつけるということは、こうしたすぐれた伝統を発揮するための一つの制度であり、当面の整風運動が果そうとしている目的の一つでもある。一九二七年から一九三六年までの十年間の内戦期間中、わが党の幹部、労農赤軍の指揮官、戦闘員の多くは、みな一定の時間をさいて生産労働に参加した。抗日戦争中は延安および各抗日根拠地の部隊、機関、学校が、いずれも大衆性の生産運動を行い、主要幹部の多くが農業労働に参加したり手工業労働に参加したりした。こうした生産運動によつて指導者と大衆の関係が大いに改善され、広範な幹部と知識分子の労働観念は強まり、当時各解放区における人民の生産は促進された。現在少なからぬ同志が旧社会における搾取階級の思想的影響をうけて、過去のこうしたすぐれた伝統を忘れさり、肉体労働を軽視し、名誉と利益のある地位をむさぼる気風をはびこらせている。また一部には生産から離れることだけを望み、生産から離れてからは再び生産にかえろうとしない者もある。これは非常に危険な傾向である。党はこのような傾向と断乎闘わなければならない。現在生産から離れている工作者の数は全国的にかなり多く、その全部をすぐに肉体労働に参加させることが不可能であるため、基層組織の幹部は全員ただちに積極的に参加すべきであるとしても、県級以上の単位では、最初は少数の指導者に限るよりほかはない。しかし原則的にいえば、職位の高低、資格の新旧を問わず共産党員はすべて自己を普通の勤労者と同じ、同等の地位におき、年をとりすぎたり病弱であつたりする者以外は、全員がいずれは自己の耐えうる肉体労働の一部に参加するよう準備をととのえておかなければならない。同時に党中央は、全国の生産単位、建設単位、党委員会、政府および人民団体の基層組織で、生産から離れている工作者の数を、真に必要とする範囲内に制限し、必要をこえるものは、なるべく縮小しなければならないと考える。多くの単位（たとえば農業生産合作社）と組織は逐次、計画的に、生産から離れた工作者が全くいなくなるような方向に努力しなければならないし、またその単位で生産から離れる必要がないのに、すでに生産から離れている者の全員を生産のなかにかえらせるか、あるいは生産をなかば離れる形とし、一部の可能な労働に参加させるべきである。基層組織以上の機関において余分となつた工作者で、生産にかえることのできる者は、生産にかえるべきであり、一時的に生産にかえることができないものでも、条件をつくつて次第に生産にかえるようにすべきである。これは新しい条件の下で、共産党員が党の全般的任務のために奮闘できるかどうかの重大な試練である。党中央委員会は全党の同志がこの試練にたえうることを信じている。

Declassified in Part - Sanitized Copy Approved for Release 2013/02/05 : CIA-RDP81-01043R001800060003-9

Declassified in Part - Sanitized Copy Approved for Release 2013/02/05 : CIA-RDP81-01043R001800060003-9

する方法はいろいろとありうる。現在としてはおよそ次の幾つかの方法を採ることができよう。

(一) 各機関および各人の具体的な諸条件を基礎とし、一定の生産単位または建設単位（農業生産合作社、工業生産合作社、工場、鉱山、作業場、工事現場、商店、食堂など）とつねに連絡し、その単位の同意をえ、農民、労働者、手工業者および各種業務担当者の指導の下に、むりなく自然に、自己の耐えうる肉体労働に参加する。その主なものは、幾つかの補助的な単純労働、たとえば草刈り、収穫、糞拾い、糞かつぎ、水はこび、土はこび、衛生作業、材料運搬、物資の整理などである。各種業務機関（企業を含む）の主な管理責任者は、その業種の基層単位で参加してもよい。これらの労働に参加するものは、すべてそれぞれの単位の労働規律をまもらなければならないし、勤労者の労働を妨げたり、生産の正常な秩序をみだしたりしてはならない。またいかなる報酬も受けとってはならないし、勤労者の正常な収入に影響を与えてもならない。

(二) 下級に赴いて視察活動を行っている党の幹部は、できるだけ現地の一定の生産単位で肉体労働に参加するようにしなければならない。外地からその故郷に帰省した幹部もできるだけ帰省先の土地で参加すべきである。

(三) その地方の党と政府機関の指導の下に、大衆とともに、道路清掃、植樹、造林、護林、ダム建造、道路修築、濠ほり、廃墟整理など幾つかの公共事業の義務労働に参加する。

(四) 所属機関で野菜つくり、豚飼い、その他従事できる生産労働や勤労奉仕に参加する。

以上の方法はまず各級党の少数の主要幹部からやりはじめ、その後で順序をおって比較的多くの幹部に実行させること。老齢や病弱の幹部は強いてこの労働に参加するには及ばない。

党の指導幹部が肉体労働に参加するばあいは、所属機関の日常的な指導活動に影響を及ぼしたり、一定の時期や場所にかたまってしまったり、基層単位に面倒をかけたり、国家の財政支出を増加させたりしないように注意しなければならない。したがって党の各級委員会は、その地方およびその機関の具体的状況にもとづいて反復検討すると同時に、関係ある生産単位および建設単位と十分協議して、実行可能な案をたて、人数、時間および具体的な活動条件に応じて、組別、時期別の合理的な配分を行うことが必要であり、形式主義や熱しやすく冷めやすい現象は努めてさけなければならない。さらにまた、経験を随時とりまとめ、実施計画について断えず修正と補充を加えることにより、この活動を長期間にわたり堅持できるようにしなければならない。

機関の一般幹部、軍隊の幹部および兵士、学校の教職員および学生が肉体労働に参加する問題については、人数が非常に多く、関係する範囲も広いので、行政部門、軍隊の政治部および教育機関で研究の上、その方法を定めることが必要である。しかし盲目的に、無計画にこれをおし広めることなく、一部の間で試験的に実行し、経験をつんでから自由意思を基礎として逐次展開するようにしなければならない。

党中央委員会は全党同志にたいし次の点についての注意を喚起する。わが党は三十余年らい、大衆と一体となって奮闘努力し、偉大な革命の勝利をかちとった。いまや大規模な、大衆性をもった階級闘争はすでに基本的に終結し、わが国を近代的工業と近代的農業をもった偉大な社会主義国家にきずきあげることが、われわれの当面する重大任務となった。この任務を実現するためには、大衆と結びついて奮闘努力するというわが党の伝統をひきつづき発揮しなければならない。各級の指導幹部が肉体労働の一部に参加し、頭脳労働と肉体労働を逐次結びつけるということは、こうしたすぐれた伝統を発揮するための一つの制度であり、当面の整風運動が果そうとしている目的の一つでもある。一九二七年から一九三六年までの十年間の内戦期間中、わが党の幹部、労農赤軍の指揮官、戦闘員の多くは、みな一定の時間をさいて生産労働に参加した。抗日戦争中は延安および各抗日根拠地の部隊、機関、学校が、いずれも大衆性の生産運動を行い、主要幹部の多くが農業労働に参加したり手工業労働に参加したりした。こうした生産運動によって指導者と大衆の関係が大いに改善され、広範な幹部と知識分子の労働観念は強まり、当時各解放区における人民の生産は促進された。現在少なからぬ同志が旧社会における搾取階級の思想的影響をうけて、過去のこうしたすぐれた伝統を忘れさり、肉体労働を軽視し、名誉と利益のある地位をむさぼる気風をはびこらせている。また一部には生産から離れることだけを望み、生産から離れてからは再び生産にかえろうとしない者もある。これは非常に危険な傾向である。党はこのような傾向と断乎闘わなければならない。現在生産から離れている工作者の数は全国的にかなり多く、その全部をすぐに肉体労働に参加させることが不可能であるため、基層組織の幹部は全員ただちに積極的に参加すべきであるとしても、県級以上の単位では、最初は少数の指導者に限るよりほかはない。しかし原則的にいえば、職位の高低、資格の新旧を問わず共産党員はすべて自己を普通の勤労者と同じ、同等の地位におき、年をとりすぎたり病弱であったりする者以外は、全員がいずれは自己の耐えうる肉体労働の一部に参加するよう準備をととのえておかなければならない。同時に党中央は、全国の生産単位、建設単位、党委員会、政府および人民団体の基層組織で、生産から離れている工作者の数を、真に必要とする範囲内に制限し、必要をこえるものは、なるべく縮小しなければならないと考える。多くの単位（たとえば農業生産合作社）と組織は逐次、計画的に、生産から離れた工作者が全くいなくなるような方向に努力しなければならないし、またその単位で生産から離れる必要がないのに、すでに生産から離れている者の全員を生産のなかにかえらせるか、あるいは生産をなかば離れる形とし、一部の可能な労働に参加させるべきである。基層組織以上の機関において余分となった工作者で、生産にかえることのできる者は、生産にかえるべきであり、一時的に生産にかえることができないものでも、条件をつくって次第に生産にかえるようにすべきである。これは新しい条件の下で、共産党員が党の全般的任務のために奮闘できるかどうかの重大な試練である。党中央委員会は全党の同志がこの試練にたえうることを信じている。

× ×

Declassified in Part - Sanitized Copy Approved for Release 2013/02/05 : CIA-RDP81-01043R001800060003-9

Declassified in Part - Sanitized Copy Approved for Release 2013/02/05 : CIA-RDP81-01043R001800060003-9

一〇、毛沢東「人民内部の矛盾を正しく処理する問題について」（全訳）

（人民日報　五七・六・一九）

（注）　本文は一九五七年二月二七日、最高国務会議第一一回拡大会議で毛沢東が行った講演の記録を彼自身が整理し、若干の補充を加えて六月一九日の人民日報紙上に発表したものである。

人民内部の矛盾を正しく処理する問題は、全体のテーマであるが、叙述の便宜上十二の小題に分ける。ここでは敵と味方との矛盾の問題についても述べるが、重点は人民内部の矛盾問題を討議することである。

一　性質の異なる二つの矛盾

わが国はいまかつてないほど統一されている。ブルジョア民主主義革命と社会主義革命の勝利、および社会主義建設の成果は、旧中国の姿を急速に改めた。祖国のより輝やかしい未来はいまやわれわれの目の前にある。人民の憎悪した国家の分裂と混乱の局面はすでに永久に去つた。わが国の六億の人民は、労働者階級と共産党の指導の下に一致団結して偉大な社会主義建設を進めている。国家の統一、人民の団結および国内各民族の団結は、われわれの事業が必ず勝利するための基本的保障である。しかしこのことはわれわれの社会のなかにいかなる矛盾もすでになくなつたということではない。矛盾がないという考え方は、客観的事実にそぐわないおめでたい考え方である。われわれの前には二つの社会的矛盾がある。それは敵と味方とのあいだの矛盾と人民内部の矛盾である。これらは性質がまつたく異なつた二つの矛盾である。

敵と味方とのあいだの矛盾と人民内部の矛盾という二つの異なる矛盾を正しく認識するためには、まず何が人民であり何が敵であるかということをはつきりさせなければならない。人民という概念は、国によつて、また各国の異なつた歴史的時期によつて、異なつた内容をもつている。わが国の実情についていえば、抗日戦争の時期にはいつさいの抗日の階級、階層および社会グループはすべて人民の範囲に入り、日本帝国主義、漢奸、親日派はすべて人民の敵であつた。解放戦争の時期には米帝国主義とその手先、すなわち官僚ブルジョアジー、地主階級およびこれらの階級を代表する国民党反動派はいずれも人民の敵であり、これらの敵に反対するすべての階級、階層および社会グループはいずれも人民の範囲に属した。現在の段階、すなわち社会主義建設の時期においては、社会主義建設に賛成し、これを支持し、これに参加するすべての階級、階層および社会グループはいずれも人民の範囲に入るが、社会主義革命に反抗しあるいは社会主義建設を敵視、破壊するすべての社会勢力と社会グループは人民の敵である。

敵と味方とのあいだの矛盾は敵対的な矛盾である。人民内部の矛盾は、勤労人民のあいだについていえば、非敵対性の矛盾であり、被搾取階級と搾取階級のあいだについていえば、敵対性の面のほかに、非敵対性の面もある。人民内部の矛盾はいまになつてはじめて現われたものではないが、各革命の時期と社会主義建設の時期とでは、その内容は異なつている。わが国の現在の条件の下においては、いわゆる人民内部の矛盾は、労働者階級内部の矛盾、農民階級内部の矛盾、知識分子内部の矛盾、労働者と農民の二つの階級のあいだの矛盾、労働者、農民、知識分子のあいだの矛盾、労働者階級およびその他の勤労人民と民族ブルジョアジーとのあいだの矛盾、民族ブルジョアジー内部の矛盾などが含まれる。

われわれの人民政府は、真に人民の利益を代表する政府であり、人民に奉仕する政府である。しかしそれと人民大衆とのあいだにも一定の矛盾がある。この矛盾は、国家の利益および集団の利益と個人の利益とのあいだの矛盾、民主と集中との矛盾、指導者と被指導者とのあいだの矛盾、国家機関の一部公務員の官僚主義的作風と大衆とのあいだの矛盾を含んでいる。これらの矛盾も人民内部の一つの矛盾である。一般的にいつて、人民内部の矛盾は人民の利益が根本的に一致した基礎の上での矛盾である。わが国においては、労働者階級と民族ブルジョアジーとの矛盾は人民内部の矛盾に属するものであり、労働者階級と民族ブルジョアジーとの階級闘争は、一般に人民内部の階級闘争に属するものである。これはわが国の民族ブルジョアジーが二面性をもつているからである。ブルジョアジー民主主義革命の時期には、民族ブルジョアジーは革命的性格の面をもつとともに、また妥協性の面をもつていた。社会主義革命の時期には、民族ブルジョアジーは労働者階級を搾取し、利潤を追求する面をもち、また憲法を擁護し、社会主義改造を受け入れようとする面をもつていた。民族ブルジョアジーは帝国主義、地主階級、官僚ブルジョアジーと異なつている。労働者階級と民族ブルジョアジーとのあいだには搾取と被搾取の矛盾が存在している。これは、もともと敵対性の矛盾である。しかしわが国の具体的条件の下では、この二つの階級の敵対性の矛盾は、もし処理が妥当であれば、非敵対性の矛盾に変えることができ、平和的方法によつてこの矛盾を解決することができる。もしわれわれの処理が不適当で、民族ブルジョアジーに対して団結、批判、教育の政策をとらず、あるいは民族ブルジョアジーがわれわれのこの政策を受入れなければ、労働者階級と民族ブルジョアジーのあいだの矛盾は敵と味方とのあいだの矛盾に変るだろう。

敵と味方とのあいだの矛盾と人民内部の矛盾の二つの矛盾は性格が異なり、解決の方法も異なる。簡単にいうと、前者は敵と味方をはつきり区別する問題であり、後者は是非をはつきり区別する問題である。もちろん敵と味方の問題も一種の是非の問題である。たとえば、われわれと帝国主義、封建主義、官僚資本主義のこれらの内外の反動派と果していずれが正しく、いずれが間違つているか、ということも是非の問題である。しかしこれは人民内部の問題と性質を異にしたもう一つの是非の問題である。

われわれの国は労働者階級が指導し、労農同盟を基礎とした人民民主独裁の国家である。この独裁は何のためのものだろうか。独裁の第一の役割は、国内の反動階級、反動派、社会主義革命に反抗する搾取者を抑圧し、社会主義建設の破壊者を抑圧することである。これは国内の敵と味方とのあいだの矛盾を解決するためである。たとえば一部の反革命分子を逮捕し、かつ彼らを処罰し、一定期間地

Declassified in Part - Sanitized Copy Approved for Release 2013/02/05 : CIA-RDP81-01043R001800060003-9

Declassified in Part - Sanitized Copy Approved for Release 2013/02/05 : CIA-RDP81-01043R001800060003-9

主階級分子や官僚ブルジョアジー分子に選挙権をあたえず、また彼らに言論発表の自由の権利をあたえないことは、いずれも独裁の範囲に属する。社会秩序と広大な人民の利益を擁護するために、窃盗犯、サギ犯、殺人放火犯、与太者グループおよび社会秩序をはなはだしく破壊する各種の不良分子に対しても、独裁を実行することが必要である。

独裁にはさらに第二の役割がある。それは国外の敵の転覆活動と起りうる侵略を防ぐことである。このような状況が現われたとき、独裁は対外的に敵と味方のあいだの矛盾を解決する任務を負うことになる。独裁の目的は、全人民が平和に働き、わが国を近代工業と近代農業および近代的科学文化をもつた社会主義国に建設することを守るためである。だれが独裁を行使するのか。もちろん労働者階級とその指導下にある人民である。独裁の制度は人民の内部には適用されない。人民は自分に対して独裁を行うこともできなければ、一部の人民が他の一部の人民を圧迫することもできない。人民のあいだの違法分子も法律の制裁を受けねばならないが、しかしこれは人民の敵を圧迫する独裁とは原則的に区別されている。

人民内部には民主集中制が実行される。われわれの憲法は、中華人民共和国の公民は言論、出版、集会、結社、行進、示威、宗教信仰などの自由をもつ、と規定しており(第八十七、八十八条)、また国家機関は民主集中制を実行し(第二条)、国家機関に人民大衆に依拠し(第十七条)、国家機関公務員は人民に奉仕しなければならない(第十八条)と規定している。われわれのこの社会主義的民主主義はいかなるブルジョア国家ももちえない最も広大な民主主義である。われわれの独裁は、労働者階級が指導する労農同盟を基礎とした人民民主独裁と呼ばれている。このことは人民内部には民主制度を実行し、反動階級、反動派および社会主義改造と社会主義建設に反抗する分子に対しては、労働者階級が公民権をもつ全人民、とくに農民と団結して独裁を実行することを示している。いわゆる公民権をもつということは、政治的には自由と民主主義の権利をもつことである。しかしこの自由は一定の指導をもつた自由であり、この民主主義は集中的指導の下における民主主義であつて無政府状態ではない。無政府状態は人民の利益と願望に合致しない。

ハンガリー事件発生後、わが国の一部のものはこれを喜び、彼らは中国にもこのような事件が発生し、何千、何万の人が街頭にでて人民政府に反対することを望んだ。彼らのこのような希望は人民大衆の利益と相反するものであり人民大衆の支持をうることのできないものである。ハンガリーの一部の大衆は内外の反革命勢力にだまされ、誤まつて暴力行為によつて、人民政府に抵抗した。その結果国家も人民も損害を被つた。数週間の暴動が経済面にあたえた損害を回復するのに長い時日を必要とした。わが国の他の一部のものは、ハンガリー問題で動揺を示した。それは彼らが世界の実情を理解していなかつたためである。彼らはわれわれの人民民主制度には自由が少なすぎ、西方の議会民主主義制度の方が自由が多いと考えた。彼らは西方の二政党を実行し、一つの政党が政権をとれば他の一つの政党が野党になるよう要求した。しかしこのいわゆる二政党制はブルジョアジー独裁を擁護する一つの方法にすぎず、勤労者の自由の権利を保障することは絶対にできない。実際に世界には具体的な自由と具体的な民主主義があるだけで、抽象的な自由や抽象的な民主主義はない。階級闘争の社会においては、搾取階級が勤労人民の自由を搾取する自由はあつても、勤労人民が搾取を受けない自由はなく、ブルジョアジーの民主主義はあつても、プロレタリアートと勤労人民の民主主義はないのである。一部の資本主義国は共産党の合法的な存在を認めているが、しかしそれはブルジョア階級の根本的利益に危害を加えないことを限度としたものであつて、この限度を越えることは許されない。抽象的な自由や抽象的な民主主義を要求する人々は、民主主義が目的であると考え、民主主義が手段であることを認めない。民主主義というものは時には目的のようにもみえるが、実際には一つの手段にすぎないのである。マルクス主義は、民主主義は上部構造に属し、政治的範疇に属することをわれわれに教えている。つまり結局において民主主義は経済的基礎のために奉仕するものである。自由もこれと同様である。民主主義も自由も相対的なものであつて、絶対的なものではなく、いずれも歴史的に発生し、発展したものである。

わが国の人民内部においては、民主主義は集中主義に対していうものであり、自由は規律に対していうものである。これらはいずれも統一体の二つの矛盾した側面である。これらは矛盾したものであり、また統一されたものである。われわれは一方の側面を一方的に強調して、他の一面を否定すべきではない。人民内部においては、自由がなくてもいけないし、規律がなくてもいけない。また民主主義がなくてもいけないし、集中主義がなくてもいけないのである。この民主主義と集中主義を統一し、自由と規律を統一したものが、われわれの民主集中制なのである。この制度の下では、人民は広範な民主主義と自由を享受しているが、同時にまた社会主義の規律によつて自己を律しなければならない。これらの道理を広大な人民大衆は理解している。われわれは一定の指導をもつた自由を主張し、集中的指導の下での民主主義を主張する。しかしこのことはいかなる意味においても、人民内部の思想問題、是非を判別する問題を強制的手段によつて解決してもよいというわけではない。このような行政命令の方法や強制的手段をもつて思想問題や是非の問題を解決することは、効果がないばかりでなく、かえつて有害である。われわれは行政命令によつて宗教を消滅させることができないし、人々に信仰しないことを強制することもできない。また人々に観念論を放棄するよう強制することができないし、マルクス主義を信ずるよう強制することもできない。およそ思想的な問題や人民内部の論争に属する問題は、民主主義的な方法によつてのみ解決でき、討論の方法、批判の方法、説得教育の方法によつてのみ解決できるのであつて、強制、圧迫の方法によつては解決できない。

人民は生産や学習を効果的に進め、秩序ある生活を送るために、自分の政府や、生産機関の指導者、文化教育機関の指導者が各種の適切に強制力をともなつた行政命令を出すよう要求している。このような行政命令がなくして社会の秩序が保たれないことは、人々が常識として理解しているところである。これは説得教育の方法によつて人民内部の矛盾を解決することと並行した二つの面である。社会の秩序を維持するという目的のために出された行政命令も、説得、教育が伴わなければならず、単に行政命令だけにたよつては多くの場合うまくいかないものである。

一九四二年に、われわれは人民内部の矛盾を解決するこうした民主的方法をひとつの公式に具体化して「団結—批判—団結」と呼んだ。もう少し詳しくいうと、団結の願いから出発し、批判あるいは

Declassified in Part - Sanitized Copy Approved for Release 2013/02/05 : CIA-RDP81-01043R001800060003-9

Declassified in Part - Sanitized Copy Approved for Release 2013/02/05 : CIA-RDP81-01043R001800060003-9

闘争を通じて矛盾を解決し、これによつて新しい基礎の上に新たな団結を達成することである。われわれの経験によると、これは人民内部の矛盾を解決する一つの正しい方法である。一九四二年に、われわれこの方法をもつて共産党内部の矛盾、すなわち教条主義者と広大な党員大衆とのあいだの矛盾、教条主義思想とマルクス主義思想とのあいだの矛盾を解決した。左翼教条主義者はかつて採用した党内闘争の方法を「残酷な闘争、無情な打撃」と称した。これは誤まつた方法である。われわれは左翼教条主義を批判したときにはこのような古い方法をとらずに、新しい方法をとつた。すなわち団結の願いから出発し、批判と闘争を通じて是非を明らかにし、新しい基礎の上に新しい団結を達成することである。この方法は一九四二年の整風運動のとき採用されたもので、それから数年を経て一九四五年に中国共産党第七回全国代表大会のときに、果して全党団結の目的が達成され、これによつて人民革命の偉大な勝利がもたらされたのである。

ここではまず第一に団結の願いから出発することが必要である。なぜならば、もし主観的に団結を願うことがなければ闘争は必然的に混乱を引起し、収拾できなくなるからである。それでは「残酷な闘争、無情な打撃」となんら異らないではないか。それではなんら党の団結というものがないではないか。この経験から、われわれは一つの公式を見出した。それは「団結—批判—団結」であり、あるいは「過去をこらしめて将来を戒め、病気をなおして人間を救う」ともいわれている。われわれはこの方法を党外にも普及させた。各抗日根拠地において、われわれは指導者と大衆との関係を処理し、軍隊と人民との関係、将校と兵との関係、一部の軍隊のあいだの関係、一部の幹部のあいだの関係を処理するに当つて、いずれもこの方法を採用し、かつ偉大な成功を収めた。この問題については、わが党の歴史上さらに遠くさかのぼることができる。それは一九二七年にわれわれが南方で革命軍隊と革命根拠地を建設したときから、党と大衆との関係、軍隊と人民との関係、将校と兵の関係およびその他の人民内部の関係を処理するに当つて、この方法を採用したのである。ただ抗日戦争の時期になつてから、われわれはこの方法を一層自覚をもつた基礎の上に打ち建てた。全国解放後、われわれは民主党派や商工業界に対しても「団結—批判—団結」の方法をとつた。われわれの現在の任務は、全人民の内部でひきつづきこの方法を普及、活用することであり、すべての工場、合作社、商店、学校、機関、団体、要するに六億の人々がすべてこの方法を用いて彼らの内部の矛盾を解決することを要求するものである。

一般の状況の下では、人民内部の矛盾は敵対性のものではない。しかしその処理が妥当でないか、あるいは警戒心を欠き油断するならば、敵対性を生ずる可能性もある。しかしこのような状況は、社会主義国においては一般に局部的な、一時的な現象にすぎない。それは社会主義国は搾取の制度を消滅し、人民の利益が根本的に一致しているからである。ハンガリー事件に現われたあのようなかなり範囲の広い敵対的な行動は、内外の反革命的要素が作用したためである。これは一つの特殊なものであり、一時的な現象でもある。社会主義国内部の反動派は、帝国主義者と結託して、人民内部の矛盾を利用し、仲違いをさせたり、波乱をまき起させたりして、彼らの陰謀を実現しようと企図している。ハンガリー事件のこのような教訓は注目に値いすることである。

多くの人々は民主的方法によつて人民内部の矛盾を解決するという問題を提起したことが、一つの新しい問題であると思つている。しかし事実は決してそうではない。マルクス主義者はこれまでから、プロレタリアートの事業は人民大衆に依拠するだけであり、共産党員が勤労人民のあいだで工作を行うときには、必ず民主的な説得、教育の方法をとるべきであり、命令主義の態度や強制手段をとることは絶対に許されないと考えている。中国共産党はマルクス・レーニン主義のこの原則を忠実に順守している。われわれは、これまで、人民民主独裁の下において、敵と味方とのあいだと人民内部との二つの異なる矛盾を解決するために、独裁と民主主義の二つの異なる方法をとつてきた。こうした意味のことは、わが党の過去の多くの文献のなかでも、また、党の多くの責任者の言論のなかでも多く述べられている。私が一九四九年に書いた「人民民主独裁論」のなかでも「人民内部に対する民主主義の面と反動派に対する独裁の面とは互いに結びつけられる。これが人民民主独裁であり」、人民内部の問題を解決するために用いる方法は「民主的なもの、すなわち説得の方法であつて、強制の方法ではない」と述べたことがあつた。一九五〇年六月の第二回政治協商会議の席上で講演したときにも次のように述べた。

「人民民主独裁には二つの方法があり、敵に対しては独裁の方法をとる。すなわち必要な期間、彼らを政治活動に参加させず、彼らに人民政府の法律に服従するよう強制し、彼らに労働を強制して、労働のなかで彼らを新しい人間に改造する。人民に対しては、これとは反対に強制する方法をとらず、民主的方法をとる。すなわち彼らを政治活動に参加させねばならないし、彼らにこうせよ、ああせよと強制せず、民主的方法で彼らに教育と説得の工作を行うものである。このような教育工作は人民内部の自己教育工作であつて、批判と自己批判の方法が自己教育の根本的な方法である」

過去においてわれわれはすでに民主的方法によつて人民内部の矛盾を解決することについてしばしば述べ、また工作においても基本的にそのようにしてきた。多くの幹部と人民は実際面でこの問題を理解している。ではどうしていままた、これを新しい問題のように感じる人がいるのだろうか。これは過去における内外の敵と味方の闘争が非常に尖鋭化し、人民内部の矛盾はまだ現在のように人々に注意されなかつたがためである。多くの人は敵と味方とのあいだと、人民内部との二つの性質の異なる矛盾をはつきり区別せず、これを混同しやすい傾向にある。この二つの矛盾が時には混同されやすいことは認めなければならない。われわれも過去の工作のなかで混同させたことがあつた。反革命分子粛清の工作中に、誤まつて善人を悪人と間違えた。このようなことは以前にもあつたし、現在もある。われわれの誤りが拡大しなかつたのは、われわれが政策のなかで敵と味方をはつきり区別し、誤りがあつたら改めるよう規定しているからである。

マルクス主義の哲学では、対立物の統一の法則が宇宙の根本的法則であるとしている。この法則は、自然界、人類社会、人間の思想をとわず、すべて普遍的に存在している。矛盾した対立の側面は統一しつつ闘争し、これによつて事物の運動と変化を推進するのである。矛盾は普遍的に存在するものであるが、ただ事物の性質が異なることによつて矛盾の性質も異なつてくる。ある一つの具体的な事

Declassified in Part - Sanitized Copy Approved for Release 2013/02/05 : CIA-RDP81-01043R001800060003-9

物についていえば、対立物の統一は条件的、一時的、過渡的であり、したがつて相対的であり、対立物の闘争は絶対的である。この法則についてはレーニンがきわめてはつきり説明している。わが国においてもこの法則を理解するものが次第に多くなつている。しかし多くのものは、この法則を認めることと、この法則を運用して問題を観察し、問題を処理することとは別であると考えている。また多くのものは、わが国の人民内部にまだ矛盾が存在し、これらの矛盾こそがわれわれの社会を発展させていることを公然と認めようとしていない。さらに多くのものは社会主義社会にまだ矛盾があることを認めず、このため彼らは社会の矛盾の前におじけつき、受身の立場におかれており、矛盾をたえず正しく処理し、解決する過程が社会主義社会内部の統一と団結を日増しに強固なものとするものであることを理解していない。このようであるから、わが国の人民とくに幹部に対して説明を加え、彼等が社会主義社会における矛盾を認識するよう導き、かつ、正しい方法によつてこの矛盾を処理することを理解させる必要があるのである。

社会主義社会の矛盾は旧社会の矛盾、たとえば資本主義社会の矛盾とは根本的に異なるものである。資本主義社会の矛盾は、激しい対立と衝突となつて現われ、激しい階級闘争となつて現われる。この矛盾は資本主義制度自体によつて解決することは不可能であり、社会主義革命によつてのみはじめて解決できるのである。社会主義社会の矛盾はこれとは別で、全く逆である。それは敵対性の矛盾ではなく、社会主義制度自体によつて絶えず解決することができる。社会主義社会においても基本的矛盾はやはり生産関係と生産力とのあいだの矛盾であり、上部構造と経済的基礎とのあいだの矛盾である。ただ社会主義社会のこれらの矛盾は旧社会における生産関係と生産力との矛盾、上部構造と経済的基礎との矛盾とは、根本的に違つた性質と状況をもつている。わが国の現在の社会制度は旧時代の社会制度とくらべてはるかにすぐれている。もしすぐれていなければ、古い制度はくつがえされなかつたであろうし、新しい制度は打ち建てられなかつたであろう。いわゆる社会主義的生産関係は、旧時代の生産関係とくらべて一層生産力の発展に適している。というのは、生産力が旧社会になかつた急速な速度で発展することを可能ならしめ、これによつて生産を絶えず拡大し、絶えず増大する人民の需要を次第に満足させることができるという事実をさすのである。旧中国では、帝国主義、封建主義および官僚資本主義の支配の下で、生産力の発展は非常に緩慢であつた。解放前の五十年のあいだ、東北地方を除いて全国の鉄鋼生産はわずか数万トンであつた。東北地方を加えても、全国の最高年産高は九十万トンにすぎなかつた。一九四九年には全国の鉄鋼生産高は十数万トンにすぎなかつた。しかし全国解放後わずか七年にして、鉄鋼の生産は現在すでに四百数十万トンに達している。旧中国には機械製造工業はほとんどなかつたし、自動車工業、航空機工業はまつたくなかつたが、現在これらの工業は建設されている。人民が帝国主義、封建主義および官僚資本主義の支配をくつがえしたのち、中国はどこへ行つたらよいのか、資本主義へか、それとも社会主義へか。この問題に対する多くの人々の考え方ははつきりしていない。しかし事実はこの問題についてすでに答えている。社会主義のみが中国を救うことができるのであると。社会主義制度はわが国の生産力をものすごい速さで発展させた。このことは国外の敵でさえ認めざるをえなくなつている。

しかし、われわれの社会主義制度はやつとできたばかりであり、まだ完全に完成しておらず、まだ完全に強固になつていない。商工業の公私合営企業では資本家がまだ配当を受取つていることも、まだ搾取があることである。所有制の点についていえば、これらの企業はまだ完全な社会主義的性質のものではない。農業生産合作社と手工業生産合作社の一部もまだ半社会主義的性質のものである。完全に社会主義化した合作社にあつても、所有制についての若干の問題に関し、今後なお解決しなければならない点がある。各経済部門における生産と交換の相互関係においても、まだ社会主義の原則にもとづいて一歩一歩打ち建て、より適当な形式を探し求めつつある。全人民的所有制経済と集団所有制経済のあいだで、また、この二つの社会主義経済形態のなかで、蓄積と消費の配分問題は一つの複雑な問題であり、一挙に完全に合理的に解決することも容易なことではない。

要するに、社会主義的生産関係はすでに打ち建てられた。それは生産力の発展に照応したものである。しかし社会主義的生産関係はまだきわめて不完全である。これらの不完全な面と生産力の発展とは互いに矛盾するものである。生産関係と生産力の発展がこのように互いに照応し、また互いに矛盾する状況のほかに、まだ上部構造と経済的基礎が互いに照応し、また互いに矛盾する状況がある。人民民主独裁の国家制度と法律、マルクス・レーニン主義を指導原理とする社会主義的意識形態、これらの上部構造はわが国の社会主義改造の勝利と社会主義的労働組織の樹立に積極的な推進力となつている。それは社会主義的経済基礎、つまり社会主義的生産関係と互いに照応するものである。しかしブルジョアジー意識形態の存在、国家機関中の一部官僚主義的作風の存在、国家制度の若干部門における欠陥の存在は、また社会主義的経済基礎と互いに矛盾している。われわれは今後具体的状況に応じて、右に述べた各種の矛盾をひきつづき解決しなければならない。もちろんこれらの矛盾を解決したあとにまた新しい問題、新しい矛盾が現われるだろう。これはまた人々が解決していかねばならないのである。たとえば客観的に長期にわたつて存在するだろうところの社会の生産と需要とのあいだの矛盾は、人々がつねに国家計画を通じて調整していく必要がある。わが国では毎年一回経済計画をたて、蓄積と消費の比率を適当に調整し、生産と需要とのあいだの均衡をはかつている。いわゆる均衡とは、矛盾の一時的、相対的な統一である。一年たてば、全般的にいつてこのような均衡は矛盾の闘争によつて打ち破られ、このような統一は変化し均衡は不均衡となり、統一は不統一となり、また第二年目の均衡と統一をはかることが必要となる。これこそわれわれの計画経済のすぐれた点である。事実、毎月、毎四半期このような均衡と統一は部分的に破られ、部分的な調整を必要としている。時には主観的な調整が客観的状況にあわないために、矛盾を引起し、均衡を破ることがある。これがあやまちを犯したと呼ばれる。矛盾が絶えず現われ、また絶えず解決される。これが事物の発展の弁証法的法則である。

現在の状況は、革命の時期の大規模なアラシのような大衆の階級闘争は基本的に終つた。しかし階級闘争はまだ完全に終つていない。広大な大衆は新しい制度を歓迎しているが、まだ新しい制度になれず、ぎこちなさを感じている。政府の公務員の経験もまだ不十

Declassified in Part - Sanitized Copy Approved for Release 2013/02/05 : CIA-RDP81-01043R001800060003-9
Declassified in Part - Sanitized Copy Approved for Release 2013/02/05 : CIA-RDP81-01043R001800060003-9

Declassified in Part - Sanitized Copy Approved for Release 2013/02/05 : CIA-RDP81-01043R001800060003-9

分である。若干の具体的な政策の問題については、ひきつづき検討し模索しなければならない状態である。このことはわれわれの社会主義制度がまだひきつづき建設し強化する過程を必要とし、人民大衆がこの新しい制度に対して慣れる過程を必要とし、国家公務員も学習し、経験を積む過程を必要としているということである。このときにおいて、われわれが敵と味方の矛盾、人民内部の矛盾という二つの矛盾の限界を明らかにし、人民内部の矛盾を正しく処理する問題を提起して、全国各民族人民を団結させて自然界に対して新しい戦争をいどみ、われわれの経済を発展させ、われわれの文化を発展させて、全人民が当面の過渡期を比較的順調に突破するようにし、われわれの新しい制度を強化し、われわれの新しい国家を建設することは非常に必要なことである。

二　反革命粛清問題

反革命分子粛清問題は、敵と味方との矛盾の闘争の問題である。人民の内部には、反革命粛清問題について若干異なつた見方をしているものもある。次のような二つの意見は、われわれの意見と異なつている。右傾思想の人々は、敵と味方とを区別せず、敵を味方と考え、広大な大衆が敵としているものを、彼らはかえつて友人とみなしている。また左翼思想の人々は、敵と味方の矛盾を拡大し、一部の人民内部の矛盾をも敵と味方とのあいだの矛盾とみなして、本来反革命分子でない人までも反革命分子とみなす。このような二つの見方はともに間違つており、どちらも反革命粛清問題を正しく処理することができないし、またわれわれの反革命粛清を正しく評価することもできない。

わが国の反革命粛清を正しく評価するために、われわれはハンガリー事件がわが国に及ぼした影響をみてみよう。ハンガリー事件が発生してから、わが国の知識分子のあいだに動揺がおきたが、しかし何らの混乱も引き起さなかつた。これはなぜだろうか。原因の一つは、われわれが相当徹底的に反革命を粛清したことである。もちろんわが国が強固なのは、反革命粛清が第一の原因ではない。わが国が強固なのは、第一にわれわれが数十年の革命闘争によつてきたえられた共産党と解放軍、数十年の革命闘争の鍛錬を経た勤労人民をもつているからである。われわれの党と軍隊とは、大衆のあいだに根を張り、長期にわたる革命の炎の中できたえられ、戦闘力を備えている。われわれの人民共和国は革命根拠地から一歩一歩発展してきたものであり、突然打ち建てられたものではない。一部の民主人士もそれぞれの程度で鍛錬され、われわれと苦難をともにしてきた。一部の知識分子も帝国主義や反動勢力に対する闘争の鍛錬を経ている。大多数のものは解放以後、敵と味方との境界をはつきりみわけることを目標とする思想改造を経ている。このほか、わが国が強固なのは、またわれわれの経済施策が根本的に正しく、人民生活は安定し、さらに次第に改善されたためである。また、われわれの民族ブルジョアジーやその他の階級に対する政策も正しかつたからである。しかし、われわれが反革命粛清の面で成功したことが、疑いもなくわが国が強固である重要な原因の一つである。これらのすべてによつて、われわれの大学生は、その多くが非勤労人民家庭の出身の子女であるにもかかわらず、少数の例外を除けば、すべて愛国者であり、いずれもみな社会主義を支持している。彼らはハンガリー事件の時にも動揺しなかつた。民族ブルジョアジーもまたそうであつた。労働者農民の基本大衆についてはいうまでもないことである。

解放後、われわれは一群の反革命分子を粛清した。一部の重罪を犯した反革命分子は死刑に処せられた。これは全く必要なことであり、広大な大衆の要求であり、またこれは長いあいだ反革命分子や、いろいろな不良分子に圧迫されていた広大な大衆を解放するためであり、また生産力を解放するためでもあつた。われわれがもしこうしなかつたならば、人民大衆は立ち上ることができなかつたであろう。

一九五六年いらい状況は根本的に変化した。全国的にいつて、反革命分子の主要勢力はすでに粛清された。われわれの根本的任務は「生産力の解放」から「新しい生産関係の下で生産力を維持し、発展させる」ことに変つた。一部のものは、われわれの今日の政策が今日の状況に適合したものであり、過去の政策は過去の状況に適合したものであつたことを理解せず、今日の政策を利用して過去の諸事件に対する決定を取消し、過去の反革命粛清工作の大きな成果を否定しようと考えている。これは全く誤りであり、人民大衆が許すことのできないところである。

われわれの反革命粛清工作は、成果が主であるが、また誤りもあつた。行過ぎたことも、もらしおとしたりしたこともあつた。われわれの方針は、「反革命があれば必ず粛清し、誤りがあれば必ず是正する」ことである。われわれの反革命粛清の路線は、大衆による反革命粛清の路線である。大衆路線をとれば、工作中にもちろん弊害も起るが、しかしその弊害は比較的少なくてすみ、誤りも比較的容易に是正することができる。大衆は闘争のなかで経験を積み、正

しく行えば正しく行つた経験をえ、誤りを犯せば、誤りを犯した経験をうるのである。反革命粛清工作のなかでおよそすでに発見した誤りについては、われわれは是正する措置をとつたし、またはとりつつある。まだ発見していないものは、発見次第是正する用意がある。

もともとどのような範囲で誤りを犯しても、その範囲内で誤りを是正しなければならない。私は今年または明年に、粛清工作を全面的に検査し、経験を総括して、正しい作風を発揚し、間違つた作風に打撃を加えるよう提案する。中央では、全国人民代表大会常任委員会と政治協商会議常務委員会とが主催し、地方では省市人民委員会と政協委員会とが主催する。

検査の時には、われわれは広大な幹部や積極分子に対して冷水をかけてはならず、彼らを援助しなければならない。広大な幹部と積極分子に冷水をあびせるようなことは正しくない。しかし誤りを発見したならば、必ず是正しなければならない。

公安部門、検察部門、司法部門、監獄、労働改造の管理機関は、すべてこのような態度をとらなければならない。われわれは、人民代表大会常務委員、政治協商会議委員、人民代表ができうる限りこのような検査に参加するよう希望する。これは、われわれの法制を健全にし、反革命分子やその他の犯罪分子を正しく処理することにとつて役立つことである。

当面の反革命分子の状況については、次の二つの言葉で説明することができる。すなわち「まだ反革命はあるが、しかし多くはない」という言葉で説明することができる。

まず第一は、まだ反革命があることである。「もはやなくなつて

Declassified in Part - Sanitized Copy Approved for Release 2013/02/05 : CIA-RDP81-01043R001800060003-9

天下は太平である。マクラを高くして眠ることができる」というものがあるが、これは事実に合っていない。現実にまだあるのであり（もちろん、どの地方にも、どの単位にもみなあるというのではない）、ひきつづき彼らと闘争を続けねばならない。また消滅されないでかくされている反革命分子は、あきらめたわけではなく、必ず機に乗じて、かく乱を企てることを知らなければならない。米帝国主義者と蒋介石グループとは常に特務をわれわれのところに派遣して破壊活動を行っている。これまでの反革命分子は消滅されたが、なお若干の新しい反革命分子が出現する可能性がある。もしわれわれが警戒を怠るならば、ひどいペテンにかかって大きな損害を受けるようなことになるだろう。どの地方であろうと反革命分子の騒乱が起ったならば、彼らを徹底的に消滅しなければならない。

しかし、全国的にいえば、反革命分子は確かに少なくなった。もし現在でもまだ非常に多くの反革命分子がいるというならば、この意見も誤りである。もしこのような推測を受入れるならば、その結果もまた混乱を起すだろう。

三　農業合作化の問題

わが国には五億以上の農業人口があり、農民の状況いかんは、わが国の経済発展と政権の強化にとってきわめて大きな関係をもっている。

私は、状況は根本的には良好だと思っている。合作化が完成したことは、わが国の社会主義工業化と小規模経営の農業経済とのあいだの大きな矛盾を解決した。

合作化が急速に完成したので、一部の人々は欠陥が出ないかと心配している。幸いにして若干の欠陥があったが、さして大きくなく、基本的には健全で、農民は生産に非常に力を入れている。

去年の水害や、干ばつ、風害は、過去数年のうちのどの年よりも大きかったが、全国の食糧はいぜん増産であった。現在、一部の人は「合作化はダメだ。合作化にはすぐれた点がない」といって、豆台風を吹きおこしている。合作化には果してすぐれた点がないのであろうか。今日、会場で配布した文書のなかには、河北省遵化県の「王国藩合作社」についての資料があるから、諸君も見られたらよかろう。この合作社のある地方は山地で、これまでずっと非常に貧しく、年々人民政府から食糧の救済を受けている。一九五三年に合作社をつくり始めた時には、人々は「貧乏人合作社」と呼んだ。ところがこれまでの四年間の刻苦奮闘の結果、一年ごとによくなり大部分の社員は、余剰食糧をもつ農家となった。「王国藩合作社」がやりとげたことは、他の合作社でも正常な状況の下ではやりとげられるはずであり、あるいはこれよりもう少し時間がかかってもやりとげられるはずである。これをみてもわかるように、合作社がよくないというような議論は根拠のないものである。またこれでもわかるように、合作社は刻苦奮闘して築きあげなくてはならないのである。

どのような新しく生まれた事物の成長も、すべて困難や曲折を経なければならない。社会主義の事業のうちで、困難や曲折を経ないで、大きな努力を払わないで、要するに順風に帆をあげて、容易に成功しようなどと考えることは幻想にすぎない。積極的に合作社を支持するのは、どんな人たちであろうか。それは絶対多数の貧農と下層の中農とである。彼らは農村人口の七〇%以上を占めている。その他の人々も、大多数は合作社に希望を寄せている。本当に不満に思っているものは、きわめて少数である。多くの人々はこのような状況を分析せず、合作社の成果や欠点、および欠点の生ずる根源について全面的に研究しないで、局部的なことや一面的なことを全体的なこととしている。そこで一部の人々のあいだに「合作社にはすぐれた点がない」という豆台風が起っているのである。

どれだけの時間をかければ、合作社を強固なものとし、合作社にはすぐれた点がないという議論にケリをつけることができるだろうか。多くの合作社の発展の経験によれば、大体五年、もしくはもう少し多くの時間を必要とする。現在全国の大多数の合作社はわずかに一年あまりの歴史をもっているにすぎないから、われわれが彼らにもっとよくなれと求めるのは不合理である。私の考えでは、第一次五カ年計画の期間中に合作社を建設し、第二次五カ年計画の期間中に、合作社が強固なものになれば、非常に結構なことだと思う。

合作社はいま一歩々々強固なものとなる過程にあるが、まだ解決しなければならない若干の矛盾がある。たとえば国家と合作社とのあいだに、合作社の内部、合作社相互のあいだに、それぞれ解決すべき若干の矛盾が残っている。われわれは常に生産問題と分配問題の上から、右に述べた矛盾を処理することに注意しなければならない。

生産問題では、一方において合作社経済は国家の統一計画経済の指導に従わなければならない。しかし同時に、国家の統一計画や政策、法律に違反しないかぎりで、自己の一定の弾力性と独立性とを保持することができる。他方において、合作社に参加した各農家は、自家保有地やその他一部の個人経営にまかされた経済事業について、自分で適当な計画をたてることができるほかは、すべて合作社あるいは生産隊の全体的な計画に服さなければならない。

分配問題では、われわれは必ず国家の利益、集団の利益および個人の利益の各方面にすべて配慮を加えなければならない。

国家の税収、合作社の資金積立、農民の個人的収入の三つの面の関係について適切に処理し、常にそのあいだの矛盾を調整することに注意しなければならない。国家は蓄積しなければならず、合作社も蓄積しなければならないが、どちらも多すぎてはならない。われわれはできうる限り正常な年には、農民が生産の増加のなかから年々個人収入を増加できるようにしてやらねばならない。多くの人々は、農民は苦しいといっているが、このような意見は正しいだろうか。一面についていえば正しい。すなわち、わが国が帝国主義者と、彼らの代理人によって百年以上も圧迫搾取されたために、非常に貧乏な国となってしまい、農民の生活水準が低いだけでなく、労働者や知識分子の生活水準もまだ低いのである。数十年の時間と苦難の努力によって、はじめて人民全体の生活水準を一歩一歩高めることができるのである。このようにいえば「苦しい」というのは適切である。しかしもう一つの面についていえば正しくない。それは解放後七年このかた、農民の生活は改善されず、労働者の生活だけが改善されたということである。しかし、実際には、労働者、農民の生活は、ごく少数の人を除けばすべて若干改善されているのである。解放いらい農民は地主の搾取を免かれ、生産は逐年発展している。食糧を例にとると、一九四九年の全国の食糧生産高はわずか二千百数十億斤にすぎなかったが、一九五六年には三千六百数十億斤に達し、約一千五百億斤近く増加している。

国家が徴収する農業税は決して重い方ではなく、毎年わずか三百

余億斤にすぎない。毎年正常な価格で農民から買付けている食糧も五百億斤にすぎず、両方合せても八百数十億斤である。これらの食糧は、農村や農村付近の町で売られるのが半分以上占めている。これでもわかるように農民の生活が改善されていないということはできない。われわれはこの数年間に徴収する食糧と買付ける食糧との数量を大体において八百数十億斤の水準に安定させ、農業を発展させ、合作社を強化し、現在まだ残つている一部の「食糧不足の農家」が再び食糧に不足をきたすことがないようにし、経済作物を専門に経営している一部の農家を除いてすべて「余剰食糧をもつ農家」あるいは「自給農家」にかえ、農村に貧農をなくならせて、全体の農民が中農および中農以上の生活水準に達するようにする用意がある。単純に農民一人当りの年間平均所得と労働者の一人当りの年間平均所得とを比較して、一方が低いとか、一方が高いとかいうのは当らないことである。

労働者の労働生産性は農民にくらべてはるかに高く、農民の生活費は都市の労働者よりもはるかに少なくてすむ。したがつて、労働者は特に国家から優遇されているということはできない。一部少数の労働者の賃金および一部の国家機関公務員の賃金はいくらか高いので、農民がみて不満に思うのは理由のあることであり、事情を勘案して適当に調整することは必要である。

四 商工業者の問題

わが国の社会制度の改革は、農業合作化と手工業合作化とのほかに、私営商工業を公私合営企業に改めることも、一九五六年に完成した。これがこのように急速に、かつ順調になしとげられたのは、われわれが労働者階級と民族ブルジョア階級とのあいだの矛盾を、人民内部の矛盾として処理することと密接な関係をもつている。この階級的矛盾は完全に解決されたであろうか。まだ解決されていない。さらに相当の時間をかけて、はじめて完全に解決することができるのである。しかし、今日一部の人々は、資本家はすでに改造され、労働者とほとんど変らなくなつたから、もはや改造する必要はないといつている。はなはだしきにいたつては、資本家は労働者よりもさらに賢明だというものさえいる。また、もし改造しなければならないのなら、なぜ労働者階級を改造しないのか、というものもある。このような議論は間違つてはいないだろうか。もちろん間違つている。

社会主義を建設する過程においては、人々は改造を必要としており、搾取者も改造されるし、労働者も改造されねばならない。労働者階級は改造される必要はない、とだれがいつたか。もちろん、搾取者の改造と労働者の改造とは、性質の異なつた二つの種類の改造であつて、いつしよに論ずることはできない。労働者階級は階級闘争と自然界との闘争の中で社会全体を改造すると同時に、また自分を改造しなければならない。労働者階級は工作中に絶えず学習し、一歩一歩自分の欠点を克服して、永遠にとどまることはできない。われわれからいえば、多くの人々は毎年いくらか進歩している。すなわちみな毎年改造されている。私個人は以前いろいろ非マルクス主義の思想を抱いていた。マルクス主義はのちになつて取入れたものである。私は書物の上でいくらかマルクス主義を学んで、初歩的に自分の思想を改造したが、おもなものは長いあいだの階級闘争のなかで改造してきたものである。そして、今後もひきつづき学習して、はじめてさらに進歩することができる。そうしなければ落後してしまう。まさか資本家がそんなにも賢明であろうか。もはや改造を必要としないというのであろうか。

中国のブルジョアジーは、現在すでに二面性をもつておらず、ただ一面性だけだというものがあるが、これは事実だろうか。事実ではない。一方において、ブルジョア分子はすでに公私合営企業の管理人となつており、いま搾取者から自力で働いて生活する労働者に変る過程にあるが他方では、彼らは現在なお公私合営企業で一定の配当を受けている。ということは、彼らの搾取の根つこがまだとれていないということである。彼らは労働者階級の思想感情や生活習慣となお少なからざるへだたりがあり、どうしてもはや二面性はなくなつたといえるだろうか。「一定の配当」を受けず、ブルジョアジーの帽子を脱ぎすてても、まだ相当の期間ひきつづき思想改造を行わなければならないのである。もしブルジョアジーはすでに二面性がなくなつたと考えるなら、資本家の改造と学習という任務もなくなつてしまう。このような見解は商工業者の実情と合致しないだけでなく、また商工業者の大多数の願望とも合致していないというべきである。

過去数年のあいだ、大多数の商工業者は学習を望み、著しい進歩を示した。商工業者の徹底的な改造は工作のあいだで行われなければならない。彼らは企業内で労働者や職員といつしよに労働し、企業を自己改造の基地とすべきである。しかし、学習を通じて、自分の古い観点を改めることでもまた重要なことである。商工業者の学習は自発的であることを基礎とすべきである。多くの商工業者は講習班で数十日間学習して工場へ帰ると、労働者大衆や国家側代表とより多くの共通の言葉で語るようになり、いつしよに働く条件を改善した。彼らは自らの経験によつて学習を続け、ひきつづき自己改造することが彼らにとつて利益であることを理解している。私がいま述べたような、学習や改造がいらないという意見は商工業者の大多数の見解を代表するものではなく、少数のものの見解にすぎないのである。

五 知識分子の問題

わが国の人民内部の矛盾は知識分子のあいだにも現われた。過去において旧会社に奉仕した数百万の知識分子は、今日では転換して新社会のために奉仕している。ここに彼らがいかにして新社会の需要に適応するか、またわれわれがいかにして彼らを新社会の需要に適応するように援助するかの問題が横たわつている。これもまた人民内部における一つ矛盾である。

わが国の知識分子の大多数は過去七年のあいだに顕著な進歩をとげた。彼らは社会主義制度に賛成の意を表明している。彼らのうちには、いまマルクス主義の学習を勉強しているものがたくさんおり、一部のものはすでに共産主義者となつている。このような人は現在のところまだ少数ではあるが、次第に増加しつつある。

もちろん、知識分子のあいだにも、一部のものは依然として社会主義に疑惑を抱き、あるいは同意しないものもあるがそういう人はごくわずかである。

わが国の巨大な社会主義建設の事業は、できるだけ多くの知識分子をこれに奉仕させることを必要としている。およそ心から社会主義事業に奉仕することを望んでいる知識分子に対しては、われわれ

Declassified in Part - Sanitized Copy Approved for Release 2013/02/05 : CIA-RDP81-01043R001800060003-9

は彼らを信頼して、彼らとの関係を根本的に改善し、彼らを援助して解決すべきいろいろな問題を解決させ、彼らが積極的に自分の才能を発揮できるようにしてやるべきである。われわれのなかには、知識分子と団結するのが上手でなく、ぎこちない態度で彼らと応待し、彼らの労働を尊重せず、科学、文化工作の中で関与すべからざる事物に不当に関与する同志が多くいる。これらのすべての欠点は克服しなければならない。

広大な知識分子はすでに若干の進歩を示しているが、これで自己満足に陥ってはならない。新しい社会の要求に十分に答え、また、労働者、農民と一致団結するために、知識分子はひきつづき自分を改造して、ブルジョアジーの世界観を次第に放棄し、プロレタリアートの共産主義的世界観を確立しなければならない。

世界観の転換は根本的な転換である。現在多くの知識分子はまだこの転換をなしとげたということはできない。われわれはわが国の知識分子がひきつづき前進し、自分の工作と学習の過程の中で、一歩一歩共産主義的世界観を確立し、一歩一歩マルクス・レーニン主義を学習し、一歩一歩労働者、農民と打つて一丸となり、中途で停滞せず、さらに後退しないように希望する。後退することは活路を失うことである。わが国の社会制度が変化したために、ブルジョア思想の経済的基礎もすでに基本的に消滅した。そこで多数の知識分子の世界観は単に転換する必要がでてきただけでなく、転換することができるようになつたのである。しかし世界観の転換には非常に長い時間を要する。われわれは辛抱強く工作を行うべきで、あせつてはならない。実際上マルクス・レーニン主義を受入れることを望まず、共産主義を受入れることを望まないものが必ずいくらかいるので、これらの一部の人々に対して深く求めるようなことはせず、ただ彼らが国家要求に服従して、正常な労働に従事しさえすれば、われわれは彼らに適当な工作をする機会をあたえなくてはならない。

知識分子や青年学生の中には、最近の一時期に思想・政治工作が弱まり、若干の偏向が現われた。一部の人の目には政治とか、祖国の前途とか、人類の理想とかいつたようなものに関心をよせる必要がないかのようであり、またマルクス主義はひとしきり流行したが、いまではそれほどでもないかのようである。このような状況に直面しているので、現在思想政治工作を強化する必要がある。知識分子といわず、青年学生といわず、だれでもみな学習に努力すべきである。専門の学習のほかに、思想的に進歩しなければならないし、政治的にも進歩しなくてはならない。そのためにはマルクス主義を学習し、時事問題、政治問題を学習しなければならない。正しい政治観がないことは魂がないのと同じである。これまでの思想改造は必要なことであり、積極的な効果を収めた。しかしやり方が若干粗雑で、一部の人々を傷つけた。これはよくないことである。このような欠点は今後必ず避けなければならない。

思想政治工作は、各部門がすべて責任を負わなければならない。共産党も青年団も政府の主管部門も、それぞれこれに当るべきであり、学校の校長、教師はなおさらのことである。われわれの教育方針は、教育を受けるものが、徳育、知育、体育の面で発展し、社会主義の自覚をもち文化をもつた労働者となるようにすることである。

「勤倹建国」を提唱しなければならない。われわれの国家は現在まだ非常に貧しい国であり、しかも短期間のうちにこのような状態を根本的に改めることは不可能であり、青年と人民全体が数十年かかつて団結して奮闘し、自分の手で富強な国家を創造しなければならないということを青年全体に理解させなければならない。

社会主義の制度が樹立されたことによって、理想郷への道は開かれたが、理想郷の実現にはなおわれわれの勤労によらねばならない。青年のなかには、社会主義社会になれば万事がよくなり、力を費さなくとも、できあいの幸福な生活を享受できると考えているものがあるが、これは非実際的な考え方である。

六　少数民族の問題

わが国の少数民族は三千余万人で、全国総人口の六%を占めているにすぎないが、その居住地区は広大で、全国総面積の五〇%ないし六〇%を占めている。したがって漢民族と少数民族との関係を必ずよくしなければならない。この問題のカギは「大漢民族主義」を克服することである。地方民族主義が存在している少数民族の間では、また同時に、地方民族主義を克服しなければならない。大漢民族主義といわず、あるいは地方民族主義といわず、ともに各民族人民の団結にとつて不利であり、これは克服しなくてはならない一つの人民内部の矛盾である。

この面でわれわれはすでに若干の工作を行つた。大多数の少数民族地区では、民族関係は以前にくらべると大いに改善されているが、なお若干の解決を要する問題が残つている。一部の地区では、大漢民族主義と地方民族主義がともにまだ深刻に存在しているので、十分に注意しなければならない。各民族の人民の数年来の努力によって、わが国の少数民族地区の大部分は、すでに民主主義改革と社会主義改造を基本的に完成した。チベットでは条件がまだ熟していないので、民主主義改革を行っていない。中央とチベット地方政府の十七カ条の協定にもとづいて、社会制度の改革は必ず実行しなければならない。しかし、いつこれを実行するかは、チベットの大多数の人民大衆と指導者とがやれると認めた時、はじめて決定できるのであり、性急にやることはできない。現在すでに第二次五カ年計画の期間中には改革を行わないことに決定している。第三次五カ年計画の期間内に改革を行うかどうかは、その時の状況によつて決定される。

七　全般的に配慮し適切に調整すること

ここでいうところの「全般的に配慮する」ということは、六億の人口に対する全面的な配慮をさす。

われわれが計画をたて、事柄を処理し、問題を考えるに当つては、わが国には六億の人口があるという点から出発しなければならず、この点を決して忘れてはならない。

どうしてこのような問題を提起しなければならないのか。まさかわが国に六億の人口があるということを知らない人はあるまい。知つていることは知つているが、ものごとをはじめると、一部の人々は忘れてしまつて、人が少なければ少ないほどよく、ワクが小さければ小さいほどよいと考えるようである。このような小ワク主義を抱いている人々は一切の積極的要素を動員し、団結できるすべての人を団結させ、さらに消極的要素をできるだけ積極的要素に転換して、社会主義社会建設のこの偉大な事業のために奉仕するという考

Declassified in Part - Sanitized Copy Approved for Release 2013/02/05 : CIA-RDP81-01043R001800060003-9

Declassified in Part - Sanitized Copy Approved for Release 2013/02/05 : CIA-RDP81-01043R001800060003-9

えに反対なのである。

　私はこれらの人々が眼界をひろげ、わが国に六億の人口があることを本当に認め、これが客観的存在であり、われわれの資本であることを認めるよう希望する。

　わが国の人口が多いことはもちろん困難もあるが、よいことである。われわれの各方面における建設事業は盛大に発展しており、大きな成果を収めている。しかし、当面の社会の大変動の過渡期においては、困難な問題もまた少なくない。発展があり、困難であるということがつまり矛盾である。いかなる矛盾も解決しなければならないばかりでなく、また完全に解決できるものである。

　われわれの方針は、「全般的な配慮」をたて、適切に調整することである。食糧問題や災害問題、雇用問題、教育問題、知識分子の問題、各種の愛国勢力の統一戦線の問題、少数民族問題およびその他の各種の問題はすべて全人民に対する「全般的な配慮」という観点から出発し、その時、その地区の可能な条件について各方面の人々と協議して、それぞれ適切に調整していかなければならない。人が多いとか、おくれているとかいつてきらい、ものごとの処理がむずかしいとか、面倒くさいとして放り出すことは絶対いけない。私がこのようにいうのは、すべての人、すべてのことを政府が引受けなければならないとするものであろうか。もちろんそうではない。多くの人、多くのことについては社会全体が方法を考え、大衆が直接に方法を考えることができ、彼らは多くのよい方法を考え出すことができるのである。しかも、これも「全般的に配慮し、適切に調整する」という方針のなかに含まれるのである。われわれは社会団体や各地の大衆がこのようにするように指導しなければならない。

八　「百花斉放、百家争鳴」「長期共存、相互監督」について

　「百花斉放、百家争鳴」「長期共存、相互監督」というスローガンは、どのようにして提出されたのだろうか。これは中国の具体的な状況にもとづいて打出されたものであり、また社会主義にいぜん各種の矛盾が存在することを承認したうえで提出されたものであり、さらに国家が経済と文化を急速に発展させなければならないという、さし迫つた要求のもとに提出されたものである。

　百花斉放、百家争鳴の方針は、芸術の発展と科学の進歩を促進する方針であり、わが国の社会主義文化の繁栄を促進する方針である。芸術における異つた形式と風格は自由に発展させることができるし、科学における異なつた学派は自由に論争することができる。行政力を利用して、しいて一つの風格や一種類の学派を強制し、他の風格や他の学派を禁止することは、芸術と科学の発展には有害であるとわれわれは考える。芸術と科学における是非の問題は、芸術界と科学界の自由討論によつて解決すべきであり、また芸術と科学の実践を通じて解決すべきであつて、単純な方法によつて解決すべきではない。正しいものと誤まつたものとを判断するには、つねに経験を積む時間を必要とする。歴史上、新しく正しいものは、当初においては往々にして多数の人から認められないものであつて、ただ闘争のなかで曲折しながら発展するものである。正しいものよいものに対して、人々ははじめはとかくそれが香り高い花であることを認めず、逆にこれらを毒草とみなすものである。ゴペルニクスの太陽系に関する学説やダーウィンの進化論はいずれも誤まつたものとみなされ、いずれも苦しい闘争を経たのであつた。わが国の歴史にも多くのこのような例がある。

　旧社会にくらべると、社会主義社会のなかでは、新しく生れた事物の成長条件は過去とまつたく異なり、はるかによくなつている。しかし、新しい力を抑圧し、合理的意見を抑圧することは、いぜん常にあることである。たとえそれが意識的に抑圧するのではなく、見分けがつかないためであつても、新しく生れた事物の成長を妨げることになる。したがつて、科学上、芸術上の是非の問題に対しては慎重な態度を保ち、自由討論を提唱すべきであつて、軽率に結論を下してはならない。このような態度を採ることは、科学と芸術を順調に発展させるための助けとなるものであるとわれわれは考える。マルクス主義も闘争のなかで発展したものである。マルクス主義もはじまつたばかりの時は、いろいろの打撃を受け、毒草とみなされた。現在も世界の多くの地域でひきつづき打撃を受け、毒草とみなされている。社会主義国のなかでは、マルクス主義の地位はこれと違つている。しかし、社会主義国のなかでも非マルクス主義的思想は存在しており、反マルクス主義思想も存在している。

　わが国では、社会主義改造は、所有制の面では基本的に完成しており、革命時期における大規模な暴風雨のような形の大衆の階級闘争は、すでに基本的に終つている。しかし、打倒された地主、買弁階級の残余はまだ存在し、ブルジョアジーもなお存在しており、プチブルはやつと改造に入つたばかりであり、階級闘争はまだ終つていない。プロレタリアートとブルジョアジーのあいだの階級闘争、各派の政治勢力の間の階級闘争およびプロレタリアートとブルジョアジーのあいだのイデオロギーの面での階級闘争も、長期の曲折し

たものであり、時には非常に激しいものでさえある。プロレタリアートは自己の世界観にもとづいて世界を改造しようとする。ブルジョアジーも自己の世界観にもとづいて世界を改造しようとする。この面では、社会主義と資本主義のうちで、どちらが勝ち、どちらが負けるか の問題はまだほんとうに解決されていない。

　全人口のなかにおいても、あるいは知識分子のなかにおいても、マルクス主義者はいぜんとして少数である。したがつてマルクス主義はいぜん闘争のなかで発展しなければならない。マルクス主義は闘争のなかではじめて発展できるのである。過去にそうであつただけではなく、現在もそうであり、将来も必ずそうであるだろう。正しいものは間違つたものとの闘争の過程において発展するものである。真であり、善であり、美であるものは、つねにニセで、悪くみにくいものと互いに比較しながら存在し、それと闘争しながら発展するものである。ある誤まつたものが普遍的に人類に捨てられ、ある真理が人類に普遍的に受入れられたとき、より新しい真理は新しい間違つた意見と闘争を起す。このような闘争は永久に完結することがない。これは真理の発展の法則であり、もちろんマルクス主義の発展の法則でもある。

　わが国の社会主義と資本主義とのあいだのイデオロギー面における勝敗を決する闘争は、なお相当期間を経てはじめて解決するものである。それはブルジョアジーや旧社会からきた知識分子の影響がわが国ではまだ長期に存在し、階級のイデオロギーとしてわが国に長期に存在するからである。もしこのような情勢に対して認識が不足であつたり、全く認識がなければきわめて大きな誤りを犯し、必

Declassified in Part - Sanitized Copy Approved for Release 2013/02/05 : CIA-RDP81-01043R001800060003-9

要な思想闘争を無視することになろう。思想闘争はその他の闘争とちがつて、乱暴な強制的な方法を用いることができず、精密な説得の方法しかとれない。現在社会主義はイデオロギー闘争のなかで有利な条件をもつており、政権の基本的な力はプロレタリアートの指導下における勤労人民の手にある。共産党は強大な力と非常に高い威信をもつている。われわれの工作中にはたとえ欠点があり、誤りがあつても、公平な人ならばわれわれが人民に対して忠誠であり、われわれが人民とともに祖国を立派に建設する決心と能力をもつており、われわれがすでに大きな成果を収めたし、またより大きな成果をつづけてあげるだろうということを認めることができる。ブルジョア分子と旧社会からきた知識分子の絶対多数は愛国者であり、彼らは日増しに盛んになつてゆく社会主義の祖国に奉仕することを望んでおり、また社会主義の事業から離れ、共産党の指導する勤労人民から離れるならば、たよるべきものがなくなり、いかなる光明の前途もありえないということをよく知つている。

人々はこう尋ねる。「われわれの国ではマルクス主義がすでに大多数の人によつて指導的思想として認められているが、ではそれを批判することができるのだろうか」と。もちろん批判できる。マルクス主義は一つの科学的真理であつて批判をおそれない。もし、マルクス主義が批判をおそれ、もし、批判によつて倒されるものならば、マルクス主義は無用のものである。

事実、観念論者は毎日いろいろな形で、マルクス主義を批判しているではないか。ブルジョア思想、プチブル思想を抱いて改造を欲しない人々もいろいろな形でマルクス主義を批判しているではないか。マルクス主義者は、いかなる人の批判もおそれるものではない。

反対にマルクス主義者は人々の批判のなかで、すなわち闘争の風雨のなかで自己をきたえ、自己を発展させ、自己の陣地を拡大していくのである。間違つた思想と闘争することは、ちようど種痘をして牛痘のワクチンの作用で人体が免疫力を強めるようなものである。温室で育成されたものには強大な生命力はありえない。百花斉放、百家争鳴の方針を実行しても、なにも思想界におけるマルクス主義の指導的地位は弱まらないばかりではなく、反対に強化されるだろう。

非マルクス主義思想に対してどのような方針をとるべきか。明らかな反革命分子、社会主義事業を破壊する分子に対しては、ことは簡単であり、彼らの言論の自由を奪えばそれですむのである。だが、人民内部の誤まつた思想については事情が異なる。これらの思想を禁止し、これらの思想にどのような発表の機会をも許さなくてもよいだろうかどうか。もちろんよくない。

人民内部の思想問題、精神界の問題を簡単な方法で処理すれば、効果をあげることができないばかりでなく、非常に有害である。誤まつた意見の発表を許させなくても、誤まつた意見はいぜん存在するのである。一方正しい意見も、もし、温室の中で育てられ、風雨にもさらされず、免疫力ももたなかつたならば、誤まつた意見とぶつかつたときこれに勝つことはできない。したがつて討論、批判、説得の方法をとることによつてのみ、正しい意見を本当に発展させることができるのであり、誤まつた意見を克服してこそ本当に問題が解決できるのである。

ブルジョアジー・プチブルの思想は必ず表面にあらわれるもので

ある。彼らは政治問題や思想問題において必らずいろいろな手段をもつて頑強に彼ら自身を表現しようとする。彼らにそれをさせないようにすることは不可能である。われわれは圧制の方法で彼らの表現をおさえつけてはならず、それらを表現させなければならない。同時に彼らが意見を出した時には、彼らと論争し、適当な批判を加えるべきである。

いうまでもなく、われわれは各種の誤まつた思想を批判しなければならない。批判を加えず、誤まつた思想が至る所にはんらんしているのをながめ、それらが市場を占領するがままにまかしておくことは、もちろんいけない。誤りがあれば批判し、毒草があれば闘争しなければならない。しかし、この批判は、教条主義的であつてはならず、形而上学的方法を用いるべきではなく、弁証法の方法を用いるようにつとめるべきである。科学的な分析と、十分な説得力が必要であり、教条主義的な批判によつては問題を解決することができない。われわれはすべての毒草に反対するが何が毒草で何が花であるかを慎重にみわけなければならない。われわれは大衆とともに、香り高い花と毒草とを慎重に識別することを学びとらねばならないし、いつしよになつて正しい方法で毒草と闘争しなければならない。

われわれは教条主義を批判するに際し、同時に修正主義に対する批判にも注意しなければならない。修正主義あるいは右翼ひより見主義は一種のブルジョア思潮であり、教条主義よりも大きい危険性がある。修正主義者、右翼ひより見主義者は、口先ではマルクス主義を唱え、また教条主義を攻撃する。しかし彼らが攻撃するのは、マルクス主義の最も根本的なものである。彼らは唯物論と弁証法に反対し、あるいはこれをゆがめ、人民民主独裁と共産党の指導に反対しあるいはこれを弱めようとし、社会主義改造と社会主義建設に反対し、あるいは弱めようと図つている。わが国の社会主義革命が基本的勝利を収めたのちにおいても、社会の一部にはまだ資本主義制度を復活しようと幻想するものがいる。彼らは各方面から労働者階級に対して、思想問題を含む闘争をしようとしている。そしてこの闘争において修正主義者は彼らの最もよい助手なのである。

百花斉放、百家争鳴のこの二つのスローガンは、字句だけをながめれば、階級性はなく、プロレタリアートがこれを利用できるし、ブルジョアジーもこれを利用でき、その他の人々も利用できる。いわゆる香り高い花と毒草については、各階級、階層および社会グループによつてそれぞれの見方がある。広範な人民大衆の観点からみれば、われわれが今日花と毒草を区別する標準は一体何であるのか。

わが国人民の政治生活のなかでは、われわれの言論と行動の是非をどのようにして判断すべきだろうか。わが国憲法の原則と最大多数の人民の意思と各党派がしばしば発表した共同の政治的主張にもとづいて考えれば、この標準は大体次のように規定できるとわれわれは考える。

㈠ 全国の各民族人民の団結に有利であつて、人民を分裂させるものでないこと。

㈡ 社会主義改造と社会主義建設に有利であつて、社会主義改造と社会主義建設に不利なものでないこと。

㈢ 人民民主独裁の強化に有利であつて、この独裁を破壊したり、弱めたりするものでないこと。

㈣ 民主集中制の強化に有利なものであつて、この制度を破壊した

り弱めたりするものでないこと。

㈤　共産党の指導強化に有利なものであって、この指導から離れたり、あるいはそれを弱めるものでないこと。

㈥　社会主義にもとづく国際的団結と全世界の平和愛好人民の国際的団結に有利であって、これらの団結をそこなうものでないこと。

この六項目の標準のうち、最も重要なのは、社会主義の道と党の指導の二項目である。これらの標準をあげたのは、各種問題に対する人民の自由討論の発展を援助するためであって、このような討論を妨害するためではない。このような標準に賛成しない人々は、自分の意見を出して討論してもさしつかえない。しかし大多数の人は明確な標準があれば、批判と自己批判を正しい軌道に沿って前進させることができるし、またこの標準によって人々の言論、行動が正しいかどうか、果して香り高い花であるか、毒草であるかを識別することができる。これは政治的な標準である。科学的議論が正確かどうか、芸術作品の芸術水準がどうであるかを見分けるには、もちろんそれぞれの標準が必要である。しかし、この六カ条の政治標準は、いかなる科学、芸術の活動にも適用される。わが国のような社会主義国で、この政治標準に反した有益な科学芸術活動が果してありうるだろうか。

以上私の述べた観点は、すべてわが国の具体的な歴史条件から出発したものである。各社会主義国と各国共産党のもつ条件はそれぞれちがっている。したがって、われわれは彼らも中国のやり方を採用しなければならないとか、採用すべきだといったようなことは決して考えていない。

長期共存、相互監督のスローガンも、わが国の具体的な歴史的条件の産物である。このスローガンは決して突然出されたものではなく、すでに何年かの醸成を経たものである。長期共存の思想はすでに早くから存在していたが、昨年社会主義制度が基本的に成立されたとき、このスローガンがはっきりと打出された。なぜブルジョアジーとプチブルの民主党派が労働者階級の政党と長期共存を許されるのだろうか。それは、確かに人民を結集して社会主義事業に従事すべく、人民の信頼をえたすべての党派に対して、われわれとして長期共存の方針をとらない理由がないからである。

私は一九五〇年六月の第二回政治協商会議において次のように述べたことがある。

「だれでも真に人民のために喜んで力を尽し、人民が困っていたときに本当に協力し、よいことを行い、しかも一貫してやりつづけ中途でやめなければ、人民と人民の政府はそのものをしりぞける理由はなく、そのものに生活の機会と力を尽す機会をあたえないわけがない」

ここに述べたことは、各党派が長期に共存できる政治的基礎である。共産党と各民主党派の長期共存はわれわれの願望であり、またわれわれの方針でもある。各民主党派が長期に共存できるかどうかは、単に共産党側だけの願望によってきまるのではなくて、さらに各民主党派自身の態度をみなければならないし、彼らが人民の信頼をえているかどうかをみなければならない。

各党派の相互監督の事実も早くから存在していた。すなわち各党派は相互に意見を出し合い批判し合ってきた。いわゆる相互監督は、もちろん一方的なものではない。共産党は民主党派を監督するし、民主党派も共産党を監督する。なぜ民主党派に共産党を監督させるのか。それは、党も個人と同様に耳もとでいろいろな声を聞くことがきわめて必要なことだからである。周知のように、共産党を主として監督するのは勤労人民と党員大衆である。しかし民主党派があれば、われわれにとってさらに有利である。もちろん、各民主党派と共産党の相互のあいだで出しあう意見や批判も、さきに述べた六項目の政治標準に合致してこそ、はじめて相互監督の積極的作用を発揮することができるのである。したがってわれわれは、各民主党派が思想改造に注意し、共産党といっしょになって長期共存、相互監督に努力し、新社会の必要に適応することを希望するのである。

九　少数の人々の争議について

一九五六年に一部の地方で少数の労働者、学生がストライキを起した事件が発生した。これらの騒動の直接の原因は、若干の物質的要求が満たされなかったことにある。これらの要求のあるものは解決すべきものであり、また、解決できるものであるが、あるものは不適当であるか要求過大で一時に解決できないものである。しかし騒動が起ったもっと重要な要因は、やはり指導者の官僚主義であった。このような官僚主義の誤りの一部は上級機関に責任があり、全面的に下級機関を責めることはできない。騒動のもう一つの原因は、労働者、学生に対する政治思想教育が欠けていたことである。

一九五六年にはまた、少数の合作社の社員が騒いだ事件があったが、そのおもな原因も指導者の官僚主義や大衆に対する教育の不足であった。

一部の大衆が、往々にして目先きの局部的な個人的利益に目を注ぎやすく、長期にわたる全国的な集団的利益を理解しないか、あるいはあまりよく理解しないことは認めなければならない。多くの青年は、政治経済および社会生活の経験が足りないことから、旧中国と新中国とを比較するのに不得手であり、わが国の人民がどのような苦しい闘争を経てやっと帝国主義と国民党反動派の圧迫から脱却したか、また、すばらしい社会主義社会を打ち建てるのに、どれだけの長い苦難な労働に耐えなければならないか、ということを深く理解することがなかなかできないのである。このため大衆のあいだにいつも生き生きとした、実際に即した政治教育を行う必要があり、また、発生した困難を彼らに率直に説明し、彼らとともにどうして困難を解決するかという方法を研究すべきである。

われわれは騒動に賛成しない。なぜならば人民内部の矛盾は「団結—批判—団結」の方法によって解決することができ、騒動はいずれにしろ若干の損害を引き起し、社会主義の発展を不利にするものからである。わが国の広大な人民大衆は、社会主義を守り、規律を守り、道理をわきまえ、理由なしに騒動を起すようなことは絶対にしない、とわれわれは信じている。しかしこのことはわが国に大衆が騒動を起す可能性がなくなったということでは決してない。この問題についてわれわれは次の点に注意しなければならない。

㈠　騒動が起る原因を根本的に消滅させるためには、官僚主義を断固として克服し、政治思想教育を正しく強化し、各種の矛盾を適切に処理しなければならない。このようにしさえすれば、大体において騒動は起らないだろう。

㈡　もしわれわれの工作がまずいために騒動が起った場合は、騒動を引起した大衆を正しい道に導き、また、この騒動を利用して、工作を改善し、幹部と大衆を教育する一つの特殊な手段とし、日

Declassified in Part - Sanitized Copy Approved for Release 2013/02/05 : CIA-RDP81-01043R001800060003-9

Declassified in Part - Sanitized Copy Approved for Release 2013/02/05 : CIA-RDP81-01043R001800060003-9

こう解決されない問題を解決するようにすべきである。

騒動を処理する過程においては、注意深く工作し、簡単な方法で処理したり、いいかげんで手を引くようなことをしてはならない。騒動の指導者に対しては、刑法に違反した分子と反革命分子を法律によって処理するほか、軽々しく処分してはならない。わが国のような大きな国においては少数のものが騒動を起したからといって驚くにはあたらない。それはむしろわれわれが官僚主義を克服するのに役立つものである。

われわれの社会にも公衆の利益を顧みない、乱暴で理不尽な、ひどい違法行為をするものが少数ではあるがいる。彼らはわれわれの方針を利用し、ゆがめて、故意に理不尽な要求を持出して大衆を扇動したり、あるいは故意にデマを飛ばして社会の正常な秩序を破るおそれがある。われわれはこのようなものを放任しておくことには賛成しない。それとは反対に必要な法律的制裁を加えるべきである。このようなものをこらしめることは広大な大衆の要求であり、こらしめないことは大衆の意思にそむくことである。

一〇 悪いこともよいことに変えることができるか

さきに私が述べたように、われわれの社会のなかで、大衆が騒動を起すことは悪いことであり、われわれの賛成しないところである。しかし、このような事件が発生したのち、これによってわれわれはまた教訓を受け、官僚主義を克服し、幹部と大衆を教育することができる。この点からいえば、悪いこともよいことに変えることができる。騒動には二重の性格がある。われわれはこの観点からすべての騒動をみることができる。ハンガリー事件はよいことではない。これはみんながはっきりと知っていることである。しかしこれも二重の性格をもっている。ハンガリーの同志たちが事件の発展過程で正しく処理したので、その結果、ハンガリー事件は悪いことからよいことに変った。ハンガリーは現在以前よりも強固になったし、社会主義陣営の各国もみな教訓をえた。同様に、一九五六年の下半期に発生した反共反人民の世界的風潮はもちろん悪いことである。しかし、それは各国共産党と労働者階級を教育、鍛錬してよいことに変った。多くの国で、一部の人々はこの風潮のなかで党から退いた。一部の党員が脱党して党員の数は減少した。もちろんこれは悪いことである。しかし一面よいところもある。これらの動揺分子はひきつづきやっていくことを望まず、党から出て行ったが、大多数の立場の堅固な党員は一層団結し前進するようになった。これはどうして悪いことだろうか。

要するに、われわれは問題を全面的にみることを学ばなければならない。事物の正面をみなければならないばかりでなく、その反対の面もみなければならない。一定の条件下では、悪いものからよい結果を引き出すことができるし、よいものから悪い結果を引き出すこともありうる。老子は二千年以上も前に「禍は福の倚るところ、福は禍の伏するところ」といった。日本は中国を攻め、日本人はこれを勝利といった。中国の広大な土地が占領され、中国人はこれを失敗といった。しかし、中国の失敗のなかには勝利がふくまれ、日本の勝利のなかには失敗がふくまれていた。歴史はこのように証明していないだろうか。

現在世界各国の人々は、第三次世界大戦が起るかどうかを論じている。この問題についても、われわれも精神的な準備をし、分析もしなければならない。われわれは平和を守り戦争に反対するものである。しかし、帝国主義がどうしても戦争を起そうとするものであれば、われわれも恐れる必要はない。この問題に対するわれわれの態度は、すべての騒動に対する態度と同じで、第一に反対し、第二には恐れないということである。

第一次世界大戦の後、二億の人口をもつソ連が生れた。第二次大戦の後に社会主義陣営が現われ、人口は九億になった。もし帝国主義者が第三次世界大戦をどうしても起そうというのであれば、その結果として、必ずまた何億かの人口が社会主義の側に移り、帝国主義に残された地盤が少なくなることは断言できるし、帝国主義制度そのものが完全に崩壊するかもしれない。

矛盾し、対立する二つの側面は互いに闘争する結果、必ず一定の条件の下で相互に対立物に転化するのである。この場合条件が重要である。一定の条件がなければ、二つの側面はいずれも対立物に転化できない。世界のあらゆる階級のうちで、自己の地位を変えることを最も望んでいるのはプロレタリアートであり、その次は半プロレタリアートである。なぜならば前者は何物も持たず、後者も持っているものが少ないからである。

現在、米国は、国連の多数票をあやつり、世界の多くの地方を支配しているが、こうした状態は一時的のものであり、必ず変化が起きるときがある。貧乏国で国際的に権利のない中国の地位も変化し、貧乏国が豊かな国となり、権利をもたない国が権利をもつ国となって、反対の方向に転化するだろう。ここで決定的な条件、社会主義制度と団結一致した人民の努力である。

一一 節約について

ここでは節約の問題について述べたいと思う。われわれは大規模な建設を行おうとしている。しかし、わが国はまだ非常に貧しい国である。これは一つの矛盾である。したがって全般にわたり恒久的に節約をおしすすめていくことが、この矛盾を解決する一つの方法である。

一九五二年の「三反」運動において、われわれは汚職、浪費および官僚主義に反対し、とりわけ汚職の反対に重点をおいた。また、一九五五年には節約を唱え、とくに非生産的な基本建設における過大な標準に反対することと、工業生産における原料節約とに重点をおいて、非常な成果をあげた。

当時、この節約の方針は、実際にはまだ国民経済の各部門にわたって真剣に行われるにいたっていないし、その他一般の機関、部隊、学校、人民団体においてもまた真剣におしすすめられなかった。今年は全国の各方面で節約を提唱し、浪費に反対するよう要求したい。

われわれは建設事業に対して経験にとぼしく、過去数年間にきわめて大きな成果をあげたけれども、それと同時にまた浪費もあった。われわれは大規模な近代的企業を一歩一歩建設して、これを中核としなければならない。これらの中核がなければ、数十年のうちにわが国を近代的な工業強国にきずきあげることは不可能である。しかし、多くの企業をこうすべきではない。中小型企業をもっと多く建設すべきである。また、旧社会の残した工業基礎を十分に利用し、節約に努め、少ない資金でより多くの仕事をすべきである。

昨年の十一月、中国共産党中央委員会第二回全体会議が節約を励

Declassified in Part - Sanitized Copy Approved for Release 2013/02/05 : CIA-RDP81-01043R001800060003-9

Declassified in Part - Sanitized Copy Approved for Release 2013/02/05 : CIA-RDP81-01043R001800060003-9

ごろ解決されない問題を解決するようにすべきである。

騒動を処理する過程においては、注意深く工作し、簡単な方法で処理したり、いいかげんで手を引くようなことをしてはならない。騒動の指導者に対しては、刑法に違反した分子と反革命分子を法律によつて処理するほか、軽々しく処分してはならない。わが国のような大きな国においては少数のものが騒動を起したからといつて驚くにはあたらない。それはむしろわれわれが官僚主義を克服するのに役立つものである。

われわれの社会にも公衆の利益を顧みない、乱暴で理不尽な、ひどい違法行為をするものが少数ではあるがいる。彼らはわれわれの方針を利用し、ゆがめて、故意に理不尽な要求を持出して大衆を扇動したり、あるいは故意にデマを飛ばして社会の正常な秩序を破るおそれがある。われわれはこのようなものを放置しておくことは賛成しない。それとは反対に必要な法律的制裁を加えるべきである。このようなものをこらしめることは広大な大衆の要求であり、こらしめないことは大衆の意思にそむくことである。

一〇　悪いことをよいことに変えることができるか

さきに私が述べたように、われわれの社会のなかで、大衆が騒動を起すことは悪いことであり、われわれの賛成しないところである。しかし、このような事件が発生したのち、これによつてわれわれはまた教訓を受け、官僚主義を克服し、幹部と大衆を教育することができる。この点からいえば、悪いこともよいことに変えることができる。騒動には二重の性格がある。われわれはこの観点からすべての騒動をみることができる。ハンガリー事件はよいことではない。これはみんながはつきりと知つていることである。しかしこれも二重の性格をもつている。ハンガリーの同志たちが事件の発展過程で正しく処理したので、その結果、ハンガリー事件は悪いことからよいことに変つた。ハンガリーは現在以前よりも強固になつたし、社会主義陣営の各国もみな教訓をえた。同様に、一九五六年の下半期に発生した反共反人民の世界的風潮はもちろん悪いことである。しかし、それは各国共産党と労働者階級を教育、鍛錬してよいことに変つた。多くの国で、一部の人々はこの風潮のなかで党から退いた。一部の党員が脱党して党員の数は減少した。もちろんこれは悪いことである。しかし一面よいところもある。これらの動揺分子はひきつづきやつていくことを望まず、党から出て行つたが、大多数の立場の堅固な党員は一層団結し奮闘するようになつた。これはどうして悪いことだろうか。

要するに、われわれは問題を全面的にみることを学ばなければならない。事物の正面をみなければならないばかりでなく、その反対の面もみなければならない。一定の条件下では、悪いものからよい結果を引き出すことができるし、よいものから悪い結果を引き出すこともありうる。老子は二千年以上も前に「禍は福の倚るところ、福は禍の伏するところ」といつた。日本は中国を攻め、日本人はこれを勝利といつた。中国の広大な土地が占領され、中国人はこれを失敗といつた。しかし、中国の失敗のなかには勝利がふくまれ、日本の勝利のなかには失敗がふくまれていた。歴史はこのように証明していないだろうか。

現在世界各国の人々は、第三次世界大戦が起るかどうかを論じている。この問題については、われわれも精神的な準備をし、分析も

しなければならない。われわれは平和を守り戦争に反対するものである。しかし、帝国主義がどうしても戦争を起そうとするものであれば、われわれも恐れる必要はない。この問題に対するわれわれの態度は、すべての騒動に対する態度と同じで、第一に反対し、第二には恐れないということである。

第一次世界大戦の後、二億の人口をもつソ連が生れた。第二次大戦の後に社会主義陣営が現われ、人口は九億になつた。もし帝国主義者が第三次世界大戦をどうしても起そうというのであれば、その結果として、必ずまた何億かの人口が社会主義の側に移り、帝国主義に残された地盤が少なくなることは断言できるし、帝国主義制度そのものが完全に崩壊するかもしれない。

矛盾し、対立する二つの局面は互いに闘争する結果、必ず一定の条件の下で相互に対立物に転化するものである。この場合条件が重要である。一定の条件がなければ、二つの局面はいずれも対立物に転化できない。世界のあらゆる階級のうちで、自己の地位を変えることを最も望んでいるものはプロレタリアートであり、その次は半プロレタリアートである。なぜならば前者は何物も持たず、後者も持つているものが少ないからである。

現在、米国は、国連の多数票をあやつり、世界の多くの地方を支配しているが、こうした状態は一時的のものであり、必ず変化が起きるときがある。貧乏国で国際的に権利のない中国の地位も変化し、貧乏国が豊かな国となり、権利をもたない国が権利をもつ国となつて、反対の方向に転化するだろう。ここで決定的な条件、社会主義制度と団結一致した人民の努力である。

一一　節約について

ここでは節約の問題について述べたいと思う。われわれは大規模な建設を行おうとしている。しかし、わが国はまだ非常に貧しい国である。これは一つの矛盾である。したがつて全般にわたり恒久的に節約をおしすすめていくことが、この矛盾を解決する一つの方法である。

一九五二年の「三反」運動において、われわれは汚職、浪費および官僚主義に反対し、とりわけ汚職の反対に重点をおいた。また、一九五五年には節約を唱え、とくに非生産的な基本建設における過大な標準に反対することと、工業生産における原料節約とに重点をおいて、非常な成果をあげた。

当時、この節約の方針は、実際にはまだ国民経済の各部門にわたつて真剣に行われるにいたつていないし、その他一般の機関、部隊、学校、人民団体においても、また真剣におしすすめられなかつた。今年は全国の各方面で節約を提唱し、浪費に反対するよう要求したい。

われわれは建設事業に対して経験にとぼしく、過去数年間にきわめて大きな成果をあげたけれども、それと同時にまた浪費もあつた。われわれは大規模な近代的企業を一歩一歩建設して、これを中核としなければならない。これらの中核がなければ、数十年のうちにわが国を近代的な工業強国にきづきあげることは不可能である。しかし、多くの企業をこうすべきではない。中小型企業をもつと多く建設すべきである。また、旧社会の残した工業基礎を十分に利用し、節約に努め、少ない資金でより多くの仕事をすべきである。

昨年の十一月、中国共産党中央委員会第二回全体会議が節約を励

Declassified in Part - Sanitized Copy Approved for Release 2013/02/05 : CIA-RDP81-01043R001800060003-9

行し、浪費に反対する方針をさらに強く打出してから、この数カ月来効果がすでにあらわれてきている。このたびの節約運動は、必ず徹底的に、恒久的に実行しなければならない。浪費に反対することは、その他の欠点や誤りを批判するのと同じで、いわば顔を洗うようなものである。人はだれでも毎日顔を洗うではないか。

中国共産党、民主党派、無所属の民主人士、知識分子、商工業者、労働者、農民、手工業者など、要するにわれわれ六億の人民はすべて増産節約を実行し、ぜいたくと浪費に反対しなければならない。このことは経済的に大きな意義があるばかりでなく、さらに政治的にも重要な意義をもつている。

現在、多くの工作員のあいだに大衆と苦楽をともにすることをいやがり、個人の利益を追求することを喜ぶ危険な傾向が頭をもたげてきているが、これは非常によくないことである。われわれは増産節約運動において、機構の簡素化を行つて幹部を整理し、相当多数の幹部を生産面に戻すように要求している。これはつまりこういう危険な傾向を克服する一つの方法である。

すべての幹部とすべての人民に、わが国は社会主義の大国ではあるが、同時にまた経済的におくれた貧乏国であつて、これが非常に大きな矛盾であるということを常に銘記させなければならない。わが国を富強にするためには、数十年の辛苦奮闘の期間が必要である。これには節約を励行し、浪費に反対するという勤倹建国の方針が含まれている。

一二 中国の工業化の道

ここで述べる工業化の道の問題は、主として重工業、軽工業および農業の発展関係の問題についてである。わが国の経済建設は重工業を中心としており、この点は是非肯定する必要がある。しかし同時にまた農業と軽工業との発展にも十分注意をはらわなければならない。

わが国は大農業国で、農村人口は全国人口の八〇%以上を占めている。工業を発展させるためには、農業の発展を同時に並行させるべきである。このようにしてはじめて工業は原料と市場をもつことができ、強大な重工業を建設するに必要な多額の資金を蓄積することができるのである。

周知のように、軽工業と農業とはきわめて密接な関係をもつており、農業がなかつたら軽工業はなりたたない。しかし、農業が重工業に重要な市場を提供するという点については、現在まだはつきり認識されていないようである。しかし、農業の技術改革が次第に発展して、農業が日増しに近代化し、農業に奉仕する機械、肥料、水利建設、電力建設、運輸建設、農民用の燃料や建築材料などが日をおつて増加してくれば、重工業が農業を重要な市場とする状況は次第に理解されてくるだろう。

第二次五カ年計画と第三次五カ年計画の期間に、われわれの農業が一層大きく発展できるとしたら、軽工業もそれに応じてより一層発展することになる。これは国民経済全体にとつて有益なことである。農業と軽工業が発展し、重工業は市場ができ、資金もできれば、重工業はもつと早く発展することができるようになるだろう。こうみていると、工業化の速度がちよつと遅いようにみえるけれども、実際には遅くないし、むしろ反対に少し早くなるはずである。三つの五カ年計画もしくはそれより少しばかり多い時間をかけると、わが国の鋼鉄生産高は解放前最高年産高であつた一九四三年の九十万トンから二千万トンあるいはもう少し上回つた量にまで発展することができるだろう。こうなれば、都市と農村の人民もみなよろこぶようになるだろう。

きようは経済問題について多く語ることはできないが、経済建設におけるわれわれの経済はまだ乏しい。それはわずか七年しか建設をやつていないからであり、なお経験を積重ねていく必要がある。革命に対しても、われわれはやはりはじめ経験に乏しかつたが、何度も失敗を重ねて経験を積み、やつと全国的な勝利をかちえたのである。われわれは経済建設の面での経験は、革命の経験をえたときよりも時間を短かくし、同時に厖大な代価を支払わないように要求したい。代価はいずれにせよ必要である。しかし、革命時期に支払つたような高い代価にならないよう希望するわけである。

この問題のうえには矛盾があることを知らねばならない。それは社会主義社会における経済発展の客観的な法則とわれわれの主観的認識のあいだにおける矛盾であつて、これは実践のなかで解決する必要がある。

この矛盾はまた人と人とのあいだの矛盾としても現われる。すなわち比較的正確に客観法則を反映する人々とのあいだの矛盾である。したがつてこれも人民内部の矛盾である。すべての矛盾は客観的に存在するものであり、われわれの任務はできるだけこれを正しく理解し、また、それを解決することである。

わが国を工業国に変えるために、われわれはソ連の先進経験を真剣に学ばねばならない。ソ連の社会主義建設はすでに四十年の歴史を経ている。その経験はわれわれにとつて非常に貴重なものである。

諸君もみたまえ、だれがわれわれにこのような多くの重要工場を設計し、装備してくれたのであろうか。米国であろうか。英国であろうか。彼らはそれをしてくれなかつた。ただソ連だけが喜んでそうしてくれた。なぜならばソ連は社会主義国であり、われわれの同盟国であるからである。ソ連のほかに東欧の若干の兄弟国もわれわれに若干の援助をあたえてくれた。たしかに一部の国のすぐれた経験は、それが社会主義国のものであろうと、資本主義国のものであろうとにかかわらず、われわれは学ばなければならない。これは否定できないことである。しかし、主としてやはりソ連から学ぶべきである。

学習には二つの態度がある。

その一つは教条主義的な態度で、わが国の実情を無視して適用できるものも適用できないものも、いつしよにもちこむ態度で、このような態度はよくない。

もう一つの態度は、学ぶときに頭を働かせて、わが国の実情に即したものを学びとり、われわれにとつて有益な経験を吸収することである。われわれに必要なのはこのような態度である。

ソ連との団結を強化し、すべての社会主義国との団結を強固なものにすることは、われわれの基本方針であり、ここに基本利益がある。さらに、アジア・アフリカ諸国およびすべての平和愛好国とその国の人民との団結も強化し、発展させなければならない。この二つの勢力の団結があれば、われわれは孤立はしない。帝国主義国家に対しては、われわれはその国の人民と団結し、また、それらの国との平和的共存をかちとり、ある程度の貿易を行い、起りうる戦争を制止しなければならない。しかし、われわれは決して彼らに対して実際的でない考えを抱くべきではない。

Declassified in Part - Sanitized Copy Approved for Release 2013/02/05 : CIA-RDP81-01043R001800060003-9
Declassified in Part - Sanitized Copy Approved for Release 2013/02/05 : CIA-RDP81-01043R001800060003-9

二、周恩来「政府の活動報告」（全訳）

――一九五七年六月二十六日、第一期全国人民代表大会第四回会議にて――

（人民日報　五七・六・二七）

代表のみなさん

第一期全国人民代表大会第三回会議がおわってから、もうまる一年になります。この一カ年は、偉大な転換の年でありました。このあいだにわが国の社会主義革命は基本的に勝利をおさめ、わが国の社会生活に歴史的な、いちじるしい変化をもたらしました。社会主義建設も大きな成果をおさめ、これによってわれわれは、わが国国民経済発展のための第一次五カ年計画を今年中に完遂し、超過完遂することが出来るようになったのであります。そして、社会主義革命と社会主義建設を実現するなかで、われわれは、多くの貴重な経験と教訓をえました。これによって、わが国の社会主義事業の継続的な発展は一段と保証されるようになりました。この一年は、こうした偉大な輝かしい成果で、わが国の史上に記録される年となったのであります。

この一年らいの政府の活動について、国務院は、第一期全国人民代表大会第四回会議にわたくしから報告をおこなうよう決定いたしました。わたくしの報告は、毛沢東主席が最高国務会議第十一回拡大会議でおこなった「人民内部の矛盾を正しく処理する問題について」と題する報告でうちだした方針にもとづいて、一年らいの政府の活動を検討するとともに、政府の活動について各方面から出されている意見にお答えするものであります。この報告は、（一）社会主義革命について、（二）社会主義建設について、（三）人民の生活について、（四）国家の基本制度について、（五）国内的、国際的団結についての五つの部分にわけて申しのべます。

一　社会主義革命について

一九五六年にわが国は農業、手工業および資本主義的工商業における生産手段の私有制にたいして、社会主義的改造を基本的になし遂げました。一億二〇〇〇万戸にのぼる農家と五〇〇余万の手工業者の単独経営経済は集団経営経済に転じました。七万戸にのぼる私営の工業企業は公私共営企業にかわり、二〇〇万戸ちかくの大、中、小の私営商店は公私共営商店、協同商店、協同組になり、あるいは直接国営商店にかわりました。これは、数千年にわたる生産手段の私有制を共有制にきりかえる偉大な社会主義革命であります。各種の条件が熟したため、共産党と人民政府の正しい指導があったため、そしてまた、全国人民の努力によって、こうした大革命の途上で、社会の財産はそこなわれず、社会の秩序にも混乱をきたさず、社会的生産も低下することはありませんでした。それとは反対に、この大革命がほとんど勝利をおさめたその最初の年に、われわれは各方面にわたって巨大な成果をおさめたのであります。

一九五六年の天災は、わが国解放いらい最大の災害であったばかりでなく、また、わが国における、数十年らいもっとも大きいものでありまして、これによる被害農地は約二億三〇〇〇万ムー（約一五四六万六〇〇町歩）にのぼり、被害者の数は約七〇〇〇万人に達しました。全国にわたって農業の協同化がおこなわれたその最初の年に、わが国の農業はこうしたひどい災害による試練をうけたのであります。全国の農民は、党と政府の積極的な指導と支持をうけて、農業生産協同組合の優越性を発揮し、増産にたいする要求を実現しました。一九五六年の全国農業生産総額は約五八三億元でありまして、一九五五年にくらべて二七億四〇〇〇万元増加し、第一次五カ年計画の最後の年の目標数字に迫っているのでありまして、食糧（大豆をのぞく）の収穫高は三六五〇億斤（一億八二五〇万トン）にのぼり、一九五五年よりも一五四億斤(七七〇万トン)増え、第一次五カ年計画の最後の年の目標数字を突破しているのであります。協同化の高まりのなかで、みんなが協同組合を結成し、肥料をたくわえ、肥料をつくり、水利施設を新設するなどの基本建設に懸命になっていたし、また、食糧の増産に主として注意を集中していたため、いくつかの地方の一部の農村副業の発展は一時影響をうけました。一九五六年に、綿花とナタネのうけた災害はとくにひどく、収穫高は一九五五年よりも減りました。しかし、協同化を実現した最初の年にひどい災害をこうむった地区をのぞけば、全国の農家の七五％以上は、程度の差こそあれ、収入が増えており、収入の減った農家は一〇％前後にすぎませんでした。被害をうけた地区にたいして昨年政府は洪水防止、応急対策、決潰個所の修復、堤防の復旧、救済などのための支出と生産・災害救済貸付金など合わせて八億六〇〇〇万元を支出しており、また昨年七月から現在までに他の地区から被害地区に送った食糧は七〇億斤（三五〇万トン）増えています。農業協同組合による集団的な災害救助と生産上の相互援助はいっそう大きな役割を果しているのであります。

一九五六年には、都市と農村の基本建設と生産が同時に増大し、生産手段にたいする需要が急激に増えたため、各種の器材、とりわけ建築材料と金属材料の供給が追いつかないという事態を生じました。しかし、それにもかかわらず、一九五六年における手工業と公私共営企業の生産と営業は、やはり発展をとげています。この年の手工業の生産総額は一一七億元にたっし、一九五五年より一六％かた増えていますし、公私共営企業の工業生産総額は一九一億元にたっし、一九五五年におけるこれら企業の生産総額にくらべて約三二％増えています。一九五六年における公私共営商店、協同商店および協同組の小売総額は一一〇億元にたっし、一九五五年におけるこれら企業の小売総額よりも一五％以上多くなっています。全業種にわたる公私共営化を実施してからまだ一年もたたないうちに、政府は、資本家がわの出資額を評価算定し、これにたいする利子を定める仕事をやり遂げ、資本家がわの人員の按排も一応終えたのであります。

周知のとおり、小規模生産がひとたび社会主義的な集団経済にかわると、資本主義はその存在と発展の基礎を失ってしまいます。したがって、農業の協同化と手工業の協同化の高まりのなかで、社会主義経済のめざましい発展のなかで、もしも、政府が私営工商業にたいして一視同仁の扱いをせず、これを合理的に按排し、改造する

Declassified in Part - Sanitized Copy Approved for Release 2013/02/05 : CIA-RDP81-01043R001800060003-9

方針をとらなかつたならば、あるいはまた、私営工商業者が公私共営にくわわらず、改造をうけつけなかつたとしたならば、二〇〇余万戸の私営工商業の生産と営業は発展できなかつたばかりでなく、弱められて、あげくの果てには淘汰される羽目におちいつたにちがいないし、私営企業の労働者、職員や一部の従業員は失業か転業かの憂目に会つたにちがいありません。それは、国家にとつても、人民にとつても不利であり、工商業者にとつてはなおさら不利であります。党と政府は、人民共和国が創立されると、私営工商業を国家の統一的な計画と按排の枠にいれて、利用し、制限し、改造するという政策をとつてきたのであります。そして、私営工商業者は、一九五六年には大勢のおもむくところ、人心の向うところにしたがい、全業種にわたる公私共営化という方法をうけいれ、これによつて全国の私営工商業は、生産手段の私有制の面における社会主義的改造をほとんどなし遂げたのであります。

わが国の農業、手工業および資本主義的工商業の分野における三つの大きな社会主義的改造が時を同じくして基本的になし遂げられたということは、けつして偶然ではないのでありまして、それはわが国の歴史的発展によつて、十分に準備されていたものであります。一九四九年にブルジョア民主主義革命が全国にわたつて勝利をおさめてのち、わが国の革命はただちに社会主義革命の時期へとすすみました。つづいて、われわれは土地改革、抗米援朝、反革命分子の粛清、三反・五反、思想改造の五大運動をあい前後しておこないました。土地改革は封建制度の基礎を徹底的にうちくだきました。抗米援朝は新中国にたいするアメリカ帝国主義の挑戦を撃退し、わが国の一部のもの、とりわけ多くの知識人のもつ親米、崇

米、恐米の思想を打破しました。反革命分子の粛清運動は、各種の反革命分子に相当徹底した打撃をくわえて、人民民主主義独裁を強固にしました。三反・五反は、ブルジョアジーの狂暴な攻撃を撃退して、私営工商業にたいする社会主義的改造の実施に有利な条件をつくり出しました。思想改造運動は、多くの反動思想に批判をくわえ、誰のために奉仕するかという大多数の知識人の問題を一応解決しました。これらの運動の勝利なくしては、新中国の誕生後わずかな時間内に社会主義革命の基本的な勝利をかちとり得なかつたであろうことは、誰の目にも明らかなところであります。これらの運動はいずれも、共産党の指導下に、大衆闘争の形をとつてすすめられました。というのは、こうした形をとらずしては、広はんな人民大衆を動員して運動の勝利をかちとることは出来ないし、また運動のなかで大衆を鍛え、その自覚を高めて、三大改造のための地かためをすることも出来ないからであります。これから見ても分かるように、五大運動は、その成果についていつても、そのおこなわれた形からいつても、なんら疑いをさしはさむべきものではないのであります。この五大運動の勝利は、三大改造を順調にやつてゆけるよう保証しました。三大改造そのものも、これまた、よく準備をととのえ、段取りを追つておこなつたものであります。農業の社会主義的改造は、互助組から低い型の協同組合をへて、さらに高い型の協同組合へと発展させる過程をとりました。手工業の社会主義的改造は、販売購買組や分散生産・連合経営などの低い型から、手工業協同組合という高い型のものへ、小規模な手工業協同組合からわりあいに大規模な手工業協同組合へという発展の経路をとりました。資本主義的工商業の社会主義的改造は、加工・発注、統一買付、一手販売をへて、一部のものの公私共営化へ、それからさらに全業種にわたる公私共営化へと発展する経路をとりました。同時にまた、この三大改造は、互に連けいし配合しあつてすすめられたのであります。以上述べた五大運動と三大改造の歴史的な発展過程とその相互関係がわかれば、六億の人民の生活に影響する歴史的な大変革後の最初の年に、工農業生産が順調にすすんだばかりでなく、きわめてめざましい発展をとげたその根本原因を理解することが出来るのであります。

上に述べた大規模な大衆運動中に、具体的な活動面では、いくらか偏向や誤りが生じました。こうした偏向や誤りにつきましては、政府はすでにこれを点検し、処理したものもありますし、あるものはいま点検中のものもあります。われわれは、全国人民がひきつづき批判をおこない、意見を出すことを歓迎いたします。もちろん、偏向や誤りを点検するにあたりましては、われわれは主観的原因と客観的原因を分析し、当時の偏向や誤りのうち、どれは避けられるものであつた、どれはぜんぜん避けられないもの、ないしは避けるすべのないものであつたかをよく検討して見なければなりません。そうすることによつてはじめて、われわれはこれらの偏向や誤りの性質と程度と範囲を識別できるのであります。当時の条件下でたしかに避けられる偏向や誤りは、これをわれわれの戒めとし、だんぜん是正しなければなりませんし、運動のなかで、うけるべきでない損害をうけた人には、公然とお詫びすべきであります。運動中に処理をおえていない問題については、すみやかに関係機関がこれを処理すべきであります。

しかし、これまでの運動中に偏向や誤りがあるからといつて、そ

れて当時これらの運動を生み出した客観的な必要性や、これまでの運動の基本的な成果をおおいかくせるものではありません。思想改造運動について申しますと、この運動もやはり大衆運動の形をとつてすすめられたのでありまして、ある問題の処理についてわりあい粗雑なところがあつたため、ふるい社会からきたブルジョア出身の一部の知識人の自尊心を傷つけました。しかしこの思想改造運動は、たしかに、ほとんどの知識人が社会主義革命という関所を基本的に通過するのを援助いたしました。こんどの整風運動で知識人のほとんどが社会主義に賛意をしめしていることが、それを証明しています。さらに、反革命分子の粛清運動について申しますと、政府がこれまでに処理した反革命分子にはつぎの四通りあります。(一)きわめて多くの罪悪をかさね、極度に人民の憤りを買つているもので、死刑に処したものは一六・八%をしめており、そのうちのほとんどは解放から一九五二年までに処刑したものであつて、当時としてはそうすることが絶対に必要でありました。(二)労働改造をおこなつているものは四二・三%をしめており、そのうちすでに刑期をおえて釈放されたもの、または生産業務に従事しているものが二五・六%で、ただいま拘留して労働による改造をおこなつているものは一六・七%であります。(三)監察下においたものは三二%をしめ、そのうち監察を解かれたものは二二・九%で、いまなお監察下にあるものは九・一%であります。(四)逮捕したのち、寛大な扱いをし、教育して釈放したものは八・九%であります。これから見ても分かりますように、これらの反革命分子のうち五七・四%は、労働による改造または寛大な扱いによつて釈放されるか、監察を解かれるかして、新しい人間に生まれかわる機会をえており、その他の

Declassified in Part - Sanitized Copy Approved for Release 2013/02/05 : CIA-RDP81-01043R001800060003-9

Declassified in Part - Sanitized Copy Approved for Release 2013/02/05 : CIA-RDP81-01043R001800060003-9

ものは、まだ労働による改造をおこなっているか、または監督下におかれているのでありますが、かれらがその罪をみとめ、法律を守って、おとなしく改造をうけいれさえすれば、やがては再生の機会をえることが出来るのであります。政府がこれまで点検したところによりますと、これらの反革命分子の扱いでは、偏向はごくわずかであって、ほとんどが完全に正しいものであります。反革命分子の粛清にあたって偏向が九〇%以上をしめていると見ている向きもありますが、これはまったく根拠のないものであります。毛沢東主席は、この運動について点検をしてみることを提案しましたが、その点検の結果がひきつづきこの点を明らかにすることをわれわれはかたく信じています。

これまでにおこなわれた五大運動のあるものは、民主主義革命を徹底的に完成するためのものであり、あるものは社会主義革命の一部をなすものでありました。したがって、革命運動中の個々の誤りや部分的な誤りをもち出して、革命運動の成果にケチをつけることは絶対にしてはなりません。たとえ、個別的なところやひいては地区で生じた誤りがかなり重大なものであったとしても、やはり、これらの運動の成果を否定することは出来ないのであります。党と政府がひとつの運動を提唱するばあい、それはすべて客観的にさし迫った必要性にもとづき、そして慎重に研究し、典型的な条件下で実際にやってみたうえで、はじめてこれをもち出しているのでありまして、どの運動でも、そのたびごとに広はんな大衆を動員してこれに参加させるとともに、その支持をえているのであります。こうしたからこそ運動の成果が絶対的なものであって、偏向や誤りは例外的にすぎないよう保証できたのであります。われわれがこれらの運動の成果が絶対的なものであり、偏向や誤りは例外的なものだというと、それは「教条主義」であり、「公式」であり、「新しいおきまり文句」だ、などというものがいます。しかし、実のところ、こういった人が「教条主義」反対、「公式」反対、「新しいおきまり文句」反対などといったスローガンをもち出しているのは、誤りを誇張し、成績を抹殺し、一部の立場のしっかりしていないものや、事の是と非の区別がつかないものが、これら個々の偏向や誤り、または部分的な偏向や誤りをこれらの運動の根本的な、あるいは全面的な誤りであるとするように誘導して、革命運動の成果にケチをつけ、社会主義革命に反対するというかれらの目的を達しようとしているのであります。

われわれは、社会主義革命がほとんど勝利をおさめ、大規模な、嵐のような大衆的階級闘争はほぼ終ったといいますが、しかし、それはなにも階級闘争が終ったことを意味するものではけっしてありません。いまわれわれは、人民内部の矛盾を正しく処理することをとくにとりあげていますが、このことはなにも敵と味方のあいだの矛盾がなくなったということを意味するものではけっしてありません。ここで指摘しておかねばならないのは、いまのところ国内にはまだ階級があるということ、地主階級と官僚資本家階級はもうとっくになくなったとはいうものの、これらの階級にぞくするものは、いまもなお労働をつうじ、生活をつうじて改造中であること、かれらのもっている階級的な考えや気持がまだすっかり変るということはありえないことなどであります。私営工商業者のほとんどのものは公私共営にくわわっていますが、かれらは今なお一定の利息をうけており、労働者階級にたいしてはやはり搾取関係をもっているのであって、ブルジョアジーの二面性はあい変らずのこっています。たとえば、特殊にたいする利息の支払を二十カ年つづけることを主張したり、これに賛成したりするものもおれば、二十年間にうけ取る利息を一度にぜんぶ支払ってもらいたいと希望しているものもいます。また、利息をうけ取ることは搾取ではない、それはただ「労せずして得る」にすぎないとか、資本家にぞくする者と労働者階級にぞくするものとの間にはもう本質的な区別がなくなっているとか、はては、「官僚主義は資本主義よりもっと危険な敵だ」などと口にするものさえいるのであります。こういうでたらめな説は、元をただせば、いずれも利益ばかりを追いもとめ、あくことを知らないブルジョアジーの搾取思想の面から来ているのであって、いずれも資本主義復活の企みを擁護するものであります。数こそ多くはないが、資本家の中には公私共営企業から政府がわの代表に出て行ってもらいたいと主張しているものもいますが、これはわけても社会主義的改造をこばもうとする露骨なあらわれであります。これは、ブルジョアジーにまだ二面性がのこっていることをはっきり物語るものではないでしょうか？　これは、ひきつづき資本家を改造する必要のあることをはっきりと物語るものではないでしょうか？　資本家階級にぞくするものの社会主義的改造とは、とりもなおさずかれらが自己批判をおこない、ブルジョアジーの立場や考え、気持をしだいにあらためてゆくことがあり、かれらが「身も心もいれかえ」て本質的な改造をなし遂げることにほかなりません。これをやり遂げるには、長期にわたって改造のための努力をはらわねば駄目であります。これは、社会主義改造をよろこんでうけいれようとするほとんどの商工業者にとって、なんの悪い点がありましょうか？いまでは、ますます多くの工商業者がこのことを理解しているのではないでしょうか？上に述べた状況からみて、人民内部の矛盾のなかで、いまのところまだブルジョアジーと労働者階級との敵対的な一面がのこっており、まだはげしい階級闘争が存在しているのでありまして、ましてや人民内部いがいに、まだわれわれと、国内の反革命分子、国外の帝国主義とのあいだに、敵と味方のあいだの矛盾があることはいうまでもないところであります。まさしくみなさんがはっきりと見てとっておられるように、こんどの整風運動のなかには思想闘争もあれば、政治闘争もあるのであります。したがって、われわれは、人民内部の矛盾を正しく処理するにあたって、まだ階級闘争が存在していることをけっして無視することが出来ませんし、まだ敵と味方とのあいだの矛盾が存在していることも無視してはならないのであります。社会主義革命の成果をうち固め、ひきつづき社会主義的改造をすすめ、これを徹底的にやり遂げることが、やはりわれわれのこんどの重要な任務のひとつなのであります。

二　社会主義建設について

わが国の社会主義建設は、社会主義革命と併行しておこなわれています。わが国国民経済発展のための第一次五カ年計画のなかで、われわれは、建設と改造をむすびつけた段取りをただしく計画いたしました。そして、一九五六年には、社会主義的改造の高まりの到来にともなって、わが国の社会主義建設は飛躍的な発展をとげ、経済事業と文化・教育事業の発展の規模とテンポは、いずれも五カ年計画のはじめの三年をはるかにしのぎ、なかには、はじめの三年間の増加分の合計をしのいでいるものさえあります。

Declassified in Part - Sanitized Copy Approved for Release 2013/02/05 : CIA-RDP81-01043R001800060003-9

Declassified in Part - Sanitized Copy Approved for Release 2013/02/05 : CIA-RDP81-01043R001800060003-9

これからわたくしは、この状況について、すこし数字をあげて説明したいと思います。

わが国の工業生産総額(手工業の生産額をふくます。以下おなじ)は、五カ年計画のはじめの三年間に、合計一七七億元増えましたが、一九五六年のこの一年間だけに一三九億元増加しています。まさしく、こうした急速な発展のおかげで、一九五六年の工業生産総額は五八六億元にたつし、五カ年計画の要求する一九五七年の目標数字を突破するにいたつたのであります。これを主な工業製品について見ますと、鋼の生産量は、はじめの三年間に合計一五〇万トン増えましたが、一九五六年には一六一万トン増加しています。金属切削機械の製造は、はじめの三年間は設備の調整や型の変更などのために一九五二年とくらべていちじるしい増加を示していませんが、新製品の増加と質の向上という点ではいずれもきわめていちじるしい発展をとげ、一九五六年になりますと、こうした新しい基礎の上にたつて、一九五五年にくらべて一万二二〇〇余台増加しました。このほか電力、石炭、石油、化学肥料、セメントなどの重工業製品の一九五六年の生産量は、はじめの三年間の年間生産量よりいずれもわりあいに多く増加しています。ジェット機、トラック、大型発電設備、単軸自動工作機械などの重要な新製品も、やはりこの一年間に造りあげたものであります。軽工業の生産は、一九五五年の農業が豊作だつたという有利な条件にめぐまれて、増加速度もきわめて急速でありました。たとえば、綿糸の生産量ははじめの三年間に合計三五万梱増えましたが、一九五六年だけで一一七万梱増加しており、綿布の生産量ははじめの三年間に、合計二〇五〇万匹(八億二〇〇〇万ヤード)増えましたが、一九五六年だけで四三〇〇万匹(一

七億二〇〇〇万ヤード)増加しています。砂糖の生産量は、はじめの三年間に、合計一六万トン増えましたが、一九五六年だけで約一一万トン増加しているのであります。

一九五六年には、わが国の農業はひどい災害に見舞われましたが、さきに述べたとおり、その生産総額はやはり二七億四〇〇〇万元ふえ、はじめの三年間の年平均の増加額にあたる二三億八〇〇〇万元の水準を突破しています。一九五六年には、政府と農業協同組合が力を合わせて事にあたり、農業建設はいちじるしい発展を遂げました。はじめの三年間に開こんした荒地は合計三六〇〇万ムー(二四一万九九二〇町歩)でしたが、一九五六年だけで開こんした荒地は二九〇〇万ムー(一九四万九三八〇町歩)にたつしており、はじめの三年間に拡大した灌漑面積は合計四一〇〇余万ムー(二七五万六〇二〇町歩あまり)でしたが、一九五六年だけで一億余ムー(六七二万二〇〇〇町歩あまり)の拡大をみているのであります。

一九五六年に全国で完成した基本建設投資額は約一四〇億元で、これは五カ年計画に定められている投資総額の三分の一にあたります。これによつて、はじめの三年間の基本建設投資額が五カ年計画の半分をすこし上回るにすぎないといつた事態はあらためられ、四年間に完成した割合は八六%にたつし、こうして、第一次五カ年計画における基本建設計画の超過完遂が保証されるにいたつたのであります。一九五六年に新たに増えた鋼の生産能力は一四二万トンであり、新設および復旧した鉄道の延長は三一〇八キロメートルにたつしています。

生産と建設の急速な発展に呼応して、一九五六年には、運輸と取引の方面もいちじるしい発展を遂げました。全国の近代的な輸送手段による貨物の輸送量は、はじめの三年間に合計一億一二〇〇万トン増えたのでありますが、一九五六年だけで九三〇〇万トンの増加をみています。商業機関による小売総額は、はじめの三年間に合計一一三億元増えたのでありますが、一九五六年だけで六二億元の増加をみているのであります。

一九五六年には、文化・教育事業もいちじるしい発展を遂げました。

一九五六年の建設の成果がきわめて大きなものであることは、はつきりしています。これによつて、政府は比較的十分な力をもつて新生の協同組合経済と公私共営経済を支援し、これによつて社会主義経済の陣地を強化し、社会主義革命の勝利を強固にすることが出来ました。同時にまた、わが国第一次五カ年計画の各目標数字をわりあい順調に完遂し、さらに超過完遂するよう保証し、これによつて第二次五カ年計画を実行するうえに有利な条件を用意することが出来たのであります。

一九五六年における国家建設について政府のおこなつた按排は総体的にいつて正しいのでありますが、やはり欠点や誤りも少なくありません。こうした欠点や誤りにつきましては、李先念、薄一波両副総理がそれぞれ国務院を代表しておこなう国家予算についての報告と国民経済計画についての報告のなかで、くわしく指摘することになつています。一九五六年の予算支出のなかのある項目と国民経済計画中のある目標数字は、いささか大きすぎました。財政方面から申しますと、国家予算を実行した結果、この年の歳出は歳入を一八億三〇〇〇万元超過し、これまで毎年の剰余金一六億五〇〇〇万元を流用しました。そればかりでなく、銀行から一億八〇〇〇万

元借り上げ、銀行の紙幣発行もいくらか多くなり、その結果約二〇億元に相当する貯蔵物資を放出いたしました。経済と文化・教育方面について申しますと、基本建設への投資額を一五億元から二〇億元余分に支出しましたし、また、労働者・職員もたくさん増え、大学・専門学校および中学校の学生募集数もたくさん増加しましたし、一部の労働者・職員の賃金もいくぶん余分に多くなつています。このため、一九五六年には、わが国の、生産手段を生産する工業の生産額は四一%増え、生活資料を生産する工業の生産額は二二%増えたにもかかわらず、これら両種の物資の供給はいずれも追いつかず、また、政府のもつている物資の予備も減少いたしました。物資の供給が追いつかなくなつた原因のうち、主なものは、基本建設への投資額がやや多すぎ、すこし「間口」をひろげすぎたことでありまして、その結果財政上の支出がかさみ、労働者・職員の人数と賃金総額が必要以上に増え、生産手段と生活資料の消費も余分に増えたのであります。

一九五六年の基本建設については、具体的に分析して見なければなりません。多くの建設項目は、はじめの三年間に土木建築工事を完成し、一九五六年には大量の設備据付工事をおこなわねばならなかつたこと、このほかに、多くの項目について設計と施工の準備がおわつていて、一九五六年には大々的に工事にとりかからねばならなかつたこと、そしてまた、設計力と施工力が増大し、設備の自給能力が増したため、一九五六年にはいくつかの新しい項目を按排する必要があつたことなど、こうした原因から基本建設の項目がぐつと増加いたしました。いまから、建設項目を見てみますと、大多数は適当な按排がなされていますが、少数のものは工事にとりかかる

Declassified in Part - Sanitized Copy Approved for Release 2013/02/05 : CIA-RDP81-01043R001800060003-9

のが早すぎたり、あるものは施工の速度が早すぎていますし、個々の項目については按排の適当でなかつたものもあります。適当を欠いたものは、あきらかに誤りであります。工事にとりかかる時期が早すぎた項目や施行の速度の早すぎた項目は、その年にはたしかにいささか損失を生んでいるのでありますが、長期の建設事業にとつてはやはり必要なものであります。同時にまた、一部の項目、主として一部の非生産的な項目は、建築の標準が高すぎて、少なからぬ浪費を生んでいます。これらはすべて教訓として、こんごつとめて避けるようにしなければなりません。

基本建設への投資が多すぎたためある種の物資の供給が追いつかなくなつたことについては、われわれは一九五六年の第二、第三・四半期にこれに気がついて、いくつかの措置をこうじ、供給の追いつかない状況がひきつづき発展するのをくいとめました。そのご、一九五七年の国民経済計画草案と国家予算案を編成するにあたつて、われわれはこの教訓をくみとり、一部の基本建設投資を削減して、国家の貯えを適度に増やしたのであります。

こんど大会に提出して審議をうける一九五七年度の国家予算案と国民経済発展のための計画草案のそれぞれの数字は、われわれの社会主義建設事業が積極的なものであり、また十分に確実な段取りをもつて発展していることを示しています。一九五七年の国家予算の収入は一九五六年より約二%多くなつており、昨年のような財政上の赤字を出さないために、国家予算の支出は一九五六年より四%少なくしてあります。一九五七年の工業生産総額は一九五六年より四・五%増え、六〇三億元に上ることになつています。農業生産総額は一九五六年より四・九%増え、六一一億元となる見込みであります。基本建設投資額は削減して一一一億元としました。これは一九五六年にくらべて二〇%少なくなつているとはいえ、当初五カ年計画に定められていた一九五七年の投資額よりも一四億元多く、五カ年の合計は、やはりもと五カ年計画に定められていた額を約五〇億元上回ることになります。一九五七年のこの五カ月あまりのあいだにおける予算と計画遂行の状況は一般的にいつて良好でありますもしも、全国人民が増産節約につとめ、勤倹建国の方針をつらぬきとおし、農業の豊作をかちとり、大きな天災に出くわさなければ、われわれは、一九五七年の各目標数字を順調に完成することが出来ますし、またわが国第一次五カ年計画の完遂と超過完遂を保証して、社会主義的工業化の一応の基礎をうちたてることが出来ます。わが国国民経済発展のための第二次五カ年計画につきましては、中国共産党第八回全国代表大会が提案をおこない、国務院はこの提案を受けいれて、いま各関係部門で具体的な計画を作成しているところであります。

ここで指摘しておかねばならぬのは、第一次五カ年計画のなかで、わが国がすでにかちとつた偉大な成果とこれからかちとる偉大な成果は、ソ同盟人民およびソ同盟政府の援助ときりはなしては考えられない、ということであります。第一次五カ年計画のあいだに、ソ同盟が設計を援助し、設備を供給してくれた建設項目は合計一五六にのぼつていますし、ソ同盟はわが国に恵まれた条件で多額の長期借款をあたえてくれたほか、技術専門家を大ぜい派遣して、われわれのそれぞれの建設を援助してくれています。こうした誠意ある援助にたいして、われわれは、ソ同盟政府とソ同盟人民にかさねて心から感謝を表明すべきであります。現在、わが国にたいするソ同盟の誠意ある援助のもつ大きな意義を抹殺しようとするものがまだいますが、これはあきらかに、中ソ両国の友好にことさら水をさし、国際的団結を破壊し、ひいてはわが国の社会主義建設事業を破壊するものであります。

わが国の社会主義建設の成果について、さいきんちがつた見方と評価をしているものがいます。

あるものは、わが国国民経済発展のための計画は一九五六年には全面的に急ぎすぎたし、一九五七年にはまた全面的に後退りしすぎていると考えているのでありますが、これは明らかに正しくありません。わが国の一九五六年の計画は、改造と建設の高まりのなかで立てたものであります。社会主義革命の基本的な勝利は、社会主義建設をめざす勤労人民の積極性を大いに奮いたたせ、誰もが増産とノルマの引上げをさかんに要求しました。一九五五年における農業の大豊作は、これまた国民経済発展のための物質的な条件をつくりました。それと同時に、基本建設も発展して五カ年計画の第四年目ともなれば、その規模を拡大することがたしかに必要であります。こうした事態はいずれも、われわれとして建設の速度をはやめることが必要であるばかりでなく、またそれが可能なことを物語るものであります。一九五六年の計画は、こうした事態に即応して、大きく前進する措置をとつたほか、各方面にわたつて、さきに述べたような巨大な成果をあげたのであります。なるほど、ある種の目標数字が大きすぎたところはあります。しかし、これは局部的な欠点にすぎません。基本建設への投資額が一五億元ないし二〇億元多すぎたといつても、それは去年の支出総額の五%か六%をしめる程度であつて、やはり局部的な欠点にすぎません。したがつて、一九五六

年の建設は全面的にいそぎすぎたとは絶対にいえないのであります。一九五七年は、昨年の農作物の出来がよくなかつたし、また国家の財政の面でも物資の面でも、貯えが減少したので、こういう事態のもとで、建設の段取りを適当にゆるめ、力をたくわえて、こんごもつと調子よく前進してゆく準備をすることはまつたく必要でありまして、これを全面的に後退りしすぎたなどとは絶対にいえないのであります。なにごとにせよ、物ごとはまつすぐに発展してゆくものではないことをわれわれは知らねばなりません。客観的な条件の変化につれて、発展の速度は早くもなれば遅くもなるものであり、またたえず不均衡があらわれてくるものであります。社会主義建設事業の発展もやはりそうであります。とくに、わが国のように人口が多く、しかも貧しい国で、農業の占める比重がひじように大きく、つねに天災に見舞われるところでは、国民経済が年々すこしも起伏なく、おなじ速さで発展してゆくようにと要求することは、実際にそぐわない考え方であります。

わが国の第一次五カ年計画は失敗であると考えているものがいますが、これはまつたく誤つています。わが国の第一次五カ年計画は、工業生産、農業生産、基本建設、文化・教育、あるいは財政収支など、どの方面からみても、すべて成功しているのであり、立派におこなわれているのであつて失敗ではありません。一九五七年の計画数字を一九五二年の実際数字とくらべてみますと、わが国の工業生産総額は二・二倍となり、三三三億元増えています。鋼の生産量について申しますと、最初の五年間の合計は一六三〇万トンにたつする見込みでありますが、これに反して、日本が侵略していた時期の東北地方をふくめて、旧中国の一九〇〇年から一九四八年まで

Declassified in Part - Sanitized Copy Approved for Release 2013/02/05 : CIA-RDP81-01043R001800060003-9

四十九カ年間の鋼の生産量は累計七六〇万トンにすぎません。もちろん、いまのわが国の鋼の生産量は、工業の発達した国の生産量にくらべると、まだひじょうに少ないのであります。したがって、重工業を優先的に発展させると同時に、農業と軽工業の発展にも十分注意をはらうという方針は、こんごもひきつづき堅持すべきであります。わが国の一九五七年の農業計画が完成すれば、農業生産総額は一九五二年より二六%、つまり一二七億六〇〇〇万元増えます。食糧と綿花について申しますと、一九五二年から一九五六年までの五年間の収穫高の合計は、食糧が一兆六五八〇億斤（八億二九〇〇万トン）、綿花は一億三〇〇〇万担（六五〇万トン）にのぼっています。ところが、旧中国の一九三二年から一九三六年にいたる五年間は、解放まえの中国としては出来ぐあいがわりあいよかった時期でありますが、それでも食糧の収穫高は合計一兆三〇〇〇億斤（六億五〇〇〇万トン）、綿花の収穫高は合計六〇五〇万担（三〇二万五〇〇〇トン）にすぎません。ここで忘れてはならないのは、一九五二年から一九五六年までのこの期間には、大きな災害をうけた年が二年あるということであります。第一次五カ年計画のあいだに、われわれが工事にとりかかった八〇〇あまりにのぼる投資基準額の枠外の工業企業、多くの水利工事、鉄道工事および揚子江大鉄橋工事などは、いずれもその規模がわりあい大きく、技術的にもみな相当新しいものであって、そのうちソ同盟が設計を援助し、設備を供給してくれている一五六項目の建設工事は技術的にいってすべて第一級のものであります。これらの建設工事は、わが国の社会主義的工業化の事業と農業生産の発展にとって第一次五カ年計画のあいだにすでに大きな役割を演じてきているばかりでなく、こんごはいっそう大きな役割をはたすでありましょう。これらの建設工事の多くは、旧中国の時代には思いも及ばなかったものであります。第一次五カ年計画のあいだに新設した鉄道は合計八五〇〇キロにたっしていますが、国民党政府が二十二年間支配していたあいだに新設した鉄道は三六〇〇余キロにすぎません。わが国の文化・教育事業も、この期間に、大きな発展をとげました。たとえば、大学・専門学校の卒業生を例にとると、最初の五年間に合計二八万人であって、これは、新中国のために多くの建設人材を養成できることになるのでありますが、旧中国では一九一二年から一九四七年までの三十六年間に合計二一万余人にすぎませんでした。財政状況について申しますと、最初の五年間の財政収支の合計は、それぞれ一三六九億一四〇〇万元で、収支の均衡がとれています。そのうち、外国からの借款による収入は三一億元で、国家予算の収入の二・三%にすぎません。このことは、わが国の大規模な建設が大体において内部の蓄積にたよっておこなわれていることを十分に物語っているのであります。五年間の財政支出のうち、国家の建設事業がほぼ六〇%以上をしめておりまして、経済建設事業と社会・文化・教育事業の支出のしめる比重は年ごとに増えていますが、行政と国防上の支出の比重は年ごとに減少しています。このことは、わが国の第一次五カ年計画が平和な経済建設、文化建設の計画であることをあますところなく物語っています。わが国では、大規模な建設をおこなうと同時に、生産が発展したので、人民の生活はそれにおうじて改善されているのでありまして、この点につきましては、この報告のあとの部分で説明することにいたします。わが国の第一次五カ年計画の偉大な成果は、否定することの出来ないものであります。第一次五カ年計画は失敗だなどというものは、社会主義の事業に敵対する態度をとり、全国人民が一生懸命になって努力したその成果をことさら抹殺しようとするものであります。こういう人間は社会主義的計画経済をいちばん嫌い、資本主義経済に傾倒しているのであります。しかし、かれらの困難は、全国の広はんな人民がけっして資本主義のがわに立たないで、あくまで社会主義のがわに立っているというこの点であります。

あるものは、統一買付、統一販売はなっていないと考えていますが、これは社会主義の経済制度を直接攻撃するものであります。中国における社会主義の計画経済は六億の人間の生活を念頭においたものでありまして、自由競争をこととし、ひたすら少数のものが金をもうけ、ぜいたくをし、大多数のものの生死を考えてもみない資本主義とはまったく異なったものであります。わが国は、人口が多く、経済はまだひじょうに立ちおくれており、このため生活消費物資の供給は十分なところまで行っていません。わが国の農業はときには豊作となり、ときには不作となり、またこちらが豊作かと思うとあちらは不作だといったことが往々にしてあります。こうした不均衡な事態に対処するには、どうしても豊作の年と地区は不作の年と地区をカバーするとともに、とりわけ大きな天災やその他の予想外の事態に対処する準備をととのえておく必要があります。いま、わが国の工業と運輸業の建設は大々的にすすめられており、都市の人口もたえず増えています。こうしたさまざまな事態は、われわれのような国で、もしも食糧その他のおもな生活消費物資について統一買付、統一販売を実施し、合理的な分配をおこなうことをしなかったとしたら、広はんな勤労人民の生活を保証する術はなく、社会主義建設の事業を順調にすすめてゆく方法はなくなるということを物語っています。したがって、食糧その他のおもな生活消費物資にたいする統一買付、統一販売は、わが国の社会主義経済の分配面における重要な政策のひとつであります。この四年らいの実践が証明していますように、この政策は都市、農村の人民がそのもっとも必要とする生活消費物資を合理的な価格で入手し、私営商人の搾取をまぬがれることが出来るよう保証しており、この点災害や飢饉の年でもひどい災害をうけた地区でも同様だったのであります。この政策は工業建設を支援し、市場の安定を保証し、したがってわが国社会主義事業の順調な発展を助けているのであります。この統一買付、統一販売がどうしてなっていないなどと考えられるでしょうか？こうした考えをもっているものは、少数のものが存分にぜいたくをしたいとねらっているのでなければ、資本主義的な自由競争に恋々とし、個人で金もうけをするという目的をたっしたいと考えているのであります。われわれは、こうした誤った見方を批判するからといって、なにも統一買付、統一販売の面にみられる若干の欠点まで否定しようとするものでは決してありません。たとえば、食糧の統一買付、統一販売にあたって一時供給の枠をひろげすぎたため、買付を増やさねばならぬ羽目におちいり、ある地区では、食糧の買付量が多すぎて、農民の手持食糧が少なすぎるといった現象を生じたことがありました。また、綿布の統一販売にあたって、昨年は綿布の増産量がわりあいに多かったので、供給量の枠をすこしひろげましたが、今年は綿布の生産が減りましたので供給量をきりさげざるをえないようになっています。これらはすべて、政府が仕事をするうえで、あとさきのことをよく考えず、統一的に計画し按排する点に欠

Declassified in Part - Sanitized Copy Approved for Release 2013/02/05 : CIA-RDP81-01043R001800060003-9

けるところがあつたため生じた欠点であります。政府は、各種の欠点について、ひきつづき点検をおこない、これを改めてゆくように注意することにしています。

ソ同盟の経験を学ぶことに反対し、さらに、わが国の建設中に生じた欠点や誤りまでも、ソ同盟から学んだために生まれた結果であるとさえ考えているものがあります。これは極端に有害な考え方であります。われわれの考えでは、ソ同盟から学ぶことはまつたく必要であつて、問題はわれわれ自身がいかに学ぶかということにあります。もしも、うまく学べなかつたとすれば、その責任はまつたくわれわれにあります。ソ同盟は、世界ではじめて社会主義をうちたてた国であつて、ゆたかな、すすんだ経験をもつています。社会主義の建設に従事しているわれわれとして、まさか、ソ同盟に学ばないでアメリカから資本主義建設の経験を学べとでもいうのでしようか？じじつ、われわれがソ同盟のすすんだ経験を真剣に学んでいるからこそ、われわれは建設にあたつてまわり道を少なくし、大きな成果をかちとることが出来ているのであります。もちろん、われわれは他国の経験を機械的にもち込むべきではないのでありまして、たとえそれが他国で成功した経験であつても、やはり選択をくわえ、そして、これを応用するにあたつては、さらに自国の具体的な状況と結びつけなければなりません。われわれはいま先人のやつたことのない事業をおこなつているのでありまして、われわれが実践の経験をもつまでは、他国の経験から適切なものを選択するのは容易ならぬことでありまして、それを自国の具体的な状況とうまく結びつけるにいたつては、なおさら容易ではありません。選択の能力をたかめ、正しく応用することを学びとるには、相当の時間が必要であるばかりでなく、さらに、相当の代價を払わねばならないかも分かりません。うまく学べば、時間をちぢめることが出来ますし、その代價もすくなくすることも出来ます。ですから、われわれはひきつづき努力をはらい、教条主義的な学び方を批判し、克服してゆかねばならないのであります。それと同時にわれわれは、マルクス主義の普遍的真理とソ同盟のすすんだ経験をすべて教条とみなしてこれを否定する修正主義の考え方にも批判をくわえねばなりません。そして、右翼分子が修正主義をふりかざして社会主義に反対している現在では、われわれが修正主義に反対することは、いつそう重要な意義をもつているのであります。こんごも、われわれとしては真剣にソ同盟から学び、すべての社会主義国から学ぶべきであることを断定しなければなりません。その他の国の、人民に有益なすべての知識や経験も、可能なかぎり、すべて学ばねばならないことは言うまでもないところであります。

つぎに、わたくしは、教育の改革と科学への進軍という二つの問題について、すこしばかり所見をのべてみたいと思います。

教育改革の問題について

特定の文化は、特定の社会における政治、経済のイデオロギー面における反映であつて、しかもそうした政治、経済に奉仕するものであります。旧中国の教育は、主として奴隷化教育、封建教育、ブルジョア教育であつて、それは帝国主義と国内の少数の支配階級に奉仕するためのものでありました。新中国の教育は、旧中国の教育とはまつたく異なつたものでありまして、それは社会主義の新しい政治、新しい経済を反映せねばならないし、広はんな勤労人民に奉仕せねばならないし、わが国の社会主義的改造と社会主義建設の要求にこたえねばならないのであります。このため、われわれは、いぜんからひきついだ旧い教育を根本的に改革することが必要であります。この数年らい、われわれはそうした改革をすすめ、きわめて大きな成果をあげています。このことははつきりと肯定せねばなりません。こんご、社会主義革命の勝利と社会主義建設の発展にともなつて、われわれはさらにひきつづき、ある種の必要な改革をおこなわねばなりません。これまで教育部門では、教育の改革をおこなうにあたつて、やはりいくらか偏向がありましたが、その主なものは、旧い教育のなかのある合理的な部分まで否定してしまつたこと、解放区での革命的教育の経験を系統的にしめくくり、これをうけつぐようにしなかつたこと、さらに、ソ同盟の経験を学ぶにあたつてわが国の実状と結びつける点が不十分であつたことなどであります。これらの欠点は、こんごかならず改めねばなりません。ところが、教育改革中にこうした欠点があつたからといつて、それを口実にして、教育改革の成果の方が基本的なものであることを否定したり、はては教育改革の必要性までまつこうから否定して、今日の教育を旧中国の教育のあのふるい道にひき戻そうとするものがありますが、それは全面的に誤つています。

教育改革のなかで、とくにいちじるしい問題のひとつは、大学・専門学校の学部と科の調整ならびに教学内容の改革の問題であります。旧中国の大学・専門学校は、帝国主義と国内の反動支配の需要にこたえるために、沿海地方の大都市に畸型的に集中していたほか、多くの部と科が厖大すぎ、しかもいろいろ重複していて、養成の目標がはつきりしていませんでした。各科のなかでも、工科のしめる比重がきわめてわずかで、教学内容のほとんどが資本主義国のものをそのまま踏襲していました。ふるい教育のこうした事態では、わが国の社会主義建設の需要にはまつたく適応できません。それと同時に、解放後はじめの数年間の国際情勢と奥地における新工業基地の建設がまた、一部の学校を奥地に移すことを必要としたのであります。こうした状況のもとで、教育部門と各大学・専門学校は、この数年らい、学部と科の調整、教学内容の改革という大きな仕事をすすめ、これによつてわが国の高等教育の面貌をすつかりあらため、社会主義建設の人材を養成するという要求に大体こたえられるようになりました。しかし、この調整と改革をおこなうなかで、ある学校にたいする按排が適当でなかつたり、経験をつんだ教師の意見や経験を重じないなどといつた欠点が教育部門内にありました。われわれは、こうした経験をよくしめくくり、成果をみとめ、欠点を克服しなければなりません。こんごは、大学・専門学校の安定を保持して、教学の質を高めるのに好都合なように努力すべきであります。それとともに、わが国の実際といつそうしつかり結びつけて、いま設けられている専攻科目や教学計画、教材を済実に改善してゆくことが必要であります。

さいきんの整風運動ではつきりしてきた状況からみて、われわれは学校での思想・政治工作をとくにつよめねばなりません。まず第一に、学校の教師はつぎの時代を背負うものを養成する魂の技師でありますから、これまでの思想改造を基礎とし、自由意志にもとづくことを原則として、教師はひきつづき自己教育と自己改造をすすめるべきであります。いぜんおこなわれた教師の思想改造は成果をあげていますが、こんどの整風運動の証明するところによりますと、

Declassified in Part - Sanitized Copy Approved for Release 2013/02/05 : CIA-RDP81-01043R001800060003-9

教師がプロレタリアートの思想的武器を自分のものにし、階級闘争の風浪のなかで立場を動揺させず、是と非をあきらかにし、学生をみちびいて正しい方向にすすませてゆくのは容易なことではありません。したがつて、教師たちは、しだいにマルクス・レーニン主義を学びとり、正しい政治的観点をそなえ、労働についての自己の態度を改善し、しだいに労働者、農民と一体になるよう、ひきつづき努力をはらうべきであります。つぎに、各級教育部門と学校の教師は、学生の思想状況にもとづいて、学生にたいする思想・政治教育をつよめ、かれを社会主義事業に忠実で、勤勉素朴な、肉体労働と頭脳労働とを結合させた国家建設の人材へと育てあげるようにせねばなりません。政治教育の教材と方法については、これまで実際とかけはなれていたという欠点がありましたが、こんごは経験をしめくくつて改善してゆくべきであります。この数年らい、学校の政治担当の教師は、すくなからぬ仕事をしてまいりましたが、こんごもひきつづき自分の水準をたかめ、より大きな力を発揮するよう努めるべきであります。

ただいまから、わたくしは、学生が卒業ご労働に参加する問題についてのべてみたいと思います。わが国国民経済の発展は労働者、農民の文化的水準をたえずひきあげ、教養のある青年が多数勤労者の隊列にくわわることを要求しています。解放いらい、わが国の小学校、中学校、大学・専門学校はいずれもいちじるしい発展をとげました。高級および中級の建設人材をさし迫つて必要としている国家の要求にこたえるため、大学・専門学校と実業学校では学生を比較的多く募集してきました。そこで、この数年らい、高級中学の卒業生のほとんどが上級の学校へすすみ、初級中学の卒業生の大部分がこれまた上級の学校にすすみ、卒業生のうちのわずかなものだけが工農業生産に参加するという現象を生じました。とくに昨年は、大学・専門学校と実業学校がみな学生をいくらか多く募集しましたので、初級中学と高級中学の卒業生で上級の学校にすすむものの率がいつそう高くなつたのであります。しかし、こうした現象は一時的な、正常でない現象であつて、政府が適切な按排をすれば、しだいに正常な状態になるものであることを指摘しておかねばなりません。今年は、大学・専門学校と実業学校はみな、計画にもとづいて、学生の募集数をすこし減らすことになつていますし、こんごわが国の各級教育は、すべて国民経済の発展を基礎として一歩一歩発展をとげるようになるでありましよう。したがつて、こんごは毎年小学校、初級中学校、高級中学校の卒業生がより多く上級学校にすすむことが出来るようになる一方、毎年小学校、初級中学校、高級中学校の卒業生がますます多く生産労働に参加することになります。こうすることによつてはじめて、わが国では教養のある肉体労働者をますます増やし、知識人の隊伍もいよいよ拡大できるようになるのであります。これこそが正常な、健全な現象でありまして、こうした現象は、こんごながい間にわたつてみられるでありましよう。

旧中国では、教育は地主とブルジョアジーが独占し、小学校、とくに中学校から大学までの教育や外国留学など、勤労者にとつてはほとんど手のとどかぬものでありました。ところが、新中国ではこれとはすつかり状況がちがいます。われわれの教育は勤労者のものであります。近年らい、わが国の勤労者の生活はしだいに改善され、自分の子弟を学校に入れて勉強させたいという勤労者の要求はいよいよつよくなつてきています。このため、わが国の各級教育事業の数年らいの発展ぶりは、その速さからいつても、規模からいつても、わが国の過去のどの時代をもはるかにしのいでいますが、それでも日まし に高まる人民大衆の要求をどうしても満たしきれないでいます。われわれの教育事業は、生産の発展を基礎として、しだいに発展させてゆけるだけであつて、よい事を全部一夜のうちにやつてしまうことなど、とても出来るものではありません。

こんごのわれわれの教育方針は、社会主義的自覚をもつた、教養のある、健康な勤労者を養成することでなければなりません。これまで、この方針はあまり明確にされていませんでした。われわれの中、小学校の卒業生は、いちぶ上級の学校にすすむものをのぞいて、多数は工農業の生産に参加すべきであります。大学・専門学校でも労働教育をつよめ、学生は卒業ご一般に一定の肉体労働に参加すべきであります。こんご、これらについての制度を設けて、しだいに実行すべきであります。これまで、教育行政部門は、労働教育を十分に重視せず、実際にそくした、実行可能な措置をとりませんでしたし、また社会的に、とりわけ一部の幹部のあいだに、「なにもかも下等で、尊いのは読書だけだ」とか、「すぐれた学者は官途に就ける」といつた搾取階級の考えの名残りがあり、このため、若い学生の中には肉体労働を軽視し、労働者、農民を軽視し、卒業したら工農業の生産労働に従事したがらないという不健全な現象が少なくないのであります。われわれは、すべての若い学生に向つて、わが国は勤労人民が主人公であるからこそ、無限の輝かしい前途をもつているのだということをはつきりと説明すべきであります。わが国では、労働はもつとも光栄なことであり、労働者と農民こそもつとも前途のある人間であります。若い学生はすべて、工農業の生産労働への参加をもつとも光栄あることと考えるべきであるし、同時にまた、工農業の生産労働への参加は骨のおれるものであることもよくわきまえるべきであります。新中国の青年は、困難をおそれず、苦しみに耐える覚悟をし、着実な、まじめな態度で働くべきであります。全国学生の父兄や社会の世論はすべて、学生が生産労働へ、とりわけ農業の生産労働へ参加するよう激励すべきでありますし、一部の父兄や幹部が肉体労働を軽視し、学生が工農業の生産労働に従事するのを妨げるその誤つた考え方や行為をひきつづき批判せねばなりません。教育部門は、上にのべた教育方針にもとづき、これまで数年間にわたる教育改革を基礎として、いまの教育制度、教育内容および教学方法を徹底的に、着実に改善すべきであります。

わたくしはさらに、外国への留学生派遣の問題について、簡単にのべてみたいと思います。七年らい、わが国は留学生として七〇〇〇余名を外国に派遣しました。派遣のさいの標準としては、一般に政治、学業、体格の三つを条件としてきていますが、これは正しいのであります。社会主義の事業に忠実な高級知識人を養成するために、社会主義革命の基本的勝利をかちとる以前において、われわれが国外に派遣する留学生の審査にあたつて、とくに政治的条件に重きをおいたのは、まつたく必要なことであります。ここで教訓とすべきは、そのさい、政治的条件を審査するにあたつて、形式主義に走るという欠点があつたため、わずかではありますが、政治的資質のよくない学生を派遣したことであります。それと同時に、留学生の学業上の条件や体格上の条件についても、注意の足りないところがありました。こんごわれわれは、一般に高級中学の卒業生は派遣

Declassified in Part - Sanitized Copy Approved for Release 2013/02/05 : CIA-RDP81-01043R001800060003-9

いう点であります。生産は、科学を前進させる根本的な力であります。国民党時代には、工鉱業生産が低下していたため、科学者はなにがしかの研究をしても、それを生産面に役立たせる方法がありませんでした。解放ご八年らい、生産の発展にともなって、生産部門から科学研究部門に多くの要求が出されていますので、われわれの科学者は、そうした面でその才能を十分に発揮する機会をえましたし、さらにかなりの成果をあげています。しかし、科学研究面でのわれわれの力は、まだまだ生産面の要求をみたすどころではありません。第四に、全国における社会科学の研究は、マルクス主義の正しい方向にみちびかれて、ブルジョア社会科学を批判する闘争のなかで、これまたあらたな発展をとげています。こうした発展は、国民党時代にはまったく思いもよらないところでありました。社会科学は強烈な階級性をもっていますので、革命に勝利をおさめたのち、われわれがブルジョア社会科学を批判する態度をとったのは、まったく必要なことでありました。第五に、科学の隊伍も急速に拡大しています。ふるくからの科学者たちは、思想改造と実際の仕事をつうじて、その政治的自覚と業務能力がみな向上しました。留学生はつぎつぎに帰国し、各部門の学術上の力を増強しています。多くの大学・専門学校の卒業生は、わが国の科学発展のための有力な予備軍となっています。以上のようなさまざまな点から見るならば、新中国の科学事業が国民党時代よりもおくれているなどとどうして言えるでありましょうか？　また、どうしてこれまでの十二年間の穴うめをしなければならないと言えましょうか？こう言ったからとて、われわれはなにも、中国の科学者が国民党時代のあのきわめて困難な条件下ではらった努力とかちとった成果を否認するもの

ではありません。それどころか、われわれはこれまで、科学者たちのそうしたなみなみならぬ苦労によっておさめた成果を中国科学の富の一部としてきているのであります。新中国の科学が国民党時代よりも退歩しているなどと云々するものは、われわれの科学者の八年らいの成果を否定するものであり、社会主義制度の優越性を否定するものにはかなりません。

科学上の計画について、あるものは疑いをもっています。この人たちは、科学事業というものは、全国的な長期計画などたてることの出来ないものである、科学者は自発的に、てんでんばらばらにしかやってゆけない、と考えています。社会主義革命が基本的に勝利をおさめていること、知識人が情熱をかたむけつつ科学をめざして進軍していること、社会主義建設をおしすすめるため、われわれがいく百名という科学者を招聘し、その知恵を集めて、わが国の科学発展のための青写真を一応つくり、わが国の科学事業の発展におおきな綱領と方途をあたえましたが、これはまったく必要なことであります。科学技術研究の基本的な任務は、生産を発展させ、自然界と闘争することであります。もしも、いまわが国のもっている科学者の力を適当に組織し、社会主義建設の必要と緊密にむすびつけ、わりあいに全面的な長期計画をつくらなかったとしたならば、わが国の科学事業の発展は方向を失い、所期の効果をおさめることも出来なくなります。もちろん、この計画は、こんご各種の新しい状況にもとづいて、たえず補足し、修正してゆかねばなりませんし、場合によってはきわめて大きな修正をくわえることさえありえます。しかし、そうだからといって、この計画の必要性を否定することは出来ません。なぜなら、こんにちの初歩的な青写真がなかったら、将来

いよいよ完備した科学上の業務計画をもつことは出来ないからであります。社会主義経済は計画性をもつた経済でありますから、社会主義経済に奉仕する科学事業も、やはり計画性をもつたものでなければなりません。国家計画のほかに、科学者が各自の専門とするある種の研究をおこなうことをみとめ、科学者のもつている潜在能力を十分に発揮させなければならないことは、疑問の余地のないところであります。しかし、科学研究業務の計画性に反対し、科学事業を無政府状態におとしいれることは、社会主義にとつても、また、科学事業そのものにとつても不利であります。

わが国の科学研究を効果的に発展させるには、どうしても協業の原則をつらぬきとおさねばなりません。各関係部門はかならずたがいに協調しあつて仕事をすすめねば ならない のであります。政府は、今年医学、農学および機械などの方面についてわりあいによい協調方案をすでに作成し、部分的にはこれをすでに実行に移しています。こうしたやり方は、国家のために多くの人力と物力を節約すると同時に、科学工作の展開をはやめているのでありまして、こんごこれをおし広めるべきであります。なかには、自分たちのぞくする部門の科学工作の発展にだけ賛成し、その他の部門の科学工作の発展に賛成しなかつたり、それを制限するよう要求するものさえいます。かれらは往々にして他と協調して仕事をすることに反対し、国家が人力と物力を合理的に調整するのを拒否するものさえいますが、これは自己本位もはなはだしいやり方でありまして、批判をくわえなければなりません。全国の科学研究面の力は、統一的に計画をたててこれを按排し、一方では適当に分業し、他方では密接な協業をすすめることがさらに大切であり、一方では「百家争鳴」を提

唱し、他方では殻に閉じこもつて他との協業を妨げるやり方に反対しなければなりません。わが国の科学研究の系統は、中国科学院、大学・専門学校、中央の各産業部門の研究機構および地方の研究機構の四つから形成されるべきであります。この系統のなかで、中国科学院は全国の学術を指導し、重点的に研究をすすめる中心であつて、大学・専門学校、中央の各産業部門の研究機構（工場、鉱山の実験室をふくむ）および地方に所属する研究機構は、わが国の科学研究の広大な基地であります。これはわが国の科学の隊伍を組織するうえでの原則問題であり、われわれは、各関係部門の責任をもつ幹部にたいし、たがいに協業するという精神を真剣に提唱し、協調の方案をおしすすめ、早急に自己本位のよくないやり方を克服するよう要求するものであります。

新中国の科学事業の発展は、中国の科学者が中国共産党と人民政府の指導のもとで努力した結果であります。中国共産党と人民政府は科学活動を指導することは出来ないし、いま指導にあたつている多くのものは 科学者で はない、「素人」は「玄人」を指導できないと考えているものがいます。また国務院科学計画委員会の存在は、中国の科学者にたいする不信の現われであると考えているものさえいます。中国共産党と人民政府は、これまでそれぞれの幹部にたいして、たえず仕事のなかで、自分のよく知らないことを学びとり、しだいに業務能力を高めていつて、仕事をりつぱにやるようにと教育してきています。科学事業にたいする指導には二つの面がありま す。ひとつは学術上の指導であり、いまひとつは政治思想上、行政上の指導であります。学術上の問題につきましては、これまで、われわれは行政命令で干渉することを主張したことはないのでありま

して、われわれの指導方針は「百家争鳴」、つまり、科学界の自由な論争と客観的な実践によつて学術上の問題を解決するというやり方であります。科学工作面での政治思想、方針、政策、計画などにつきましては、共産党と政府の指導がいつそう必要であります。八年らいの事実はこのことを証明しています。国務院の科学計画委員会は科学事業の方針、政策、計画および重大な措置を管掌するところであり、中国科学院、大学・専門学校、中央の各産業部門の科学研究機構、地方の科学研究機構の四つの方面の仕事を統一的に計画し按排する責任をもつています。十二カ年の科学計画は、数百名にのぼる中国科学者の集団的な作業の成果であり、科学計画委員会の委員の大部分はこれまた科学者であります。それなのに、どうして中国の科学者への不信の現われだなどといえるでありましようか？もしも、「素人」は「玄人」を指導できないという言葉が、その道のものだけがその道を指導できるという意味であるとするならば、それは科学にたいする政治の指導を否定するばかりでなく、実際には科学研究活動の統一的指導のどのような可能性をも否定することになるのであります。なぜなら、学術上の専門はいろいろと分かれているのであつて、各種専門科学のすべてに精通している科学指導幹部などというものは世界中にいないからであります。そういつた理屈は、科学の隊伍を瓦解させる働きをするだけであつて、科学事業の発展にとつて不利なものであります。

三　人民の生活について

解放ご、わが国の工農業生産の急速な復興と発展にともなつて、広はんな人民の生活も目にみえて改善されてきています。まず最初に、わが国の人口の八〇%以上をしめる農民の生活状況について見てみましよう。解放いらい、わが国の農業生産総額は年々増えています。一九四九年の全国の農業生産総額は三二六億元でありましたが、それが一九五六年には五八三億元にたつし、一九四九年より七九%増えているのであります。農業生産総額の増大にともなつて、農民の購買力も大幅に増えました。一九五〇年における全国農民の購買力は八一億元でありましたが、一九五六年にはそれが一九一億元にたつし、一九五〇年より一三六%多くなつています。これにともなつて国家が農民に供給する消費物資も多くなりました。一九五六年と一九五〇年をくらべますと、綿布の供給量は三倍、ゴム靴は二・九倍、食塩は約二倍、砂糖は三・三倍、灯油は一二倍、巻タバコは二・四倍にそれぞれ増えています。五億余の農民のあいだで生産と消費がこんなに大幅に増えるということは、旧中国ではかつて見られなかつたところであります。つぎに、全国の人口の第二位をしめる、労働者・職員の生活状況を分析してみましよう。一九四九年末現在、国家機関と公私共営の企業体、事業体で働く労働者・職員の数は約八〇〇万人でありましたが、一九五六年末にはそれが二四〇〇万人に増えており、この中には私営から国営および公私共営に転じた企業の人員と農村の幹部が合計約三〇〇万人ふくまれています。この七年間に、われわれは約一三〇〇万人の就業問題を解決いたしました。こうしたことは、旧中国の歴史にはかつてみられなかつたところであります。一九五二年における全国の労働者・職員の年平均一人あたりの賃金は四四六元でありましたが、一九五六年にはそれが六一〇元に増えています。つまり、この四年間に約三七%増加しているのであります。このような賃金の増加ぶり

Declassified in Part - Sanitized Copy Approved for Release 2013/02/05 : CIA-RDP81-01043R001800060003-9

わが国は、経済、文化のたちおくれた農業国でありまして、人口が多く、耕地は少なく、もともと貧しいので、人民の生活水準は工業の発達した国にくらべて低いのであります。解放ごの工農業生産の成果と発展は急速であるといっても、全国の人口一人あたりの平均生産量の増加ぶりは相当のろいのであります。生産の発展と社会の富の増加は、人民の生活を改善する物質的な基礎であります。人民の生活改善の速度は、生産の発展速度によって決定されますが、なかでも消費物資の生産増加の速度は、いまのわが国の条件下では、農業生産の増加速度によって相当大きく左右されるのであります。わが国は、六億の人口を擁する大国でありますから、もしも一人あたり毎年一元ずつ購買力がふえるとすれば、全国人民の購買力は六億元多くなる勘定になりますので、政府もそれにおうじて消費物資の供給量を六億元分だけ増やさねばなりません。もしも、人びとがその金を食の方面につかうとすれば、食糧の供給量を六〇億斤（三〇〇万トン）増やさねばなりません。もしも、人びとがその金を衣の方面に使うとすれば、綿布の供給量を二〇〇〇万疋（八億ヤール）多くせねばならないのでありまして、そのためには、つまり綿花を二〇〇万担（一〇万トン）増産せねばならないことになります。一九五二年から一九五六年までに、わが国の消費物資の生産は毎年平均して約三〇余元億増えています。小麦の蓄えと毎年増加する人口の消費する部分を差引くと、人民の生活改善にふりむけることの出来る額は、一人あたり年間四元前後にすぎません。これらの数字は、毎年の人民生活の改善には一定の限度があることを示しています。その一定の限度をこえると、消費物資の供給がくるしくなり、購買力と物資の供給の不均衡な現象が生じ、市場物価の安定に

影響をおよぼすことになります。したがって、六億人民の生活水準は、自国の生産の発展を基礎として、しだいに高めてゆくことが出来るだけであって、おいそれと早急にゆくものではありません。一部のものは、上に述べたようなわが国の実情から出発しないで、ひとたび社会主義になれば人民の生活はすぐさま大幅にひきあげられるものとばかり考え、長いあいだ骨折って働き、困難にうち勝って建設をすすめてこそ、はじめて人民の生活をしだいにひきあげてゆくことが出来るのだという道理をわきまえていません。これまで、われわれは、こうした道理を全国人民に説明するという点で足りないところがあり、宣伝も不十分でありましたが、これは欠点であります。しかし、このほかに中国人民の生活水準はひじょうに低いと毎日怨みごとばかり言い、口をひらけばアメリカの生活様式をほめそやすといった連中がいますが、かれらは、中国を半植民地のふるい道へとひきもどして、ごく少数の搾取者としての生活をくり返したいという幻想を抱いているのであります。

いまの労働者と農民の生活はあまりにも隔りが大きすぎるというものがいます。こういった論法ははたして事実に符合しているでしょうか？労働者と農民の生活にひらきがある事実は認めねばなりません。しかし、労働者と農民の生活を比較するばあい、労働者と農民の生活のもっているそれぞれちがった歴史的条件、都市と農村とのことなった生活条件について考慮せねばなりません。旧中国の農村では、広はんな貧しい農民は、着るものもなく、食うにもこと欠き、一年の半分はぬかや野菜で露命をつなぐといった生活をしていたのであります。解放ご、土地改革と協同化運動をへて、今ではわが国の農民はほぼ二〇%から三〇%がやや余裕のある生活をし、

六〇%前後が衣食にこと欠かない暮しをしていますが、一〇%から一五%が衣食に不足を感じる生活をしているので、この部類の人たちには政府や農業協同組合の援助が必要であります。全国を平均してみますと、農民一人あたり一年間の農業生産による純収入はだいたい七〇元前後であって、農家一戸あたりの年間収入はほぼ三〇〇元前後であります。ここでいう農業生産の純収入とは、農民が生産協同組合から分配される収入ばかりでなく、農民が個人で経営する農業生産の収入までふくめたものをさしています。いうまでもなく、全国各地の農民の収入は不均衡でありまして、土地の痩せている地区の農民一人あたりの収入は七〇元という数字よりも少ないし、土地の肥えている地区の農民一人あたりの収入は七〇元という数字よりも多いのであります。一九五六年の労働者・職員の年間平均賃金は六一〇元でありますから、農民一戸あたりの年間収入の倍以上にあたります。そこで、もし収入を貨幣の額だけについてくらべますと、たしかに労働者と農民の生活はひじょうな隔りがあるようにみえます。しかし、都市と農村との生活条件のちがいを考慮にいれますと、事情がかわってまいります。農村で衣食にこと欠かぬ程度の生活水準を維持するには、全国的にみてだいたい一人あたり一カ月に平均五元しかいりませんが、都市でそれとおなじ程度の生活水準を維持しようとすれば一〇元かかります。でありますから、労働者と農民の生活には開きがあるとはいいましても、極端にかけ離れているのではありません。それはかりか、労働者の労働生産性は農民よりもずっと高いのでありますからして、労働者と農民の生活のあいだに合理的な差別を保持することは、これまた当然であるとわれわれは考えます。これまでの数回にわたった賃金改正のさい

も、旧中国の歴史にはかつてなかったところであります。あるものは、新中国の人民の生活のこうしたいちじるしい変化を見てみぬふりをし、解放ご人民の生活水準がさがったなどといっています。労働者と農民は人民のうちでもっとも多数をしめており、この人たちの生活は改善されているのであります。それをどうして人民の生活水準が下ったなどといえるでしょうか？ごく一部の高級知識人と労働者・職員についていえば、その生活が解放まえの数年間にくらべてよくなってはいても、まだ抗日戦争前の水準にはもどっていないことは認めねばなりません。しかし、広はんな労働者、農民の生活水準がまだわりあいに低いということを考えるならば、かれらの生活水準を急速に、しかも大幅にひきあげるわけにはゆきません。ただ、人口のごく少数をしめる旧社会の搾取者は、その生活水準が解放まえより下っていますが、これはまったく当然のことであります。搾取階級の支配する社会では、少数の搾取者はぜいたく三昧の大尽生活をしていますが、社会の富をつくりだす広はんな勤労者は、それとは反対に、貧しい、半飢餓の状態におかれています。社会主義の新中国においてはじめて、全人民の利益をもとにして考え、まず第一にもっとも多数をしめる勤労者の生活上の需要を保証すると同時に、その他の階層の合理的な需要についても配慮することが出来るのであります。解放ご人民の生活水準がさがったなどというものは、個々の局部的な現象を、よく分析もしてみないで、それを普遍的な、全般的な現象とみなしてそう断定しているのでなければ、頭の中でごく少数の搾取者のことだけを考えて、広はんな勤労者のことを眼中においていないにちがいないのであります。

Declassified in Part - Sanitized Copy Approved for Release 2013/02/05 : CIA-RDP81-01043R001800060003-9

に、われわれは力仕事に従事する労働者、雑役労働者、見習工および一部の臨時工の賃金の標準をいくぶん高くきめたということは、ひじように大きな欠点でありますので、かならず改めねばなりません。こういつた労働者・職員の賃金の高過ぎることに農民が不満を表明しているのは、やはり理由のあることでありますが、これと、労働者、農民の生活の距りをわざと誇張し、これによつて労農関係に水をさし、労農同盟を破壊しようとする悪意ある攻撃とはなんの共通点もないのであります。こんご、これらの労働者・職員の賃金の標準については、その土地、その場所におうじて地もとの農民の生活状況とむすびつけて考え、それぞれの規定をつくり、労働者・職員の生活水準と地もとの農民の生活水準とのつりあいをほぼ保たせるようにせねばなりません。われわれはまた、労働者大衆にたいする教育をすすめ、工業だけ孤立して発展できるものではないことを理解させねばなりません。工業の原料と工業製品の市場、労働者・職員の生活消費物資の供給は、そのほとんどが農業の増産と農民の支援に依存しているのであります。広はんな農民の生活水準がまだ早急にひきあげられない状況のもとでは、労働者は生活の改善についても、あまり高い要求を出すべきではありません。

高級の人員と下級の人員の待遇もひらきが大きすぎるというものがいます。もしもこの意見が、いまのところわが国はまだひじように貧しく、労働者、農民の生活水準もまだきわめて低いので、高級人員と下級人員の待遇もあまり大きなひらきをつけるのはよろしくないという意味ならば、それは正しいものであります。もしも、この意見が、性質のちがう労働にたいして、待遇上で合理的な差別をつけるべきでないという意味ならば、それは誤りであります。社会主義制度のもとでは、社会の生産力の水準にふさわしい分配の原則とは、労働におうじて報酬をうけるということであります。社会主義社会では、簡単な労働と複雑な労働、肉体労働と頭脳労働にたいして、国家があたえる報酬には、やはり一定のひらきがあるのが当然であります。この差別をなくすることは、労働生産性をたかめ、業務水準、技術水準を向上させるうえにいずれも不利であります。したがつて、われわれは、はなはだしい開きをつけることに反対せねばなりませんが、また、平均主義にも反対せねばなりません。昨年の賃金改正の時期とその後で、高級人員と下級人員の賃金のひらきを適度にちぢめるために、政府は、企業の指導者と国家機関の高級人員の俸給の基準について、あい前後してこれをおさえ、または引き下げる措置をこうじました。こんご、高級人員にたいしては、俸給や住宅、医療などの面、および供給制（俸給制度が確立されるまで、党・軍・政府のあいだにおこなわれていた、衣食住および生活必需品を現物で供給する制度）の残りかすなどの不合理な現象について、ひきつづき措置をこうじ、しだいにこれを調整し解決してゆくことにしています。しかし、あるものは高級人員と下級人員の待遇上のひらきをわざと誇張し、なかには指導的な地位にあるものを「搾取者」よばわりするものさえいますが、もしも、そういうものが極端に幼稚で、無知なものでなければ、それはなんらかの企みをもつているといつてよいのであります。

つぎに、わたくしは就業、賃金制度、見習制度、人民の文化面における生活などの諸問題について、すこしばかり意見をのべてみたいと思います。

就業問題について

解放いらい、年々努力をかさねた結果、まえにも述べましたように、全国の労働者・職員の数は一三〇〇万人ふえ、旧い社会からのこされた失業者は、大体においてそれぞれにふさわしい職につかせています。高級知識人の就職につきましては、昨年登録をおこないましたから、これから、その専門と生活状況をもととして、毎年しだいに仕事を按排してゆくことにしています。解放ご、人民の生活が安定し、社会の医療・衛生関係の仕事が強化され、社会の救済事業と労働者・職員の福祉事業が発展をとげましたので、人口の増加率はひじように高まりました。しかし、われわれの工業はまだきわめておくれており、国家機関と工業企業の労働者・職員の数をふやしすぎていますので、こんごは、毎年生産の発展、事業の発展からくる必要にもとづいて、所要の人員を吸収するだけにとどめます。したがつて、こんご、就業は長期にわたつてやはりおもに農業労働に参加する方向をとることになります。手工業とサービス業も就業を助けるひとつの分野となります。さいきん上海、江蘇省、広東省などの地方の労働関係部門は、その土地の状況におうじて、一万人ちかくの失業者が手工業、サービス業、その他社会のいろいろな補助労働に参加するのを世話しましたが、これはよい経験のひとつであります。こんごは、社会団体と大衆がいろいろな方法を考えだして、就業の範囲をひろげ、国家が就業問題を解決するのを援助するよう提唱すべきであります。社会福祉事業の方面でも、社会団体と広はんな大衆の力を発揮させ、社会団体と大衆がたがいに助けあい、いろいろな社会福祉事業をおこすよう提唱すべきであります。さきごろの全国労働者・職員家族代表会議で紹介された各種の大衆的な相互援助と相互融通の方法は、効果をあげているのでありまして、ひろくこれを提唱し、ひろめてゆくようにすべきであります。

賃金制度の問題について

賃金問題は、生産と分配のうえでのきわめて複雑な問題であります。それは、労働者階級の内部、産業と産業のあいだ、地区と地区とのあいだ、さまざまな人と人とのあいだの関係をしめすものであり、また、労働者と農民のあいだ、蓄積と消費のあいだ、集団の利益と個人の利益とのあいだ、目先の利益と遠大な利益とのあいだの関係もあらわすものであります。これら諸方面の関係は合理的に按排せねばなりませんが、ふるい不均衡と矛盾が解決すると、また、新しい不均衡と矛盾があらわれてきますので、たえず調整し、解決してゆかねばなりません。

解放当初は、わが国の賃金制度はまつたく混乱していました。旧中国からのこされた賃金制度は、軽重がさかさまで、懸隔ははなはだしく、きわめて不合理でありました。それは、旧中国における半植民地経済の畸型的な発展を反映するとともに、各派の経済グループと支配グループの競争を反映したものでありました。それと同時に、多くのふるい幹部その他の人員には、まだ旧解放区の供給制度が実施されていました。賃金制度のこうした混乱状態は、統一的に運営される国家機関や国営の企業体、事業体にとつてふさわしくないものでありました。そのご、一九五〇年、一九五二年、一九五六年と数回にわたる賃金制度の改革によつて、わが国の状況にほぼ

Declassified in Part - Sanitized Copy Approved for Release 2013/02/05 : CIA-RDP81-01043R001800060003-9
Declassified in Part - Sanitized Copy Approved for Release 2013/02/05 : CIA-RDP81-01043R001800060003-9

Declassified in Part - Sanitized Copy Approved for Release 2013/02/05 : CIA-RDP81-01043R001800060003-9

つたりした賃金制度を一応確立いたしました。しかし、それはまだひじように不完全なものであります。賃金の等級制度、出来高払い賃金制度、見習制度、手当制度、奨励金の支給制度などの面でも、労働保険、公費医療、福祉費など労働者・職員の福祉の規定の面でも、まだ実際にそぐわない点やあまり合理的でない点がありますので、われわれは、ひきつづきこれを改善してゆかねばなりません。われわれは、社会主義国の賃金についてのすすんだ経験を学ぶにあたつて、わが国の実状とむすびつける点で不十分なところがありましたし、また、中国にもとからあつた賃金制度の中の有用な経験の取扱いについて、慎重な研究が欠け、はなはだしきに至つては簡単にこれを否定する態度さえとつたのでありました。こうしたことは、教訓とすべきであります。

見習制度の問題について

解放まえの見習制度について申しますと、その封建的な悪いしきたりは排除せねばなりませんが、見習の期間や習得内容、待遇、師匠へのお礼の制度などにはよい経験がかなりありますから、慎重にこれらを研究したうえで、それを生かしてゆくべきであります。いまやつている技術工の短期養成講習会や見習工の短期養成方法は、あらためて研究しなおし、改革する必要があります。短期間に養成した技術工のほとんどが、技術上の知識がせまく、ひとり立ちでいろいろな作業をやる能力に欠けていることは、経験の証明しているところであります。同時にまた、見習期間の賃金が高すぎるし、見習期間がおわつたのちの昇級がひじようにはやく、昇級のさいの試験の制度も不合理であるため、若い労働者のあいだに生産上の実際経験を軽くみる傾向をとかくうみ出しやすく、はなはだしきに至つては若い労働者の一部に、おごり高ぶり、うぬぼれる気分さえ助長させています。かれらは、生産上の技術や知識を身につけるのは易しいことだと考え、年長の労働者がながい間にわたる生産実践をつうじて、苦心し努力して身につけた技術上の経験を尊重せず、年長の労働者から虚心に教えをうけようとしません。こうした現象は、新しい労働者と年長の労働者との団結にも、師匠と弟子との協力関係にも影響をおよぼしているのであります。われわれは、辛抱づよく若い労働者を教育し、さまざまな生産技術は数カ月や数年ではけつして熟達できるものではないこと、どうしても長い年月にわたる生産の実践をつむなかでたえず努力して学び、苦心してやつてゆくなかではじめてしだいに熟達できることを理解させねばなりません。年長の労働者はわが国の貴重な宝でありまして、この人たちのもつている技術的経験はゆたかであり、貴重なものがあるばかりでなく、またその政治的経験と生活上の経験もゆたかであります。年長の労働者は、ながい年月にわたつて旧い社会で圧迫され、搾取されて暮らしてきていますし、また、新しい社会での平等で、幸せな生活を身をもつて体験していますので、革命の勝利の成果がどれほど貴重なものであるか、どうしてこれを守らねばならないかをいちばんよく知つています。若い労働者は、われわれの社会主義建設をうけつぐ人びとであり、未来のすばらしい生活の創造者であります。しかし、この人たちはまだ若く、その政治的経験や生活上の経験もきわめてとぼしいので、年長の労働者から学び、生産の実践をつうじて鍛錬することが、こんご、若い労働者の階級的自覚と生産上の技術、知識を高めてゆく主な方法であります。これとおなじように、農民のあいだでも、若い農民が年長の農民を尊重し、年長の農民のもつ生産上の経験と政治的経験を虚心に学びとるように教育せねばなりません。知識人のあいだでも、若い知識人が年長の科学者や教育者、技師、医師、作家、芸術家を尊重し、これらの人びとが長年にわたり苦心研究してつみかさねた学識と経験を虚心に学びとるよう教育せねばならないのであります。

文化面における人民の生活の問題につて

わが国の文化水準は低く、文盲が人口の七〇%以上をしめています。解放ご、われわれはすぐさま積極的に文盲の一掃と教育の普及につとめてきました。在学中の小学生の数は、一九四九年には二四〇〇余万人でありましたが、一九五六年にはそれが六三〇〇余万人に増えています。一九四九年から一九五六年までのあいだに、全国で二二〇〇余万人の文盲をなくしています。一九五一年から一九五七年までに、政府が教育普及のため支出した経費は四九億元で、これは文化・教育費ぜんたいの二四%強、普通教育費ぜんたいの五四%強をしめています。こうした発展ぶりはかなり早いものといえます。しかし、それでも学齢にたつした児童をその年に入学させるという要求をまだ満たすことが出来ないのであります。国家が学校を経営するいがいに、われわれは、集団または個人で学校を経営するよう積極的に提唱し、社会の集団と大衆の力を存分に発揮させることによつて、国家の力の及ばないところを補わねばなりません。これまで文盲をなくする仕事のうえではむらがありましたし、小学校教育や幼児の教育では部分的に物質その他の配慮の度がすぎるという欠点がありました。こうした欠点はいま改めています。文化面におけるわが国人民の生活は、これまたひじように改善されていますが、こんご、われわれは、「百花斉放、推陳出新」（百花ひとしくひらき、古きをたずねて新しきをだす）という方針のもとに、文化・芸術関係者と広はんな人民大衆の創意性と積極性をいままでより以上に十分発揮させねばなりません。政府は、少数の模範的な文学・芸術事業、体育事業に力を集中して経営し、これらが自給できる方向へと導いてゆくだけにとどめるべきであつて、おびただしい各種の文化・芸術事業については、文化・芸術関係者が自力で経営するよう提唱すべきであります。経験の証明するところによれば、これまでのように、なにからなにまで政府が一手にひきうけてやるという考え方ややり方は妥当ではありません。それよりさらに大切なことは、広はんな大衆のあいだで、業余の文学・芸術活動、体育活動をひろく展開することであります。政府が経営するもの、自力で経営するもの、大衆が業余におこなうものなどこれら三方面にわたる文学・芸術と体育の隊伍は、実践をつうじてお互に学びあい、質を高めていつて、文化面における人民の生活上の需要をしだいにみたすようにすべきであります。

人民の衛生・保健状態と疾病の予防や治療の面では、この数年らい、われわれはすくなからぬ成果をあげています。われわれの医療・衛生の隊伍は急速に拡大をみ、都市、農村の環境衛生と個人衛生は目立つて改善され、人民にもつとも危害の大きいペストやコレラ、天然痘などは大体おさえてしまいました。しかし、衛生関係部門には、大衆的な衛生運動を指導するにあたつて、時には盛んにやつたり、時にはあまり構わなかつたりするという欠点がありまし

Declassified in Part - Sanitized Copy Approved for Release 2013/02/05 : CIA-RDP81-01043R001800060003-9

Declassified in Part - Sanitized Copy Approved for Release 2013/02/05 : CIA-RDP81-01043R001800060003-9

た。医療制度の面には、まだ不合理な点や大衆にとって不便な点がたくさん残っています。医療・衛生関係者のなかには、いまもって団結し協力する点に欠け、互に相手を尊重しないという現象がみられますので、こんごは、こうした欠点をだんことして克服し、あくまで大衆路線をつらぬきとおし、衛生・医療関係の仕事を徹底的に改善し、漢方医の力をいっそう発揮させ、医療・衛生関係者の団結をつよめて、人民の健康をより以上に向上させるよう保証すべきであります。

社会主義革命と社会主義建設の目的は、生産を発展させ、人民の生活を改善して、社会主義社会のすべての労働者がみなゆたかな、文化的な、幸福な生活を享受できるようにすることであります。これこそ、わが国の勤労者がながいあいだあこがれてきた偉大な理想であります。しかし、わが国はまだひじょうに貧しく、われわれの文化もまだおくれており、困難なこともひじょうに多く、経験も不足していますので、わが国を貧しい、たちおくれた状態からすっかりぬけ出させ、わが国を近代的な工業と近代的な農業をもつ社会主義国にしあげ、わが国人民に幸福な、うるわしい生活を享受させるようにするには、長いあいだにわたって、ひじょうに苦しい闘いを経なければなりません。この闘いの勝利をかちとるには、数年ではなくて、数十年の年月が必要であります。われわれは、上から下へと、勤倹質朴な作風を提唱し、ひきつづき刻苦奮闘するというすぐれた革命的伝統を発揚せねばなりません。われわれふるい時代のものは、若い世代のものを教育し、うるわしい生活は自分自身の勤勉な労働によって創造すべきものだということを分からせてやらねばならないのであります。

四　国家の基本的制度について

わが国は、労働者階級が指導し、労農同盟を基礎とする人民民主主義独裁の国家であります。わが国では、いっさいの権力は人民にぞくし、全国人民代表大会と地方各級人民代表大会は人民が権力を行使する機関であります。これらの機関と他の国家機関では、民主主義的中央集権制を実行しています。これが、つまり、憲法に定められているわが国の基本的制度であります。われわれの国家制度は、わが国の社会主義経済関係の上部構造であります。こうした国家制度をもっているからこそ、わが国の社会主義革命と社会主義建設の偉大な勝利が保証されているのでありまして、こんごはさらに、こうした国家制度にたよってこそ、はじめて、わが国に社会主義社会をきずきあげることを保証できるのであります。したがって、われわれの国家の基本的制度についていささかでも動揺することは許されないのであります。

もちろん、これは、わが国家制度があらゆる面でもはや完全無欠であって、なんら改善の発展の必要はないという意味では決してありません。そうではなくて、こうした改善と発展はつねに必要であります。社会主義の社会制度がわが国でうちたてられたといっても、これはまだやっと出来たばかりであって、各種のふるい生産関係の名残りが、わが国のある種の制度に反映しないわけにはゆきません。こうしたふるい生産関係の名残りがしだいに消滅してゆき、社会主義的生産関係がかならず日一日と強固化され、さらに発展してゆくことは疑いのないところであります。したがって、われわれの国家の基本的制度のうちのある組織形態や運用の方法は、経済の発展と政治情勢の変化にともなって、たえず改善されねばなりません。それと同時に、われわれが社会主義の建設に従事してきた時間はまだごくみじかく、経験もまだ不足していますので、社会主義を建設する実践のなかでしだいに経験をつみかさねていってはじめて、われわれの国家の基本的制度そのものをいっそう健全で、もっと完全なものにしてゆくことが出来るのであります。

われわれの国家の基本的制度にもとづいて定められている政治、経済、文化など各方面にわたるいろいろな制度と組織形態は、なおさらのこと、状況の変化にともなってたえず改善してゆかねばなりません。たとえば、中央と地方の関係では、解放の初期には、仕事の便宜をはかるため、大地域の軍政委員会または行政委員会を設けました。ところが、一九五四年になりますと、計画経済のもとで統一管理を強化する必要におうじるため、われわれは大地域の軍政委員会を廃止いたしました。また、この二年らい、いくつかの面で中央への集中が多すぎ、統一的に管理するその度合いがすぎるという欠点をあらためるため、われわれは、ふたたび機構の問題を検討しました。そして、いま政府は地方の権限を適宜に拡大し、中央の集中的指導のもとに、地方の積極性と創意性を十分に発揮させて、社会主義建設事業をおしすすめる準備をしています。こうした変更は、あきらかに必要であり、正しいものであります。この例から見てもわかりますように、われわれの各方面の制度と組織形態は、客観的な状況におうじてたえず改善されねばならないのでありまして、さもなければ、経済的基礎に適応できなくなり、経済的基礎に奉仕することも出来ず、さらに経済の発展をさまたげる役割すら演じるようになるのであります。

現在について申しますと、われわれの各方面の制度には、たしかにまだ多くの不完全なところや欠点があります。こうした現象を生みだした原因は、ひとつには、それらの制度は、つくられた当時は合理的であり正しいものであったが、状況が変化してのち、すぐに改められなかったためであり、いまひとつには、それらの制度をつくるさいに、つっこんだ調査と研究がたりなかったために、客観的な状況と完全には合致せず、誤ってさえいたからであります。このほか、制度上のいくつかの欠点のなかには、社会主義国のすすんだ経験を学ぶにあたって、わが国の具体的な状況とよく結びつけなかったために生じたものもあります。現行の各種制度のうち、欠点や誤りのあるものについては、国務院の関係部門は、各方面から出された有益な意見をうけいれ、それぞれ修正、補充をおこなうか、あるいは廃止すべきであります。

ここで、わたくしは、多くの人びとが関心をもっている法制問題についてのべてみたいと思います。わが国のいまの法制は、たしかにまだ完備したものではありませんが、そうかといって、一部のもののいうように、「まったく従うべき法律がない」わけではけっしてありません。中華人民共和国の成立いらい、われわれは憲法を公布する前あるいはその後に、労働組合法、労働保険条例、土地改革法、農業生産協同組合模範定款、民族区域自治実施要綱、選挙法、婚姻法、兵役法、反革命分子懲罰条例、汚職懲罰条例、逮捕拘留条例など多くの重要な法律を制定いたしました。それと同時に、政府は、必要におうじて、単行の条例や規定をたくさん制定し、さらにまた、いくたの決定や指示を公布しましたが、これらはいずれも、実際上は法律の作用をはたしているのであります。建国の当初、とり

Declassified in Part - Sanitized Copy Approved for Release 2013/02/05 : CIA-RDP81-01043R001800060003-9

わけ過渡期には、政治経済状況の変化がひじょうにはやいので、各方面にわたつてどれもこれも根本的な、長期にわたつて適用される法律を制定することは困難でありました。たとえば民法や刑法は、生産手段の私有制にたいする社会主義的改造が基本的に完成せず、社会主義的所有制が全面的に確立される以前には、これを制定することが困難であります。こうした状況のもとで、政府が暫行条例や決定、指示などを公布し、ともに守るべき仕事のうえでの準則としたことは必要であり、適切でありました。これらの条例や決定、指示が効果的であれば、これを基礎として、はじめて経験をしめくくり、長期にわたつて適用される法律を制定することが出来るのであります。資本主義国の法律にしても、初期にはやはり完備したものではなく、ひじょうに長いあいだかかつて、はじめてしだいに制定されたのであります。いまや、生産手段の私有制にたいする社会主義的改造がほぼ完成し、社会主義的所有制がすでに確立し、政府は各方面の活動の実践をつうじて、そのなかから一定の経験をえています。そのため、われわれは、これまでの経験をしめくくり、それを土台として、これまでにあつた法規を整理すると同時に、社会主義の各種法律を制定することが可能となつたのでありまして、たとえば、刑法はすでに一応の草案が出来ていますし、民法や治安管理処罰条例も関係方面で草案をねつているところであります。

現在、一部の右翼分子は、共産党の整風を援助するという口実のもとに、多くの破壊的な言辞を弄していますが、そのなかには、われわれの国家の基本的制度を直接攻撃するものが少なくありません。かれらは、ブルジョア民主主義の観点から出発して、われわれの国家制度を攻撃しています。かれらは、人民民主主義独裁の制度がすべての誤りと欠点の源であるといつて中傷しています。かれらはまた、成果を否定して、欠点を誇張するというやり方で、われわれの国家制度を誹謗しようと企てています。かれらは、われわれの国家権力の最高機関である全国人民代表大会のほかに、たとえば、いわゆる「政治設計院」だとか、「判決再審査委員会」とかいう類のある種の国家権力機関をつくろうと企んでいますが、この狙いは、われわれの国家権力を労働者階級とその前衛である共産党の指導からひきはなそうとするに外ならないのであります。かれらは、こうした破壊的な言辞にいろいろな偽装をほどこして、かれらの本質をまだはつきりと知らない人びとを迷わそうとしているのであります。こうした反社会主義的な言辞を、善意の批判と同列に論じられないのはもちろんのことであります。欠点と誤りを批判するのは、わが社会主義制度を健全なものにし、発展させるためであつて、これはわれわれの歓迎するところであります。ところが、右翼分子は、実質上、わが国を社会主義の道から資本主義の道へひつぱつてゆこうとするものであつて、これは、広はんな人民のけつして許さないところであります。

われわれの国家は、民主主義と独裁という二つの機能をもつています。あるものは、わが国の社会主義革命が基本的な勝利をかちとつていご、独裁というこの面の任務はなくなつた、と考えています。こうした考え方は誤りであります。といいますのは、わが国の内部にまだいくらか反革命分子がのこつていて、あい変らず機をねらつて動きだそうとしているからであります。また、もともと搾取階級にぞくしていたもののうちにも、社会主義建設を破壊する活動をしているものがいます。このほか、社会には窃盗犯、詐欺犯、

殺人犯、放火犯、ごろつきの集団、社会の秩序をいちじるしく破壊する悪質分子などがいます。とくに、忘れてならないのは、アメリカ帝国主義と蔣介石グループが、いまなお、たえずわれわれにむかつて武力による挑発をおこなうとともに、たえず特務工作員やスパイをおくりこみ、破壊活動と顚覆活動をやつていることであります。このため、われわれは、絶対にわれわれの国家のもつ独裁の機能をよわめてはならないのであつて、独裁機構の仕事を改善し、ひきつづき国防を強化して、われわれの祖国を守り、われわれの社会主義事業を守らねばなりません。

わが国の憲法にもとづいて、わが国の公民は、広はんな民主的自由の権利を享有しています。わが国の社会主義事業の発展にともなつて、この種の権利は、いよいよ拡大し、日ましにその保障がいつそう十分になつてゆきます。資本主義国では、少数の搾取階級のものだけが自由を享有できるのであつて、広はんな勤労者には真に自由といえるものはありません。これに反し、わが社会主義国では、広はんな人民が憲法によつてあたえられている自由の権利を行使することは保障されていますが、少数の反革命分子にたいしては、かれらの自由の権利をうばいとらねばなりません。右翼分子は、わが国では自由の権利があまりにも少なすぎるといい、まるで憲法に定められている国家の基本的制度に反対し、社会主義に反対する一切の言動に国家が便宜をあたえ、保証をあたえるべきであつて、こうしてこそはじめて自由があるかのようにいつています。こうした自由をあたえることに人民が同意できないのはあきらかであります。

右翼分子はさらに、われわれの選挙制度を攻撃しています。かれらは、資本主義国でおこなわれているような選挙だけが、もつとも民主的なものだと考えているのであります。事実はどうかといいますと、一部の資本主義国では、いわゆる普通選挙、直接選挙をおこなつていますが、ブルジョアジーの支配者は、いつもさまざまな方法、とりわけ金銭や行政手段によつて選挙をあやつり、これによつてかれらの支配的地位を保障しているのであります。われわれのところでは、それと反対に、選挙制度は、まず第一に、労働者、農民およびその他の勤労者の民主的権利を保障し、同時にまた、全人口のうちきわめて少数をしめる資本家や、その他愛国的な人びとのことを考慮して、これらの人びとも国家権力機関のなかに一定の割合で代表を出せるようにしています。いま、わが国は、下部では直接選挙をおこなつていますが、県以上では間接選挙をおこなつています。こうした選挙制度は、いまのところ、わが国の状況にふさわしい、比較的よい民主的な形であります。しかし、このことは、条件が熟したときに、県以上の各級で直接選挙をしだいに実施してゆくことを排除するものではありません。選挙にあたつては、中国共産党と民主的諸党派、各人民団体が話し合つたうえで候補者の共同名簿を提出するのでありますが、このやり方が適切であることは事実が証明しているとおりであります。立候補者の数について、これまで共同で提出した候補者名簿にかかげた候補者の数と当選者の数がおなじであつたというのは、各方面で話し合つた結果であります。こんご、この問題についての具体的なやり方は、やはり各方面で話し合つて決定すべきであります。要するに、わが国の選挙制度は、もつとも広はんな人民の民主的権利を真に保障するとともに、社会主義の基礎の上にたつて、団結できるすべての力を団結させるためのものであつて、虚偽の形式で人民をあざむき、少数のものの利益を保

Declassified in Part - Sanitized Copy Approved for Release 2013/02/05 : CIA-RDP81-01043R001800060003-9
Declassified in Part - Sanitized Copy Approved for Release 2013/02/05 : CIA-RDP81-01043R001800060003-9

Declassified in Part - Sanitized Copy Approved for Release 2013/02/05 : CIA-RDP81-01043R001800060003-9

護するものではないのであります。

選挙は、人民の享受する民主的権利の一面でありますが、わが国の民主的生活は、それよりもさらにゆたかな内容をもっています。憲法には、「いっさいの国家機関は、人民大衆にたより、つねに大衆との緊密なつながりをたもち、大衆の意見をよく聞き、大衆の監督をうけなければならない。」と規定されています。われわれの国家機関は、こうした大衆路線の方法で、仕事をすすめているのであります。多くの重要な法律は、制定するまで十分に下準備をし、大衆の討議をへています。国家の経済計画もまた、国家の関係部門がつくった目標数字や案を下部の生産単位へ流して、広はんな大衆の討議にかけたうえで、決定しているのであります。広はんな労働者・職員を動員して企業の管理に参加させ、企業の運営面の指導ぶりを監督させるため、われわれは、いま労働者・職員代表大会制度を企業のなかでおしひろめています。農業生産協同組合でも、民主的に組合を運営するという原則にもとづいて、組合員代表大会と組合事務処理委員会を設けています。わが国の公民は、つねに人民代表、監察機関、人民団体、新聞雑誌をつうじて政府の各方面の仕事に批判をくわえ、提案をおこない、また、日常直接手紙をだしたり、訪問したりして、各級の指導機関に意見をのべています。われわれの国家機関は、こうした方法をつうじて、つねに大衆の意見を聞き、仕事を改善しているのであります。人民の批判、提案、来訪および手紙にたいする政府指導機関の取扱いはあまりよくありませんので、われわれは、早急にこれを改めねばなりませんし、各級の政府機関がその取扱いを重要視するよう要求するものであります。ただいまおこなわれている整風運動は、これまた、わが国の民主的生活のいちじるしい現れのひとつであります。大衆を動員して、われわれの国家機関と幹部の欠点や誤りを公開的にあばき、批判して、これを克服するということは、自由と民主主義を看板にするどのような資本主義国でもなしえないところであり、また、敢てやろうともしない事であります。

しかし、わが国の各級行政管理機関には、官僚主義的なやり方がまだあり、なかにはそれのひどいところさえあることを指摘しておかねばなりません。わが国において、社会主義制度はまだうち建てられたばかりでありまして、ふるい社会の影響、とりわけブルジョア思想がまだたえずわれわれの国家機関の幹部を侵蝕していますし、また、人民の文化的水準がまだ高くないため、人民が国家の事務の管理や監督に参加する権利を行使するにあたって、ある程度制約をうけることは避けられません。このため、われわれの国家機関中に官僚主義がはびこる余地があるのであります。同時にまた、わが国の管理制度にも、機構があまり厖大すぎるとか、段階が多すぎるとか、ある種の仕事や権限が集中しすぎているとかいった欠点があって、これがまた、官僚主義を助長しています。官僚主義的なやり方があれば、われわれの国家機関と人民との連けいは妨げられ、仕事上で大きな損失をこうむることになります。われわれは、ひきつづき民主主義を拡大し、大衆の監督にたよって、たえず官僚主義反対の闘争をすすめてゆかねばなりません。

われわれの国家機関が実行している民主主義的中央集権制は、とりもなおさず広はんな民主主義と高度の中央集権とを結びつけたものであります。われわれのは民主主義のための民主主義ではありません。われわれが広はんな民主主義を必要とするのは、あらゆる力を団結させ、ともに社会主義を建設し、社会の生産力を発展させてゆくがためであります。もしも、民主主義だけがあって、中央集権がなければ、全国人民が共同の方向と統一された計画のもとで、組織的な共同闘争をおこなうようにすることが出来ないし、社会主義社会をうちたてるという偉大な目的を達成することも出来ないのであます。民主主義的中央集権制の具体的な運用は、客観的な状況の変化にもとづいて変ってゆきます。周知のように、これまで、革命戦争をおこなっていた時期、そして、社会主義革命をすすめていた時期には、民主主義と中央集権の二つの面のうちで、中央集権の方に比較的重点をおいていました。しかし、戦争と革命の時期においても、中央集権はやはり広はんな民主主義の基礎の上にうちたてられていました。というのは、もしそうでなければ、戦争の必要にこたえることは出来ませんし、社会主義革命の勝利を保証することが出来ないからであります。社会主義革命の基本的な勝利をかちとってからは、われわれは、さらに民主主義を拡大することが出来るようになりました。この二年らい、中央と地方との関係とか、経済管理の面とかで、民主主義の拡大がひじように顕著であります。しかし、どのような状況のもとでも、民主主義を拡大するために中央集権的な指導を根本的に否定することは出来ないのであります。小ブルジョアジーは、その本来の無政府主義的な傾向からして、いわゆる「絶対的民主主義」、すなわち、中央集権的指導のない民主主義につねに心を寄せています。こうした「絶対的民主主義」は、人民を散漫な、無組織的な状態におとし入れるだけであって、集団の力で人民の利益を保障することを出来なくしてしまいます。でありますから、社会主義に反対する右翼分子はとくにこうした「絶対的民主主義」という観念をこのみ、この種の観念を利用して、勤労人民の意志を散漫にし、勤労人民の組織性と戦闘性を台なしにしようとねらっているのであります。われわれは右翼分子の陰謀をうちやぶるために、だんことしてわれわれの民主主義的中央集権制をまもりぬき、かのいわゆる「絶対的民主主義」という観念がわれわれの隊伍を蝕ばまないようにせねばなりません。

国家の政治生活中における中国共産党の指導的地位は、憲法にはっきりと定められているところであります。共産党は労働者階級の前衛であり、共産党の指導はとりもなおさず、労働者階級の指導を具体化したものであります。中国人民は、共産党の指導のもとに、民主主義革命と社会主義革命の二つの偉大な勝利をかちとりました。社会主義を建設する事業においても、おなじように、共産党の指導がなければなりません。といいますのは、社会主義の建設は、つまり、労働者階級の世界観によって、社会を改造することにほかならないからであります。共産党のゆるぎない方針は、全中国の人民を指導して、搾取もなければ階級もない、繁栄する幸福な共産主義社会をきずきあげることであり、それは、つまり、中国人民がながい年月あこがれてきた大同の世界でもあります。はたして共産党いがいに、中国人民を指導してこの偉大な理想を実現できる党派が他にあるといえましょうか？一部の右翼分子は、国家の政治生活における共産党の指導的地位を「党の天下」などといっていますが、これはまったく悪意にみちた誹謗であります。実際のところ、ほかでもなく、共産党の指導によってこそ、中国の広はんな人民ははじめて真に国の主人公となり、自己の力を十分に発揮して新しい生活を建設することが出来るようになったのであります。北京の労働者

Declassified in Part - Sanitized Copy Approved for Release 2013/02/05 : CIA-RDP81-01043R001800060003-9

す。

われわれの国家権力機関は、共産党の指導のもとに、各民族、各階級、各党派、各人民団体の代表的人物によってつくられています。国家大政の方針は、すべていろいろな形式で、事前に各方面との話合いをへたのち、関係のある国家機関にまわされ、そこで討議のうえ決定されますし、これらの方針を遂行する機関には、また民主的諸党派と無党派の民主的人士の代表的人物が参加しているのであります。共産党の指導下に、民主的諸党派と無党派の民主的人士が共同して国家の管理に参与するというこうしたやり方によって、全国人民をよりよく団結させ、あらゆる積極的な要因を社会主義の建設へと動員することが出来るのであります。これこそ、わが国の国家制度の優越性をしめすものであります。資本主義国が標榜する「二つの政党」または多数の政党がかわるがわる政権をにぎるという方法は、ブルジョアジーの各派グループが勤労者をだます偽の民主主義にすぎません。いま、一部の右翼分子が唱えているのは、こうした、ブルジョアジーによる多党政治と「各党派がかわるがわる政権をにぎる」という方法を中国にもち込んで、われわれの人民民主主義制度に取って替わらせようとすることにほかなりません。

一九五四年に第一期全国人民代表大会の会議にそなえて政府を組織いたしましたさい、わたくしは、憲法に定められている、共産党の指導する人民民主統一戦線の原則にもとづいて、国務院を構成する人員名簿を提出いたしました。当時、共産党いがいの民主的諸党派と無党派の民主的人士は政府構成員のほぼ四分の一以上をしめていましたし、そのごも、政府の構成員を増やすにあたっては、やはり大体において、この割合にもとづいています。こうした比率は、当時の状況にもとづいてきめたのでありますが、いま考えてみても適当なものであります。

政府の各方面における政策が正しく遂行されるよう保証するには機関、学校、企業および団体のなかで、共産党のしっかりした中心的指導があることが絶対に必要であります。共産党がすべてを指導しなければならないという原則は、おもに政治上のことを指すのであって、すべての具体的な仕事をみな共産党が直接管理するということではありません。それとは反対に、多くの専門的な業務は、専門家にまかせるべきであります。ここでいう専門家のなかには、もちろん共産党員の専門家もふくまれます。共産党の指導を体現する具体的な組織形態や仕事のすすめかたについては、党の指導的役割がよりよく発揮され、指導するがわと指導されるがわ、共産党員と党外の人びとがそれぞれ十分に積極性を発揮し、よりよく協力して仕事がやれるよう、時と所に応じてちがっていて差支えないばかりでなく、当然そうあるべきであります。こうした面について、多くの人びとが提出した好意的な批判や提案は、つぶさに検討せねばなりません。しかし、右翼分子が提出しているような、「中央の組織は、機関や学校から出てゆけ」とか、「共産党は知識人のあいだに組織を拡大すべきでない」とか、「党は政権いがいに、べつに党の系統をつくる必要はない」とか、「共産党は引退して欲しい」といった狂気じみた要求は、まえに述べた「官僚主義は資本主義よりさらに危険な敵だ」とか、「政治設計院」、「判決再審査委員会」、「党の天下」、「各党派が交替で政権をにぎる」などといったでたらめな論と軌をひとつにし、互に呼応しあうものであって、その目的は、いずれも人民の政権を労働者階級の政党の指導からひきはなし、かれら

Declassified in Part - Sanitized Copy Approved for Release 2013/02/05 : CIA-RDP81-01043R001800060003-9

のブルジョア的面貌にしたがつてわれわれの国家の性質をあらためるにあります。

　一部のものは、現在、党と政府の区別がないという現象が見られるといつて批判しています。この問題については分析をくわえねばなりません。党が人民大衆に直接政治的な呼びかけや政策の性質をもつた決定を提出することは、政府の活動の妨げとならないばかりか、ひじような助けとなるものであります。政治的な呼びかけや政策、指示の性質をもつ決定、あるいは大衆運動の性質をもち、党と政府が同時におこなわねばならない仕事についての指示は、同じ級の党と政府の機関が共同で公表しています。一部の仕事の点検は、党と政府の関係機関が共同しておこない、政府機関の会議のうち、あるものには、共産党とその他の民主的諸党派の、それに関係のある責任者を招いて参加してもらつています。こうしたやり方が仕事をすすめてゆくうえに好都合であることは事実が証明しているとおりでありまして、こんごもひきつづき採用すべきであります。しかし、一部の機関では、共産党の組織が行政面の仕事まで一手に代行したり、具体的な業務のあるものについて行政系統を経ないで直接に干与したりしていますが、こうしたことは、政府の仕事にたいしても、党の仕事にたいしてもふさわしくありませんので、当然改めるべきであります。

　国家機関、学校、企業のなかで、共産党員でない責任者には職名があるだけで職権がないという問題を提出しているものがいますが、これは一定の事実にもとづいたものであります。しかし、この問題について具体的に検討してみると、いろいろとちがつた状況があることがわかります。ひとつは、共産党員と党員でない人との協力がひじようにうまくいつていて、両者のあいだに壁や溝がないという場合があります。もうひとつの場合としては、一部の共産党組織と党員幹部が党員でない人の職権を十分尊重せず、なかにはそれらの人びとを差別扱いしたり、排斥したりするような態度をとるものさえありますが、これは重大なセクト主義的誤りであります。第三の場合は、一部の党員でない人が、自分の職責を十分にはたさず、あまつさえ共産党の組織と党員を疎んじ、疑いをもつてこれをみるという態度をとつていますし、また、これと関係のある党組織や共産党の責任者である幹部も、往々にしてそういう人びとに接近し、援助する点で欠けています。あとの二つの場合については、われわれは大いに注意をはらい、積極的にこれを克服せねばなりません。この問題を解決する鍵は、まず共産党の組織が党員にたいして、党の統一戦線政策を真剣に遂行し、セクト主義的な考えを克服し、仕事をするにあたつてよく党外の人びとを尊重し、これと団結し、これを援助し、これらの人びとの意見や批判に虚心に耳をかたむけ、かれらの長所や経験をまなび、たえず自分を高めて仕事を改善してゆくよう教育することであります。団結に影響をあたえ、お互の溝をふかくするような仕事上の制度は、改めるべきであります。それと同時に、党外の人びとも、すすんで職責をはたし、労働者、農民出身の幹部への反撥的な感情をすて、共産党員にたいする疑いや隔たりをなくし、誠意をもつて相手に対し、仕事上の欠点についてはそのつど批判や提案をするとともに、さらに学習に努力し、思想水準と認識を高めて、両者が密接に協力し、心から助け合つてゆくという目的をたつするようにせねばなりません。共産党員でない人びとのなかには、社会主義に対立する気持をもつているも

のがいますが、そういう人びとは、自己改造につとめ、そうした気持をなくするよう努力することがとくに必要であります。

　中国共産党がいまおこなつている整風運動は、同時にまた、われわれの国家機関における整風運動でもあります。こんどの整風運動の目的は官僚主義、セクト主義、主観主義を効果的に克服することにあります。これらの誤つた考えややり方にたいする積極的な批判は、たといその態度がいくぶんはげしかろうと、その内容が全面的でなかろうと、拠りどころにしている個別的な点が事実と食い違つていようと、すべてわれわれは、よろこんで聞くという態度でこれを考慮し、そのうちの有益な意見は受け入れて、われわれの仕事を改善してゆくようにすべきであります。一部の右翼分子は官僚主義、セクト主義、主観主義の根源はプロレタリアート独裁にあるなどとこじつけをいい、あるいはまた、われわれの国家機関のいたらない点や欠点を非難するにあたつて、われわれの国家機関を搾取階級の国家機関と同列において論じていますが、こうしたでたらめには絶対に反撃をくわえねばなりません。ブルジョアジー独裁の国では、国家機関は、ブルジョアジーが広はんな人民を圧迫し搾取する道具であります。こうした国家機関は、広はんな人民の利益と根本的に対立するものであります。こうした国家機関では、官僚主義、セクト主義、主観主義は避けられないばかりか、克服できないものであります。われわれの国家機関は、それとはまつたくちがつています。社会主義は、労働者階級が指導する全人民の共同事業であり、社会主義国家は、もつとも広はんな人民大衆をひきいれて、国家の事務の管理と監督に参加させねばならないし、またそうすることが出来るのであります。したがつて、社会主義国家は、根本的にいつて、官僚主義、セクト主義、主観主義とあいいれないものであります。われわれは、これら一切の病菌にかならずうち勝たねばならないし、また、かならずうち勝つことが出来るのであります。われわれの国家の基本制度それ自体のもつている生命力こそ、われわれがこれらすべての病菌にうちかつことの出来る保証なのであります。

五　国内的、国際的団結について

　代表のみなさん、われわれはみな、わが国の人民がきわめて短いあいだにひじように大きな成果をあげたことを見てとつています。われわれの社会主義革命は基本的に勝利をおさめ、大規模な社会主義建設は着々とすすみ、人民の生活水準はしだいに向上しています。わが国社会主義経済の基礎に適応する国家の基本的制度はすでにうちたてられ、こうした国家制度は、わが国の社会主義事業を強固にし、これを促進する役割をはたしているのであります。ではわれわれは、一体どのような力にたよつて勝利から勝利へとたえずすすんでゆくことが出来ているのでしょうか？　国内について申しのべますと、われわれがたよりにしているのは、共産党の指導下での各民族人民の大団結であります。国外についていいますと、われわれがたよりにしているのは、わが国とソ同盟を先頭とする社会主義陣営との団結であり、わが国と世界の、平和を愛するすべての国および人民との団結であります。今日、われわれの当面している任務は、これまでよりもさらに困難な、さらに偉大なものであります。これらの任務を首尾よく達成するため、われわれは、社会主義を基礎とする全国人民の大団結を一段とつよめ、社会主義に反対する一切の

Declassified in Part - Sanitized Copy Approved for Release 2013/02/05 : CIA-RDP81-01043R001800060003-9

Declassified in Part - Sanitized Copy Approved for Release 2013/02/05 : CIA-RDP81-01043R001800060003-9

思想を批判し、反革命分子は、公然と活動しているものと潜伏しているものとを問わず、ひきつづき粛清せねばなりません。国外にあつては、われわれは、社会主義陣営の大団結と全世界の、平和を愛する国および人民との大団結をいつそう強化し、帝国主義侵略グループを孤立させ、世界の恒久平和と社会制度のちがう国々の平和共存をかちとらねばならないのであります。

全国人民の大団結について語る場合、まず最初に、人民の定義についてのべねばなりません。現在の段階では、人民とは、社会主義を支持し、社会主義建設に参加する各民族、民主的諸階級、民主的諸党派、各人民団体および各方面の愛国者を指します。つまり、憲法にもとづいて、公民権を享有するすべての人びとであります。社会主義に対抗し、人民と対立する敵は反革命分子、反動的な勢力とグループ、およびいまなお監察下におかれているものと労働改造をおこなつているものであります。社会主義革命が基本的な勝利をおさめたので、敵味方の矛盾はまだ存在しているにせよ、国内の敵はぐつと減少しましたので、そのため人民内部の矛盾が目だつてきました。まさしくそういう訳で、一九五七年二月二十七日に毛沢東主席は、最高国務会議第十一回拡大会議における演説で、われわれが敵味方の矛盾と人民内部の矛盾という、この二つの性質のちがう矛盾を区別することに長じるようとくに指示するとともに、人民内部の矛盾を正しく処理する方針と方法を提出したのであります。しかし、敵味方の矛盾と人民内部の矛盾とは、互に転化しあう可能性がないということではありません。いまなお監察下にあるものは、労働による改造をへて生まれかわつたのちは、公民権をえて人民の一部になることが出来ます。しかし、いま人民のうちにぞくしている一部のもの、あるいはある集団でも、もしあくまで社会主義に反対する立場をとり、社会主義的改造をこばみ、社会主義建設を破壊するならば、人民のがわから人民の敵のがわへと転化する可能性があるのであります。

中国の社会が大きな変革の時期にある今日において、人民の内部でも、一部の人は新しい社会制度について、しばらくのあいだ馴染みにくいように感じるでしようし、いま一部のものはそれにひどい反撥さえ感じるでありましよう。社会の発展の途上で、人びとは、しばしば思想上、立場上で進歩、中間、落後というちがつた状態をしめしますし、しばしば左派、中間派、右派へと分化します。これは、社会発展の客観的な法則と人の思想発展の客観的な法則によつて決定されるものでありまして、人為的な区分によるものではありません。労働者階級は、自分自身の世界観で社会を改造いたします。これには、他の階級のものの立場と思想を改造して、これらの人びとが社会発展の要求に適応できるようにすることも含まれているのであります。

ブルジョア右派分子は、人民の隊伍に身を置いていながら、社会主義に反対する立場をとり、なかには社会主義の事業に不利な行動をとるものさえいます。したがつて、われわれは政治的にも思想的にも右派分子と一線を画し、これらのものにたいして、必要な、だんこたる闘争をおこない、絶対多数の真の愛国者に右派分子の立場と行為の誤りを認識させねばなりません。右派分子は、ひとたびまつたく孤立した地位におかれると、かれら自身に変化が生じます。われわれは、右派分子が外部からの圧力、生活上の体験、および自分自身の自覚をつうじて翻然と悔いあらため、改造をうけいれるようになることを望んでやみません。社会主義的改造の門戸はかれらにたいして開かれているのであります。しかし、ごく少数の右派分子は、あくまで反動的な立場を固守し、改造をこばみ、社会主義建設を破壊する行動さえとることもあり得るのでありまして、その場合は、かれらは人民から見放されることになるでありましよう。

全国の人民が、社会主義を基礎として、団結をかためることは、長期にわたる奮闘目標でありまして、われわれはたえず二つの面の闘争をつうじてこの目的を達成せねばなりません。一方では、人民内部の矛盾を正しく処理し、主観主義、官僚主義、セクト主義の考えとやり方を、真剣に克服せねばなりませんし、他方では、社会主義に反対し、われわれの国家の基本的制度に反対し、共産党の指導に反対し、国内的、国際的団結を破壊する右派分子の言論を徹底的に批判して、これらのもつとも根本的な問題についての是と非を一層はつきりさせねばならないのであります。われわれは、全国の絶対多数の人民が真に国を愛し、社会主義のがわに立つことを望んでいるのを信じています。共産党がおこなつている整風、政府が自分自身の活動についておこなう点検は、いずれも人民内部の矛盾をたえず解決し、活動上の誤りを是正するでありましよう。われわれ人民内部の矛盾と、共産党が整風をおこなう機会を利用して、われわれ人民の内部をかき乱し、われわれの社会主義事業を破壊しようとするような企ては成功するものではありません。それとは反対に、この陰謀の暴露は、かならずや全国人民を教育して、一層しつかりと共産党のまわりに結集するでありましよう。

国内が団結しておれば、われわれと全社会主義陣営との団結を強固にし、われわれと世界の、平和を愛するすべての国および人民との団結を固めるうえに、より大きな力をもつことが出来るのであります。

この一年らい、アメリカを頭とする帝国主義侵略グループの軍備拡張政策は、たえず世界の平和をおびやかしています。しかし、不断に強大となつている平和の力は、ついに総体的にいつて国際情勢を、恒久平和をめざし、戦争に反対する全世界人民に有利な方向へとおし進めるにいたつているのであります。

帝国主義侵略グループは、かつてハンガリーに突破口をひらき、そのうえで、他の社会主義国を各個撃破しようと企てました。しかし、ハンガリー人民は帝国主義者の攻撃を撃退し、社会主義陣営の諸国もまた、ハンガリー事件から深い、有益な教訓を汲みとりました。その結果、全社会主義陣営の団結は弱まるどころか、かえつて強化されたのであります。ついさきごろ、ソ同盟最高ソヴエト幹部会議長ヴオロシーロフ同志、チエコスロヴアキアの首相、ポーランドの首相がわが国に来訪され、またさいきんある時期いらい社会主義諸国の指導者のあいだに一連の相互訪問がおこなわれたことは、いずれも社会主義陣営の団結をつよめるうえに重要な役割をはたしました。プロレタリア国際主義と民族平等の原則の上にうち建てられた社会主義の国際的団結は、いかなる挑発と離間をもつてしても、破壊することの出来ないものであることは、事実が証明しているとおりであります。

この一年らい、ソ同盟が重大な国際問題についておこなつた一連の合理的な提案、たとえば軍備の縮小、大規模な壊滅的な兵器の使用禁止、核兵器の実験禁止、外国における軍事基地の撤収と武装部隊の撤退、大国の首脳者会議の開催などの提案は、これまた国際情

Declassified in Part - Sanitized Copy Approved for Release 2013/02/05 : CIA-RDP81-01043R001800060003-9

しくふるい植民主義の二の舞を演じ、その新しい植民主義を維持するために、いよいよ銃剣にたよるほかなくなったことを物語っているのであります。アメリカの新しい植民主義がふるい植民主義よりよい結末を告げるはずは決してありえないことは断定してはばかりません。中国政府は、朝鮮民主主義人民共和国政府の提出した、関係国がひろく出席する国際会議をひらけという提案に全面的に同意するものであり、朝鮮休戦協定を破壊するアメリカの一方的な行動を痛烈に非難するものであります。

アメリカがその同盟国の植民地的権益をうばいとり、これらの国々の主権を侵しているため、これら諸国がアメリカからはなれようとする傾向は日ましに著しくなってきています。アメリカのおもな同盟国のなかで、アメリカの経済的、政治的支配を脱し、社会主義国と話をつけて、相互に利益のある往き来をしようという趨勢がいまや日一日と発展してきています。それと同時に世界各国の人民は、アメリカ人民もふくめていよいよ大規模な平和運動をくりひろげているのでありまして、このことは、アメリカ侵略グループの軍備拡張政策がますます人心を失いつつあることを十分に物語っているのであります。

戦争の危険はやはり存在しています。われわれは、いかなる場合でも、アメリカ侵略グループにたいする警戒をゆるめることは出来ません。しかし、社会主義陣営が強大となり、団結をかためており、平和を愛する国々と人民の隊伍が日ましに大きくなっており、アメリカ人民の平和を求める声が高まり、アメリカの侵略グループがいよいよ孤立した地位においこまれているので、もしもわれわれが国際上での団結可能な一切の力を結集し、あくまで闘争をつづけてゆくならば、われわれは、国際情勢をひきつづきやわらぐ方向へとおしすすめて、帝国主義戦争グループが平和共存の原則を受入れねばならぬように仕向けることも出来るのであります。

代議のみなさん、われわれが社会主義を建設してゆくうえでの国際的な条件は有利であります。わが国の人民は、人民内部の矛盾を正しく処理することについての毛沢東主席のかがやかしい指示にもとづき、官僚主義、セクト主義、主観主義に反対する整風運動をつうじ、また社会主義に反対する右派を暴露し批判する勝利の闘争をつうじて、より強固な団結へと到達しようとしています。われわれがひきつづき努力し、国内的、国際的団結をつよめ、増産節約、勤倹建国の方針をつらぬきとおしさえすれば、われわれの偉大な社会主義事業が勝利をめざして前進するのを阻みうるいかなる力もこの世界には存在しないのであります。

三、陸定一「われわれとブルジョア右派との根本的な相違点」(全訳)(五七・七・一一)

――全国人民代表大会第四回会議における発言――

(人民日報 五七・七・一二)

この一年は、わが国の歴史における偉大な転換の年でありました。社会主義革命はすでにわが国において決定的な勝利をおさめま

した。この革命は平和な方法で実現されました。わが国がこうした激烈な革命を経ながら、経済のうえにも社会秩序のうえにも動揺を来たさなかったことは、大きな成功であります。もともと十何年もかけなければ完成できないと思われていた社会主義革命が、七年でいちおう完成されたのであります。これは人民政権の強化にとっても、わが国の経済・文化建設の今後の発展にとっても、極めて有利なことなのであります。

この一年間に、わが国の経済建設と文化建設は空前の発展をとげました。工農業生産総額からいうならば、第一次五カ年計画は実際には四年で完成されました。これは社会主義的計画経済の大勝利であります。

この一年間に、わが国は、数十年らいといわれる大きな天災にうち勝ちました。旧社会であつたら、こうした大天災によつて、おびただしい数の死亡者が出、罹災区の農業生産も長年にわたり正常に復することができなかつたでありましよう。ところがわれわれはこうした事情の発生を避けることが出来たのであります。

以上述べたような事柄をわれわれはすべてなしとげたのでありますが、しかしわれわれはまだ満足してはいません。このように大きな成果はおさめたものの、仕事のうえにはなお誤りや欠点があり、官僚主義やセクト主義、主観主義があることをわれわれははつきり見てとつております。結集できる一切の力を結集し、国内外の一切の積極的な要素を動員して社会主義建設をいつそう順調に進展させるためには、どうしてもこうした誤りや欠点をとりのぞかなければなりません。

社会主義革命の基本的完成にともなつて、中国共産党は一連の政策を提出しました。これらの政策は昨年からつぎつぎに出されております。中国共産党の第八回大会は、これらの政策について系統的な説明を加えました。今年の二月二十七日におこなわれた毛主席の「人民内部の矛盾を正しく処理する問題について」の報告は、当面の情勢を詳細に分析し、中国共産党のこれらの政策について一連の説明を加えたものであります。そして今年の五月に、中国共産党は整風運動を開始しました。

以上述べた経過については、皆さん御存知の通りであります。これをここで繰り返して述べたのは、一部の右派分子がいまさかんにデタラメを言つているからであります。彼らは、共産党は間違いだらけで、世の中は真つ暗だと言つております。彼らはまた、共産党は解決できない困難にぶつかつたものだから、これでどうしても整風をやらざるをえなくなつたし、引退せざるをえなくなつているのだ、と言つております。

共産党のこんどの整風運動は、すでに大勝利をおさめたという、そういつた事情のもとでおこなわれているのであります。毛主席が報告の中で提出しているいろいろな政策は、皆さんよく御存知の「百花斉放、百家争鳴」、「長期共存、相互監督」などの政策をもふくめて、社会主義革命がすでに決定的な勝利をおさめたという、こうした条件のもとで提出されたものであります。もし社会主義革命がまだ勝利をおさめていないとしたならば、こうした政策を系統的に、明確に提出することはできなかつたでありましよう。社会主義革命がすでに決定的な勝利をおさめ、この革命の勝利をおさめる闘争の過程で、民主的諸党派や民族資本家階級およびその知識人が、一般的に社会主義革命を受け入れ、あるいはこれに賛成するようになつたからこそ、かててくわえてその他の要因もあつて、中国共産党は、これらの政策をはつきり提出したのであります。そしてそれと同時に、今年はまた党内で整風運動をおこなうことに決定したのであります。

整風運動と党の政策にたいしては、人々の間に二通りの態度が見受けられます。絶対多数の人々は、国を愛し、社会主義を愛する立場にたつて、整風運動と党の政策を認識しております。これらの人人は、心からの善意をもつて共産党を援助し、共産党と全国人民の団結を強め、国家をさらに立派に建設しようとしています。ところが、極めて少数のブルジョア右派分子だけは、どうやら空模様が変りかけた、これなら社会主義、人民民主主義制度、共産党にむかつて大挙進攻してもよさそうだと思い込んだのであります。

共産党の整風の機会に乗じて、ブルジョア右派は、心からの善意をもつて共産党の整風を援助している人々のなかにまぎれこみ、火事場泥棒よろしく立ち回つて、長い間ひそかに企んでいた政治活動をすすめております。彼らは社会主義に反対する謬論をさかんにふり撒いております。彼らはまず民主党派、教育界、文学・芸術界、ジャーナリズム、科学・技術界、工商界、法曹界の指導権をうばい取り、しかるのちさらに一歩すすめて全国の指導権を奪おうとたくらみました。彼らは学生を煽動して騒動を起させようとたくらみ、学生問題は一触即発の状態にあるという見つもりを立ててました。彼らはひとたび学生が街頭に出、右派分子が最下部に出かけて火をつけさえすれば、労働者・職員はすぐにも学生について騒ぎ出すに違いないし、そうなればあとは右派が出てきて「後始末」をすればよいと考えました。これが六月六日に章伯鈞が六人の教授と話し合つた時に立てた見透しであります。注目すべきことは、この六教授のなかに、高等教育部副部長の曾昭掄がはいつており、ほかならぬこの彼が章伯鈞に一策を献じ、学生問題が一触即発だとかなんとか言つていることであります。高等教育部の副部長として、学校騒動の起ることをひたすら望むというのは、いつたいどういう下心があつてのことか、われわれは質問しないわけにゆかないのであります。

今日、事情はすでに明らかになつております。ブルジョア右派分子は、自分たちの力を過大に評価し、労働者、農民の自覚と知識人の自覚を過小に評価し、また工商界の自覚、民主的諸党派中の多数の幹部と成員の自覚をも過小に評価していたのであります。右派はまず労働者のところで壁にぶつかり、労働者は工場に入りこんで活動していた右派分子をつまみ出しました。右派は農民と市民のところでも壁にぶつかり、農民と市民は右派の反動行為に反対しました。右派は学生に望みをかけていましたが、大学・専門学校内ではせいぜい一パーセントから三パーセントの学生の支持と盲従をかくとくしたにすぎず、しかも、盲従していた学生もまもなくつぎつぎに目覚めて、いまではわずか何人と数えるほどしか残つておりません。右派は高級知識人に望みをかけ、「科学者の保護」とか、「教授による学校運営」とかいつた類の、いかにも人をたぶらかすようなスローガンをかかげ、大ボラを吹いたり、おだてたり、騙したり、いろんな手段を用いましたが、やつと何パーセントかの高級知識人の支持と盲従をかくとくしたにすぎず、しかも現在では、その大部分が彼らから離れていつています。工商界でも、右派は蚊がないた程度の反響しかえられず、予期に反して、工商界の大多数の人々の反対にあいました。民主党派内でも右派は思うようにゆかず、現在多くの民主党派

が整風をおこなうことを決定するとともに、すでに右翼分子に反対して起ち上がつております。この期間は全国の人民にとつてよい政治教育の機会となり、大いに政治的自覚を高めましたが、いつぽう右翼は完全に孤立してしまいました。

右翼は、反革命粛清運動は「でんでメチャクチャだつた」とか、思想改造運動はあたまから間違つていた、と罵り立てております。

反革命粛清運動と思想改造運動をやつておいて好かつたということが、いまここにはつきりわかります。こうした運動をやつていなければ、こんどの右翼の狂気じみた攻撃の際に、恐喝状や爆弾が投げこまれるようなこともおこつたと思われ、社会秩序もいくらか乱れたことでありましょう。文学・芸術界からも反革命分子胡風に反対する闘争をやつていなかつたら、今度はもつと混乱したかも知れません。わが国の知識人や工商界から右翼の尻馬にのるものがほんのわずかしか出なかつたのは、思想改造運動のおかげと言わなければなりません。

中華人民共和国憲法第四条には、「中華人民共和国は、国家機関と社会の力にたより、社会主義的工業化と社会主義的改造をつうじて、しだいに搾取制度をなくし、社会主義社会をうちたてることを保証する」と述べられております。

反革命粛清運動や思想改造運動は、孤立したものでなく、周総理ののべた五大運動、三大改造の構成部分であります。ブルジョア民主主義革命勝利後のわが国には、いつてみれば三つの道がありました、ひとつは平和な方法で社会主義革命を実現する道であり、ひとつは強力をもつて社会主義革命を実現する道であります。あとのもうひとつは、反革命が、いわゆる「民主的個人主義者」の力にたよ

つて、ふたたび権力をとりもどす道であります。この三つの道のうち、労働者階級と全国人民にもつとも有利な道はどれでしょうか。もちろん、平和革命がもつとも有利であります。われわれは憲法の総綱のなかに、この平和革命の道を明確に規定しております。社会主義革命を平和に実現するためには、五大運動と三大改造をおこなわなくともいいでしょうか。むろんいい答はありません。もし五大運動と三大改造をおこなわなければ、次第に搾取制度をなくし、社会主義社会をきずくことが出来ず、反革命の権力回復を待つばかりとなるでありましょう。労働者階級と全国人民は社会主義革命の実現、しかも平和な方法による実現を要求しておりますが、ブルジョア右翼は社会主義革命に反対し、すでに基本的に完成された社会主義革命にたいして仇討をし、これをくつがえそうとする態度に出ています。われわれ全国人民と右翼との根本的な相違点はほかでもなくここにあるのであります。

わが全国人民代表大会は、社会主義革命の成果をまもるために起ちあがり、右翼が社会主義革命をくつがえし、仇討をするのをゆるしてはなりません。

われわれとブルジョア右翼との第二の根本的な相違点は、労働者階級と資本家階級にたいする見方の問題、労働者階級の政党と資本家階級の政党にたいする見方の問題のうえにありますが、これは、すなわち中国革命がどの階級によつて指導されるべきかという問題でもあります。

右翼は、資本家階級は労働者級とくらべて、決して劣つておらず、むしろ優つているようだと考えています。スターリンが「共産党員は特殊な材料からできている」と言つたのは、共産党員を激励し、マルクス・レーニン主義の思想をもち、誠心誠意人民に奉仕する思想をもたねばならぬという意味で言つたのであります。これが何故いけないのでしょうか。右翼分子の章乃器はスターリンのこの言葉に反対しております。章乃器はつまり、マルクス主義の思想が資本主義の思想にくらべて、けつしてまさるわけではなく、誠心誠意人民に奉仕する労働者階級の思想が、利己的な資本主義思想にくらべて、けつしてまさるわけではないと言うのであります。もしそうであるならば、中華人民共和国憲法の第一条は間違いだということになります。憲法第一条には「中華人民共和国は、労働者階級が指導し、労働者と農民の同盟を基礎とする人民民主主義国家である」とありますが、右翼はこの労働者階級の指導がつまり「溝」と「壁」の来源だといつています。したがつて労働者階級の政党である共産党は国家を指導すべきではない。もし国家を指導すれば、それは「党の天下」というものだ。だから「党の天下」に反対して、「かわるがわる政権をにぎり」、「二党制」を実行し、「政治設計院」や「判決再審査委員会」等々を設けるべきだというのであります。

憲法は全国人民代表大会で採択されたものであります。章伯鈞、羅隆基、章乃器、儲安平らはみな人民代表大会の代表であり、いずれも憲法に賛成投票をした人であります。しかし、彼らは信義を破つて、憲法第一条に反対しようというのであります。これが根本的な相違点でなくてなんでありましょうか。

わが全国人民代表大会は、わが国が労働者階級の指導する国であつて、資本家階級の指導する国ではないということを憲法のなかにはつきり定めましたが、これは決して偶然ではなく、アヘン戦争以

来百有余年の革命の経験にもとづいて規定したものであります。百余年来の歴史の経験は、わが国には半植民地・半封建制度の中国か、新民主主義と社会主義の中国か、二つの道しかないことを証明しております。中間の道——資本主義の中国はありえないのであります。中国の革命は労働者階級の指導の下においてのみ成功しうるのであつて、資本家階級は中国の革命を指導することはできません。中国のブルジョア民主主義革命は、もし労働者階級の指導がなかつたならば、とうてい実現できなかつたでありましょう。まして社会主義革命と社会主義建設は、労働者階級の指導なしにはたして考えられるでありましょうか。

わが国の歴史をかえりみると、アヘン戦争、太平天国革命、戊戌政変、義和団、辛亥革命と、そのいずれもが失敗に終つております。そして十月革命後、一九一九年の五・四運動にいたつてはじめて、わが国の先進的な人々は、中国の革命は労働者階級の指導の下においてのみ勝利できるのだということを悟り、こうして中国共産党が組織されたのであります。それ以後、中国の革命はまつたく新しい局面をきり開きました。連共と反共、これが革命か反革命かの分界線になりました。共産党に反対しない反動派はなく、共産党と連合しない革命派はなくなつたのであります。孫中山先生が、「連ソ、連共、労農援助」の三大政策を制定したので、革命事業はもりあがるようになりました。蒋介石が孫中山を裏切つて、反共・討共をやるようになると、革命事業は台無しにされ、ここにおいて日本帝国主義は敢えて中国併呑に乗り出して来たのであります。抗日戦争時代に、わが国は抗日民族統一戦線を結成し、これによつてわれわれは日本帝国主義をうちやぶりました。抗日戦争以後、蒋介石は

それは反共の内戦を発動して、わが国はすんでのことにアメリカ帝国主義の植民地となるところでありました。幸いにして人民の力は共産党の指導の下にすでに大きくなっていて、このために、われわれはアメリカ帝国主義と蔣介石の支配をくつがえし、わが国を危急存亡の淵から救い出すことができました。中国人民はこうした度重なる経験から反共こそ亡国であり、民族の大災難であるということを知ったのであります。中国人民は自分自身の長い間の経験をしめくくって、つぎの一句に言いつくしています。「共産党なくして新中国なし」と。これとともに、労働者階級による指導ということを憲法のなかに書き入れております。右派のいわゆる「一党の天下」反対の論調は、蔣介石、汪精衛、戴季陶等の反革命的論調のむしかえし以外のなにものでもありません。蔣介石、汪精衛、戴季陶等も、民主主義革命を裏切った当初にあっては、いずれも自分たちこそ革命的な人間であって決して反革命になることはない、共産党に反対するだけだ、と言いました。ブルジョア右派も、自分たちは、社会主義を擁護するものであり、善良な心の持主であり、たんに共産党の指導に反対しているにすぎない、と言っております。両者の手口はまったく同じものであります。

われわれと右派との根本的な相違点はまたブルジョア民主主義とプロレタリア民主主義にたいする見方の問題にあらわれております。

プロレタリア民主主義制度とブルジョア民主主義制度とは、いったいどちらがより民主的であるのか。ブルジョア民主主義制度は「せまい、きりつめられた、いつわりの、偽善的なものにとどまり、金持にとっては依然として天国であるが、被搾取者、貧乏人にとってはワナと欺瞞にとどまる民主主義制度」であり、プロレタリア民主主義制度は「ここでは住民の大多数のための、すなわち被搾取勤労者のための民主主義を、世界にかつてなかったほど発展させた民主主義制度」であると、われわれは考えております（以上の引用はレーニンの「プロレタリア革命と背教者カウツキー」による）。ところが右派はこれとは反対に、「絶対民主主義」というものを要求して、ブルジョア民主主義制度こそこの「絶対民主主義」であって、ブルジョア民主主義制度の方がプロレタリア民主主義制度より民主的だと言っております。

わが国の資本家階級は何百万人にすぎず、ブルジョア民主主義は、せいぜい何百万人のための民主主義でしかありません。勤労人民は何億人というほどおり、プロレタリア民主主義は何億人の民主主義であります。この点だけからいっても、プロレタリア民主主義制度の方がブルジョア民主主義制度より、何百倍か民主的であることがわかります。歴史をふりかえってみると、辛亥革命後わが国でおこなわれた何回かの選挙では、蔣介石の国民大会の選挙をもふくめて、どの場合も買収がおおっぴらにおこなわれました。ブルジョア民主主義制度は、わが国においてはとっくに破産して、実際何もうらやましがるほどのものはありません。今日、わが国では人民民主主義独裁の制度のもとに、勤労者が公民権をもっているだけでなく、民族資本家階級の人たちも公民権を享有しております。われわれのような広範な民主主義をもっている国は世界のどこをさがしても、資本主義国のなかには一つもありません。

プロレタリア民主主義制度は、あらゆる政治制度のなかでもっとも民主的な制度であります。この制度は、ただきわめて少数のものにたいしてだけ独裁をおこないます。これにひきかえブルジョア民主主義制度は、ごく少数の者が大多数の者にたいしておこなう独裁であります。プロレタリア民主主義制度よりもっと民主的な制度は、共産主義社会になってはじめてありうるのであります。何故なら、その時には独裁の必要がなくなるからであります。しかし、共産主義社会においては、独裁の対象がなくなるので、政権も存在しなくなります。その時になってもまだ民主主義の問題は残りますが、しかしそれはすでに「民主主義と独裁」というそうした範疇に属する民主主義ではなく、「民主主義と中央集権」というそのような範疇としての民主主義であるにすぎません。いわゆる「絶対民主主義」を主張する紳士のみなさん、みなさんの言われる「絶対民主主義」とは、独裁を必要としないという意味でしょうか。すべての国家権力は階級にたいする階級の独裁であって、社会主義国家はどうしても社会主義の敵にたいして独裁をおこなわなければならず、もしそうしなければ、社会主義国家は存在してゆくことができません。あなた方が言われるのは、中央集権がいらないという意味でしょうか。人類社会において、中央集権は永遠に必要であります。中央集権がなければ、民主主義がない場合と同様に、人類社会の存在は考えられません。いわゆる「絶対民主主義」とは、反動的な幻想にすぎないものであって、今日存在しえないし、将来も永遠に存在しえないでありましょう。

右派の主張どおり、反革命分子にたいしても独裁をおこなわず、また民主主義を土台にした中央集権もいらないとすれば、わが国は疑いもなく滅亡するほかないでありましょう。

右派の目的は、「絶対民主主義」といったスローガンで大衆をまどわし、大動乱の局面をつくりだし、こうして、反動分子が、このときとばかりに大活躍をし、反革命を復活し、反革命の独裁をうちたてることができるようにしむけてゆくところにあります。

われわれと右派とのもうひとつの根本的な相違点は、社会主義ソ同盟にたいする態度にあります。

憲法の前文には、「わが国は、偉大なソヴエト社会主義共和国同盟および人民民主主義諸国とのあいだにすでにゆるぎない友誼をうちたてており、……これらの友誼はひきつづき深められ固められてゆくであろう」と述べられております。

中ソの友誼を深め、固めてゆくべきか、それとも中ソの友誼を弱め、破壊してゆくべきか。これについて憲法にははっきりと「ひきつづき深められ固められてゆくであろう」と書いてあります。

ソ同盟と手をつなぐということは、共産党の主張であるばかりでなく、孫中山先生も早くからこうした主張をかかげております。ソ同盟へあてた孫先生の遺書は、今日読んでもなお非常な感銘を受けずにはおられません。ソ同盟と手をつなぐか、ソ同盟に反対するか、これは革命か反革命かの分界線であります。

中ソの団結は世界平和の大黒柱であり、全人類の最大の利益がこれにかけられております。中ソ両国の固い団結なくしては、世界平和はたよるべき保証をうしない、人類はきわめて大きな災難にみまわれるでありましょう。したがって、われわれはこの団結をどこまでも愛護することを主張するものであります。

ところが右派はわれわれと異なり、反動的な民族主義思想をもって大衆を煽動し、中ソ間の不和をかもし出そうとしています。彼らの言論は実質的には帝国主義と蔣介石の論調のむしかえしであり、ソ同盟を「赤色帝国主義」と言い、われわれと平等につきあってく

れる民族ではないと言おうとするものであります。

ブルジョア民族主義には三通りあります。そのひとつは帝国主義に反対する民族主義でありますが、これは革命的なものであつて、われわれはこうした革命的民族主義に賛成であります。つぎは中立主義の民族主義でありますが、この中立主義も資本主義の世界にあらわれた場合はおもに植民主義と帝国主義に反対する役割を果たし、われわれはこれに共鳴するものであります。しかしこの民族主義が社会主義の世界にあらわれると別の役割を果たすものになり、われわれはこれには共鳴しません。最後に、反ソ的な民族主義、大国的排外主義、地方的民族主義がありますが、これはみな反動的な民族主義で、われわれは断乎反対しなければなりません。右翼の反ソ活動は、わが国では憲法に違反するものであり、許されないものであります。

以上を総合すれば、われわれと右翼との闘争が、二つの道の闘いであり、国家と民族の生死存亡にかかわる闘いであることがわかります。社会主義もいらなければ労働者階級による指導もいらず、人民民主主義独裁も民主主義的中央集権もいらないし、ソ同盟との協力もいらないということになれば、国は亡んでゆくほかありません。右翼の主張こそは、とりもなおさずわれわれの国を亡ぼし、われわれを断頭台にかけようとするものであります。

われわれとブルジョア右翼とのこうした根本問題をめぐる闘いは、すでに多年にわたる歴史をもつています。一九五三年にははやくも、「労働者と農民の生活には天地のへだたりがある」といつた種類の誤つた議論を発表して社会主義的改造と社会主義建設に反対した人が出ております。それ以来、われわれと右翼との間には、年ごとに、また事ごとに闘いがあり、ただ規模において今日のように大きなものでなかつたにすぎません。わが国のブルジョア民主主義革命は、数十年にわたる長い間の、反復する闘いを経てきました。人民は、誰が敵であるか、敵の闘争方法はどのようなものであるか、われわれはどのような目的をもち、そしてどのようにしてその目的を達するかという、これらのことについて、はつきりと知つております。社会主義革命はブルジョア民主主義革命よりもつと深刻な革命であり、六億人口の一人一人の生活に影響をおよぼすものであります。しかし、わが国の社会主義革命は、一九四九年から数えても、現在まで八年にすぎず、一九五三年に基本方針を発表したときから数えるなら、わずか四年であります。期間こそ短くとも、社会主義革命はドラ太鼓の響きも高らかに、人びとの歓呼のうちに基本的に完成しました。社会主義というこの関所は、誰もがくぐらなければならない関所であります。けれどもわれわれは経済の上でこの関所をくぐつただけで、思想上、政治上ではまだ沢山の人がこの関所をくぐらないままでいます。知識界と工商界には、ブルジョア民主主義革命にはひじように熱心で、そのためにはあくまで奮闘することを辞さないのに、社会主義革命にたいしては、これを受けいれる気持はあつても、それほど熱心でなく、断乎奮闘する意志をそれほどもつていない人がかなりおります。右翼が、自分たちの思想にまだ売れ口があると考えたのはそのためであり、またそれゆえにこそ彼らはいい気になり、気違いじみた攻撃に敢て出てきたのであります。

わが国はすでに社会主義の国で、搾取階級は基本的になくなり、大規模な大衆的な階級闘争の時期はもう過ぎ去つております。しかしこれはなにも、社会主義社会にはもはや階級闘争がないという意

味ではありません。社会主義社会は共産主義社会への過渡期であつて、搾取階級の残存分子とその影響は、この長い過渡期の間に、ただしだいになくなつてゆくだけであります。社会主義社会においても、階級闘争はつづくのであつて、ハンガリー事件のようなゆゆしい闘争がおこるようなことさえあつたのであります。国際間における帝国主義との闘いにいたつてはなおさら言うまでもありません。わが国の社会主義革命は基本的には完成されていても、まだ完全には完成されておらず、わが国の社会主義革命の勝利はすでに固められてはいても、まだ完全に固められたわけではありません。わが国は、国内的にみれば、台湾がまだ解放されておらず、数は少なくてもまだ反革命分子がおり、それにまだ地主階級と官僚資本家階級の残存分子がいるし、国外にはまたアメリカ帝国主義を頭とする侵略ブロックがあつて、四六時中わが国の人民政権をくつがえそうとたくらんでおります。人民内部においては、民族資本家階級と労働者階級の間の階級闘争が存在しており、労働者階級の思想と資本家階級の思想の間の闘争にいたつては、さらに長期間存在するでありましよう。わが国の民族資本家階級にぞくする人びとと知識人の絶対多数は、喜んで社会主義を受けいれていますが、少数の右翼分子は社会主義の道を歩むことに反対し、あくまで搾取の放棄を肯んぜず、資本主義の道を歩もうと夢みており、そのために最後のあがきをつづけております。これらの右翼分子を軽視してはなりません。彼らは財産と知識をもち、ある程度の管理能力と組織能力をもち、国内外の反動派といろんなつながりをもち、政治闘争の経験や武装闘争の経験さえもつております。したがつて、わが国においては、まだ長期にわたつて階級闘争が存在するであろうし、しかもその闘争が時にはきわめて尖鋭な形をとるであろうことは確かであります。搾取階級がすでに基本的になくなり、大規模な大衆的な階級闘争の時期がすでに終つたことから、わが国にもはや階級闘争がなくなつたというふうに考えるならば、それは誤りであります。

こんどの右翼の気違いじみた攻撃はわれわれにつぎのことを教えています。それは、思想改造活動は、これまで粗雑な点はあつたとはいえ、全般的にみれば決してやりすぎてはおらず、むしろまだ不十分だし、あまりうまくやられていなかつたということ、これであります。多くの知識人、工商界の人々が思想的に、政治的に社会主義というこの関所をくぐるには、これからもマルクス主義を学び、自己の思想の改造に努力する必要があります。われわれは生産手段の所有制にたいする社会主義的改造をいちおう完成しただけで、人の思想上その他の面での社会主義的改造はまだまだ完成の域には程遠い現状にあり、今後なおあらゆる面でわが国の社会主義的改造を完成するために努力しなければなりません。

われわれは政治教育の教師をおおぜい養成しましたが、これはひとつの成果であります。政治教育の教師の絶対多数がこんどの右翼の気違いじみた攻撃のなかで、しつかりした立場をまもつたことは喜ぶべき事柄であります。政治教育は、これまで実際からはなれるという欠点がありましたが、こんどの実際闘争を通じて、こうした欠点も改められるようになるでありましよう。社会主義の教育は、資本主義の教育とはことなつて、マルクス・レーニン主義の思想教育と政治教育をそれ自身の魂としなければならず、それからはなれては、社会主義の教育ではなくなつてしまいます。マルクス・レーニン主義の思想・政治教育をおこなうには、マルクス・レーニン主

第二　党・政府側を支持する言論

一、顧明・田方「過渡期におけるわが国プロレタリアートとブルジョアジーの矛盾の性質についての試論」（抄訳）

（人民日報　五六・九・七）

「わが国の過渡期が、資本主義の存在を許容している以上、ブルジョアジー（民族ブルジョアジーのみ、以下同じ）とプロレタリアートとの間には、なお搾取と被搾取の関係が存在している。こうした調和すべからざる階級的利益を基礎として形成された矛盾の一般的性質は、対抗的なものとならざるをえない。こうした矛盾の対抗性は、わが国の革命の第一段階である新民主主義の勝利の後に、第二段階である社会主義革命の遂行の必要を決定したのである。この革命の目的は、わが国のプロレタリアートとブルジョアジーの対抗性矛盾の解決に着手することを要求している。……だがこうした矛盾の性質は一概に論ずることはできない。わが国の過渡期における階級闘争の形勢は、資本主義国家内に起っている情勢とは根本的に異なる。プロレタリアートとブルジョアジーの矛盾は、資本主義の上昇期における場合と、プロレタリアート独裁がすでに九億の人口の範囲内で勝利をおさめた社会主義の時代とでは全く問題を異にし、中国の当面の条件下においてはまた更に別の一問題なのである。階級闘争の形勢の変化は、階級の力関係を決定する。階級の力関係に変化が起れば、対抗性矛盾の対抗の程度ないし矛盾の性質そのものもまた、当然永遠不変のものではあり得ない。わが国が、過渡期において、資本家に対し非対抗的な闘争形式である説得・教育・平和改造の方針をとることのできる所以は、階級の力関係にすでに根本的な変化が起り、二つの階級の対抗性矛盾もまた必然的にその特殊な性質を生み出すはずだからである。つまりわが国の歴史的、政治的、経済的、社会的な特殊条件が、必ずしも爆発的な革命を経ることなしに、この対抗性矛盾を非対抗性矛盾に転化しうるということを決定したのである。」

「わが国の長期にわたる革命の歴史的発展が形成した特殊な条件とは、次のようなものである。

① 共産党の指導。

② プロレタリアートはすでに強大な国家機構を掌握し、人民民主独裁政権の性質は、実質上すでにプロレタリアート独裁になっている。

③ 牢固として破りがたい労農同盟は、わが国の人口の八〇～九〇%を占める労働者階級と農民階級とを、しっかりと団結させている。

④　社会主義経済の基礎は、日ましに壮大となり、すでに全国民経済における不動の指導力となつている。

⑤　文化、思想戦線においても、すでにプロレタリアートの指導的地位が固められている。

⑥　ブルジョアジーの二重性、およびこれに対するわが党の長い間の忍耐強い獲得、教育工作の結果、すでにブルジョアジーの大多数の人々は人民革命の隊伍の中に吸収されている。

⑦　人民民主統一戦線は、過去においてすでにその機能を発揮し、今後もなお引続きその偉大な機能を発揮するであろう。

⑧　わが国の革命の勝利は、まさに社会主義がすでに世界的な体系となつた有利な国際情勢の中におけるものである。

わが国の過渡期におけるプロレタリアートとブルジョアジーの矛盾の性質、およびその特殊性を正しく認識するには、まず何よりもわが国の歴史的発展の中におけるこれらの特殊な条件を明確にしてかからなければならない。」

「開国以来、抗米援朝運動、土地改革運動、反革命鎮圧運動、統一買付・統一販売政策の貫徹、とくに農業合作化運動の高揚などの一系列の勝利を経て、ブルジョアジーの長い間の帝国主義、封建主義、農村資本主義(富農経済)との錯綜した政治・経済・思想上のつながりは、基本的に切断された。その上、人民民主独裁の強化、社会主義経済の日ましの壮大化、社会主義改造の漸進的深化、国家資本主義の範囲の拡大とその漸進的国有化への移行、個人資本主義の活動領域の縮小と消滅の動向、統一戦線工作の持続的な機能の発揮などにつれて、ブルジョアジーは次第に歴史の発展の必然的な法則を認識するに至り、自己の運命を自らつかむことを決意した。かくて彼らが大勢のおもむくところに迫られ、かつまた自ら望んで搾取を放棄し、自分の力で生活する勤労者に転化しようと努めることは、まつたくありうることであり、かつまさに一歩一歩実現しつつあるのである。従つて、上に述べた過渡期におけるプロレタリアートとブルジョアジーとの矛盾の闘争の発展の趨勢は、結局、矛盾の性質が闘争を通じて一歩一歩転化する過程でもあり、つまり矛盾の対抗性が一歩一歩弱まり、非対抗性が一歩一歩増大してゆく過程でもある。」

「わが国のプロレタリアートとブルジョアジーの矛盾闘争の発展過程から、一つの基本法則が示されている。すなわち、矛盾を克服する各種の闘争形式は矛盾の性質によつて決定されるということである。しかしこれは絶対的なものではない。事物の具体的発展にもとづき、一定の条件下においては、単に闘争形式に変化が起りうるばかりでなく、矛盾の性質にもまた変化が起りうるのである。矛盾の性質は一定の形式の闘争を通じてでなければ克服あるいは改変され得ないのであり、闘争形式はただ矛盾の性質を克服しあるいは改変するためにのみ存在するのである。人々は正確に闘争形式を選択することによつて、矛盾の性質に影響を与え、甚しい場合にはこれを改変することすらもできるのである。ただ最後にはじめて、結局矛盾の性質によつて、それ自体に適合する闘争形式が決定され、かくしてはじめて最後的に、正確に、一定の性質の矛盾が克服されるのである。わが国の過渡期におけるプロレタリアートとブルジョアジーの矛盾闘争の変化発展は、まさにこの法則通りに、一歩一歩前進しているのである。」

「わが国の過渡期におけるプロレタリアートとブルジョアジーの対抗性矛盾は、一度爆発して対抗闘争となつたことがある。それはブルジョアジーの『五毒』による進攻と、党と政府の指導の下に労働者階級と全国の人民とが展開した『三反』『五反』運動であつた。『三反』『五反』はブルジョアジーの気狂いじみた進攻を打ち退け、ブルジョアジーはこの激烈な闘争を経て、はじめて事実上プロレタリアートの指導を承認し、かくて一定の程度まで、両階級の対抗性矛盾の対抗程度が弱められたのである。」

「憲法の規定するところによれば、国家が資本主義商工業に対し実行する社会主義改造の具体的手順は、二つの段階に分かれる、第一の段階では、資本主義を各種の形式の異る国家資本主義に転化し、第二の段階では、これを更に社会主義に転化するのである。資本主義商工業を社会主義的に改造するに当つて、国家資本主義という過渡的な形式をとる方針は、わが国の階級闘争の特殊な形式なのであり、この工作（第一段階工作）はすでに過去六年間を通じてきわめて大きな成果をおさめている。だがもし……資本主義商工業に対する社会主義改造が、第一段階で停頓してしまい、第二段階に進まず、国家資本主義経済を社会主義経済に転換させないならば、プロレタリアートとブルジョアジーの対抗性矛盾は根本的には克服されえないのである。われわれは資本主義商工業が在来の各種の形式の国家資本主義に転換したのちにも、二つの階級の対抗性矛盾の中の多くの根本問題が、基本的には解決されるに至つていないことを発見しうるのである。更にまた、少数の規模の比較的大きな私営企業が、各々独立の単位として公私合営化されたのちの情況からいつても——もちろんこれらの企業は高級な形式の国家資本主義企業であり、中級形式のそれよりはるかに大きな優越性をもつているのであるが——それでも、そこにおける階級的矛盾の対抗性は、決して根本的な変化を起してはいないのである。そこにおける情況は次のようなものである。

①　この種の個別的な公私合営企業内では、生産資料の社会主義的全人民所有制と資本家的所有制との、二つの種類の対立した所有制が同時に存在している。

②　この種の合営企業の利潤は『四馬分肥』(注)の原則に従つて分配されるので、企業の生産経営管理の改善と労働者大衆の労働に対する積極性の高まりとにつれて、企業利潤の分配を通じての資本家の労働者搾取はますます多くなる。かくて、この種の完全には制限されていない搾取と、労働者大衆の労働積極性の発揮および社会主義生産力の発展とは、依然として相互に対抗的なのである。

(注)「四馬分肥」=一九五六年一月、現行の「定額配当弁法」が施行されるまで、公私合営企業内で行われていた企業利潤の分配方法。これによると、企業利潤は、①国家の所得税、②企業の積立金、③従業員の福祉基金、④資本家の株式配当の四方面に分配され資本家利得は企業利潤の二五%前後と決められていた。

③　わが国の一般の私営企業のうち、大規模なものは少数にすぎず、大多数は中小規模で、彼らは単に生産経営の面できわめて分散的であるばかりでなく、一般には設備は簡単で粗末、技術は立ち遅れており、経済と生産の改組を行わない限り、社会主義の要求には適応しえないのである。従つて、彼らの全部に個別的な公私合営という高級な形式の国家資本主義形態をとらしてみても、結局国家資金の甚しい分散と浪費をもたらすだけであり、またそれぞれに大量の幹部を配備することもきわめて困難であり、何は

とられ、現段階としては、こういう方法は実行不可能なのである。かくてもし、従来の合営の形式の国家資本主義形式が改造の段階にとどまるならば、全社会主義改造の進展は遅延することになるのである。」

「社会主義は、二つの種類の相互に対立する生産手段所有制を並存させて打ち建てることはできない。数年来の国家資本主義経済の発展によって、ブルジョアジーの片方の足はすでに社会主義の門の敷居をまたぎ、他方の足もすでにまたがろうとしかかっている。……昨年の第三・四半期から今年の第一・四半期において、資本主義商工業の社会主義的改造は一つの新しい発展期に入り、完全に新たな一段階に入り始めた。すなわち国家資本主義の中級形式を主とし、個別的企業の公私合営化を従とする改造の段階から、全業種公私合営の新段階に突入したのである。これと同時に、国家は定額配当（資本家に対する配当利息を一定額に固定する）方法を実施し、合営企業の株主に対するこの定額配当によって、資本家が占有していた生産手段をことごとく買取る措置を講じた。これこそ社会主義改造の第二段階の開始を意味するものである。かくて社会主義改造は、国家資本主義経済を社会主義経済に転化させる新しい段階にすでに踏み入った。この新しい段階の到来は、……搾取を次第に消滅させ、生産手段の資本家的所有制を改変する上に決定的な意義をもつ一歩であり、同時にまた、ブルジョアジーが従来占有していた生産手段がすでに基本的に国有に転化し、社会主義がすでに基本的に資本主義に取って替ったことを意味するのである。プロレタリアートとブルジョアジーの対抗性矛盾は、元来生産手段の資本家的所有制や搾取関係などのファクターによって制限されたものであるから、生産関係上に根本的変化が起った後、この矛盾の性質もまた変化しなければならないのである。かくしてこの矛盾の性質は非とプロレタリアートとブルジョアジーの対抗性矛盾は、基本上、非対抗性矛盾に転化した。」

「この種の性質の変化の表現は、以下に指摘する三要点の変化の中から見出すことができる。

① 企業の生産関係に根本的な変化が起っているが、企業の生産手段に対する資本家の所有権は、ただ株式金額としての利息について表現されるにすぎず、資本家はすでに企業を支配しえなくなっており、実権はすでに国家の手中に移っている。資本家はただ普通の従業員と同様に国家の指導の下に仕事にたずさわることができるのみとなった。資本家の搾取する株式利息は、すでに基本的には資本の意義を失ってしまったのである。

② この種の公私合営企業内では、社会主義的要素（国家資本）がすでに全業種にわたって主導的な支配的地位を確立し、ひいてはここで行われる生産は国家計画の枠内に組みこまれ、全業種にわたって企業の経営管理は社会主義の方式で進められ、投下された資本も配置された部署も国家が集中的に使用している。

③ 資本家と資本家の代理人とはすべて適当な仕事のポストが与えられ、かつ例外なく教育と改造の機会が与えられるのである。

④ 定額配当の方法が実施されてからは、資本家は合営形態の存続期間中、一定の株式配当の取得を保証され、反面、資本家の搾取は厳格に制限された。（定額配当の取得は、本質的にはやはり搾取」と認められている。）この搾取は一定不変の絶対額に制限されている。全国の資本家が合営以前の資本額三三億元から計算すると、毎年支払われる定額配当総額は一億六、五〇〇万元である）。この定額配当の取得は、すでに当該企業の労働者大衆に対する資本家の直接的な搾取ではなく、全プロレタリアートが自らつくり出した社会的財富の中から、一部の限られた補償金をブルジョアジーに支払う（企業の買取代金）の支払関係なのである。」

「全業種の公私合営と定額配当方法の実施は、社会主義的国有化への一大前進であり、大多数のブルジョア階級分子が自ら進んでこれを受け入れた。……ブルジョア階級分子の中には、やはり受け入れつつも抵抗し、抵抗しつつも次第に受け入れるといった二重の態度があったが、最後には結局、銅鑼を叩き、天に叫び声をあげて、社会主義改造の上に決定的な意義をもつ一歩を熱烈に踏み出したのである。かくてわが国の経済の相貌と階級関係には、空前未曽有の新情勢が出現するに至った。」

「その新情勢とは次のようなものである。

① 一九五五年の私営工業生産額と私営商業の資本金額とをそれぞれ一〇〇%とすれば、全業種公私合営の高潮期以後には、前者の九二%、後者の七五%が公私合営化していた。また五六年の国民経済計画の執行予想結果では、私営工業生産額は工業総生産額の僅かに〇・四%、私営商業の商品小売額は社会商品小売総額の僅かに八・九%にすぎなかった。かくて対抗性矛盾の物質的基礎は、非対抗性矛盾の物質的基礎に基本的に転化したのである。

② ブルジョア階級分子の改造中における新しい相貌は、彼らが自分の力で生活する勤労者に転化しうるという可能性をあらわしている。元来生産技術と科学的技能とをもっていた人々は、すでに彼らの社会主義に対する積極的な技能を発揮しはじめている。従来労働しなかった人々も、今では労働に参加している。元来企業の経営管理業務に暗かった人々も、今では経営管理を学び取っている。各大都市のブルジョア階級分子は、社会主義労働競争に参加し、すでに多くの人が先進生産者と先進工作者の栄誉ある称号を獲得しており、なかには表彰されたり、物質的褒賞を受けたりした者もかなりある。こうした情況は対抗性矛盾の硝煙の中からは発見しうるものではないのである。」

「わが国の過渡期におけるプロレタリアートとブルジョアジーの対抗性矛盾は、結局このようにして、各種の形式の国家資本主義という質的変化の段階を経て、全業種の公私合営と定額配当方法の実施という質的変化の関節点にまで一歩一歩発展して来たのである。そしてまたこのようにして、一歩一歩資本主義を社会主義に転換せしめ、従ってこの対抗性矛盾を基本的に非対抗性矛盾に転化せしめ得たのである。だがこの基本的転化の全過程はまだ最後的に完成しているのではなく、対抗性矛盾の残滓も最後的、根本的に、完全に、消え去ったのではない。なぜなら合営企業の生産手段所有制は、まだ完全な社会主義的所有制ではなく、そこにはなお資本家的所有制の残滓が存在しているからである。」

「当面の飛躍的発展の趨勢からみると、遠からざる将来において、大体いまから数年後には、プロレタリアートの指導の下に、ブルジョア階級分子の思想的自覚の高まりと、労働生産技術能力の把握とにつれて、大多数の者が自分の力で生活する勤労者に転化しうるようになり、その時こそ、全ブルジョアジーは『熟柿が枝から落ちる』ように、きわめて自然に、自ら望んで最後の搾取を放棄し、政

的協議を経て定額配当を取消し、全生産手段を国有化させるであろう。その時こそ、……プロレタリアートとブルジョアジーの対抗性矛盾の残滓も、ブルジョアジーの消滅につれて、最終的に、根本的に、完全に消え去るであろう。」

二、「民族資本家階級と労働者階級との間の矛盾は対抗的であるか否か？」（抄訳）

（天津「大公報」主催・大学専門学校教授・講師座談会記録・同紙五六・九・五所載）

李　純（中央財政幹部学校）「全業種にわたって公私合営化が行われた後には、生産関係は変化したが、資本家階級はまだ一つの階級として存在しており、従って目下の中国社会には資本主義経済と搾取とが存在している。故に私は、性質の上からいえば民族資本家階級と労働者階級との矛盾は対抗的なものであると考える。ある人は、平和的改造が行われているのだから、この矛盾は対抗的なものではないと言っているが、私の考えでは、平和的改造は矛盾の闘争形式であって、矛盾の性質に関するものではない。マルクスは平和的改造の方式で資本主義的生産関係を消滅することができると言っている。実際、平和的改造もまた一種の革命であり、平和的改造の方式をとるからといって、矛盾の性質が非対抗的であると断ずることはできないのである。私は資本家階級と労働者階級との矛盾は、資本家階級が消滅してはじめて解決されうるものだと考える。対抗性矛盾は非対抗性矛盾に転化することも可能だが、いかなる対抗性矛盾もすべて非対抗性矛盾に転化することが可能なのではなく、個々の場合の具体的条件如何が見なければならぬ。資本家階級と労働者階級との対抗性矛盾は転化しえないものである。」

韓佳辰（北京大学）中国の民族資本家階級はその他の資本主義国の資本家階級とは異なり、二重の性格をもっているから、彼らと労働者階級との矛盾は、始めから非対抗的なものであったとする考え方があるが、これは正しくない。このような考え方は、対抗性矛盾とは何であるかという点の理解が不十分であるところから起る。対抗性矛盾は、社会の異なる階級の、階級的利益の上における根本的な対立であり、一階級が他の一階級の労働を占有すること、つまり搾取がその基礎なのである。

革命前、わが国の労働者階級と民族資本家階級とは、政治上、統一戦線を結成したが、その主たる理由は、民族的な矛盾が当時のわが国の主要な矛盾であったからであり、民族資本家階級の経済的地位が、利益の上で労働者階級と一致する点があったからである。だが階級関係からいえば、当時においても、民族資本家階級と労働者階級との矛盾はやはり対抗的なものであったのだ。

また、中華人民共和国の成立と、五反運動との後には、矛盾の性質は非対抗的なものに転化したという考え方があるが、私にはこれもまた正しくないと思う。人民共和国の成立と五反運動との後にも、資本家階級と労働者階級との関係は、依然として一種の搾取と被搾取との関係であって、この場合、搾取の程度と方式は制限され、労働者は企業の内部で生産を監督するようにはなったが、資本家階級はやはり生産手段を占有し、労働者はやはり資本家階級のために剰余価値を生産しなければならないのである。かくて経済的基礎が変らない限り、矛盾の性質もまた転化したとはいえないのである。

比較的多くの意見として、全業種にわたって公私合営化された後には、矛盾の性質は転化したという考え方がある。こうした考え方の主たる理由は、生産関係に根本的な変化が起り、生産手段はもはや資本家階級に直接支配されてはおらず、搾取は定額配当の範囲内に制限され、定額配当は一種の特殊形式の搾取であって、そこにはすでに質的変化が起っているという点にある。また中には、資本家階級と労働者階級とは、すでに政治上、思想上一致した立場にあり、このことは、資本家階級が社会主義的改造を受けいれ、搾取を消滅し、自らの階級を消滅することを望んでいる事実にあらわれていると指摘する人々もいる。これらの理由は当っているであろうか？　それは対抗性とは何であるかという理解から出発する限り、成り立たないのである。

第一に、全業種が合営化した後に、生産関係に根本的な変化が起り、企業が社会主義経営の原則に従って運営されていることは事実であるが、こうした変化は、まだ決して完結してはいないのである。中国の社会主義革命は、漸進的飛躍の方式をとり、新しい質的要素が次第に積み重ねられてゆくにつれて、古い質的要素は次第に死滅してゆくのであるが、目下のところ飛躍はまだ完全には終っていないのである。もし飛躍が完結したのならば、社会主義革命はすでに成功しているはずであり、資本家階級はすでに消滅しているはずであり、資本家階級に対する改造の問題も存在しないはずである。飛躍が完結していないということは、資本家階級と労働者階級との二重の関係（利害の一致と対立の関係）にあらわれているのであり、そのうち階級関係は搾取と被搾取の基礎の上に成り立っているのである。

第二に、定額配当は、労働者階級がつくり出した労働の成果であり、資本家階級はこれを只で占有するのである。他人の労働を占有することは搾取であり、生産手段を支配していないからといって、搾取ではないと考えることはできないのである。たとえば高利貸は、生産手段を支配してはいないが、資本を握っていることによって債務者を搾取するのであり、従って高利貸とその債務者との矛盾は、これまた対抗的なものなのである。要するに、搾取関係という経済的基礎から見る限り、当面の階級的矛盾の性質はやはり対抗的なものなのである。」

高　放（中国人民大学）「当面の労働者階級と資本家階級との矛盾性質、およびその解決方法を研究するには、次の六つの方面から考察しなければならない。

第一＝理論と実際の関係。一方ではわが国の実情から離れ、わが国の革命のおかれた歴史的条件を無視してはならず、他方ではマルクス・レーニン主義の基本理論から離れ、実情の特殊性を強調しすぎてはならない。つまり理論と実際とは結び合わされなければならないのである。マルクス・レーニン主義の基本理論は、この二つの階級の対抗性矛盾の基礎は、彼らの間の搾取関係であると認めている。従って搾取が存在する限り、二つの階級の矛盾の性質は対抗的なものである。ただし対抗性の程度には大小の差があり、解決の方法もいろいろあって差支えないのである。

Declassified in Part - Sanitized Copy Approved for Release 2013/02/05 : CIA-RDP81-01043R001800060003-9
Declassified in Part - Sanitized Copy Approved for Release 2013/02/05 : CIA-RDP81-01043R001800060003-9

Declassified in Part - Sanitized Copy Approved for Release 2013/02/05 : CIA-RDP81-01043R001800060003-9

第二＝矛盾の性質と矛盾を解決する方法。二つの階級の矛盾は対抗的なものではあるが、その解決には必ずしも対抗的な方法をとる必要がないのである。なぜなら、矛盾の主動的な面は労働者階級であり、労働者階級は政権を握つており、上から下への平和的改造の方法をとつて、矛盾を解決することが可能だからである。ただし非対抗的な方法をとるが故に、矛盾の性質も非対抗的なものに変化すると考えることはできないのである。

第三＝当面と将来の関係。当面わが国は、階級的矛盾を消滅する過程にあり、なかにはこれを、矛盾の対抗性から非対抗性への転換の過程と見ている人もあるが、これは折衷的な見方で、明確でない。全発展過程からみれば、矛盾の消滅の過程は始まつているが、矛盾の性質は依然として対抗性なのである。

第四＝個人と階級の関係。個々の資本家は、現在すでに公職人員になつているのであるが、資本家階級はまだ階級として存在するのであるから、矛盾の性質も対抗的なものなのである。

第五＝政治と経済の関係。労働者階級と資本家階級との矛盾は、政治と経済の二面に分けることができる。いわゆる対抗は、資本家階級の労働者階級に対する政治上の圧迫と経済上の搾取から起る。政治上の圧迫は主として資本家階級の政権掌握を契機としてあらわれる。しかしわが国では、革命が勝利したのち、労働者階級が指導権を握り、資本家階級は労働者を政治的に圧迫することはできなくなつている。……とくに全業種の合営化と、工場の民主的改革とが完成したのちには、資本家階級の労働者階級に対する各種の制限はすでに完全に打ちこわされている。ところが経済的な搾取の消滅の過程は比較的長期間にわたる。（すなわち政治上の圧迫の消滅が経済上の搾取の消滅に先行しているのであるが）、この点については、レーニンも政治の経済に対する優先を説いているのである。労働者階級は政治上指導的な地位を占めている以上、経済上搾取を制限することから、ついにはそれを消滅するまでの措置をとることができる。だが資本家階級が消滅しないうちは、経済的搾取は依然として存在し、対抗性の階級的矛盾もまた依然として存在するのである。

第六＝矛盾の性質の転化が可能であるか否かの問題。私は対抗性矛盾は非対抗性矛盾に転化しえないと考える。資本家階級が消滅してはじめて、対抗性矛盾は解決されるのである。これは何ら転化の問題ではない。

陳俊欧（中国人民大学）「対抗性矛盾が非対抗的な方法で解決されうるという見方には、私は若干の疑問をもつのである。対抗性の基礎が階級間の利益の不可調和性にある以上、その結果は必ず一階級の他階級に対する消滅となるのである。しからば平和的な方式は非対抗的な方式であるかないか？　もし対抗的な方式が単に暴力を意味するものでないならば、平和的な道を通じて階級を消滅するというやり方も、あながち非対抗的とは見られないのである。

対抗性矛盾の解決は、過去においてはただ暴力あるのみと考えられたが、現在ではこうした考え方は不完全であるように思われる。対抗性矛盾は通常暴力を用いて解決され、とくに政権奪取の問題の上ではそうであるが、しかしその他の方式もないわけではないのである。平和方式を用いて私有制を消滅することは、共産主義者にとつては望ましいことである。この点、わが国についていえば、とくに労働者階級が政権を握つたのちには、平和的な方式で対抗性矛盾を解決することは可能なのである。だから、いろいろ異る方式をとることはできるのであり、搾取階級消滅の目的さえ達せられればそれでいいのである。

新民主主義革命の時期には、民族資本家階級と労働者階級との矛盾は、性質上対抗的なものであつた。ただ当時の革命の対象が三大敵勢力（封建地主勢力、官僚買弁資本家勢力、外国帝国主義勢力）であり、民族資本家階級と労働者階級とは、この三大敵勢力に反対する上において、一致性をもつていたので、対抗性はあまり大きく浮び上つてこなかつたのである。つまりこのことは、矛盾の性質が対抗性であれば、いかなる時にも暴力的な闘争形式をとるのだという考えの当らないことを示しているのである。」

張光三（中央財政幹部学校）「矛盾の性質と闘争形式は、機械的に関連しているのではない。矛盾を解決する形式は条件の変化に応じて異つてくるのだ。民主革命の時期には、矛盾の解決に爆発的な形式も用いられたが、同時に平和的な解放の例もある。たとえば北京の解放がそれだ。だから労働者階級と資本家階級との矛盾も、平和解決の方式が用いられうるのだ。

人によつては、対抗性矛盾と非対抗性矛盾の関係を、主要な矛盾と二義的な矛盾の関係と混同している者がある。主要な矛盾と二義的な矛盾とは、何れが主導的な作用をもつているかで決めるのであり、それは条件によつて変化し、相互に転化することが可能なのである。ところが対抗性矛盾と非対抗性矛盾とは、矛盾の性質によつて区別されるものであり、相互転換は不可能なのである。

……全業種の合営化後、多くの新しい矛盾があらわれて来た。たとえば（合営企業内における）資本主義経営思想、人事の配置問題などは、すべて非対抗性の矛盾である。全業種の合営化後は、非対抗性の矛盾が主要なものとなつたが、だからといつて対抗性矛盾が非対抗性矛盾に転化したというわけではない。対抗性矛盾は消滅（するか否か）の問題なのである。私は搾取階級と被搾取階級との対抗性矛盾は転化不可能であり、ただ消滅することだけが可能であると考える。搾取階級がなくならない限り、対抗性矛盾は存続するものである。」

麦農（中国人民大学）「（資本家階級と労働者階級との間の）矛盾を、対抗的であり、かつまた非対抗的でもあると見ることはできない。もしこのように見れば、過渡期の総任務は取消さなければならないからである。対抗の程度は……時に激烈となり、時にはまた緩和される。異なる時期には異なる状況を呈し、対抗の程度は一様ではないのである。ある時期における緩和の一面をとらえて、矛盾が非対抗的であるというのは間違いである。

……対抗性矛盾は転化によつて解決されるのではなく、一方が他方に戦い勝つことによつてのみ解決されるのである。毛沢東主席は『矛盾論』の中で、矛盾の転化は可能であると説いたが、それは党内闘争の問題について言つたことであると私は思う。党内闘争は階級闘争の反映であるが、それ自体は社会における階級闘争ではなく、この両者を同等視することはできない。

また都市と農村の矛盾について、その本質を明らかにしなければならないが、当時（民主革命の時期）には、都市は地主・官僚の手中に握られていたので、都市と農村の矛盾は、実質的には地主・官僚と農民との間の矛盾であつた。そしてこの矛盾は、労働者階級の政権掌握によつてはじめて（非対抗性矛盾に）転化しえたのである。ただし労働者階級と資本家階級との矛盾は転化しえない。

Declassified in Part - Sanitized Copy Approved for Release 2013/02/05 : CIA-RDP81-01043R001800060003-9

ある人は、矛盾は対抗的であつても、非対抗的な方法で解決しうるという。しかし私はこれには同意できない。私は対抗的な方法で解決するのが革命であると思う。平和的改造の方法は穏やかではあるが、性質からいえば社会主義革命である。革命の方式は多種多様であつて、漸進的なものもあり、急進的なものもある。それでも性質は革命なのである。毛沢東主席は『異質の矛盾は異質の方法でのみ解決しうる』と言つている。形式は内容と一致するのであり、内容は形式を決定するのである。形式は沢山ある。ソ連が資本家階級に対し、剝奪の方法をとつたからといつて、剝奪以外の方法は対抗的方法ではないと考えるのは間違いである。」

三、路 迪「対抗性矛盾と非対抗性矛盾の転化」（抄訳）

（政治学習 五七年第六号）

「去年、中国の民族資本家階級と労働者階級との矛盾の性質を討論した時に、ある同志は、対抗性の矛盾は絶対非対抗性の矛盾に転化しない、たとえば資本家階級と労働者階級の矛盾はいかなる条件のもとでも常に対抗的であつて、この種の矛盾は消滅させることができるだけであつて、転化させることはできないと説いていた、のを記憶する。このような矛盾の性質の転化の可能性を否認する言説はあやまりである。

いうまでもなく、対抗性矛盾の非対抗性矛盾への転化も、非対抗性矛盾の対抗性矛盾への転化も、いずれも一つの質的変化を起したというるのであるが、結局それは矛盾自体の徹底的解決を意味するものではなく、矛盾の性質上の変化であるにすぎない。」

「たとえば、資本主義制度のもとにおける都市と農村の対立は、社会主義制度のもとでは都市と農村の差別に変化する。つまり対抗性の矛盾は非対抗性の矛盾に転化する。（資本主義制度のもとでの都市と農村の対立は、資本家階級と農民との間の対抗関係を反映するものであり、社会主義制度のもとにおけるそれは、労働者階級と農民との間の非対抗性関係を反映するものである）。だが、転化前と転化後とを問わず、都市と農村の間の矛盾という点では何ら変ることはないのである。ここで発生する転化は、ただ矛盾そのものの性質の転化だけであつて、都市と農村の矛盾が完全になくなるというわけではないのである。」

「対抗性矛盾と非対抗性矛盾との間の転化は、いかなる原因で起るか？或いはどのような条件の下において、矛盾の性質の転化は起りうるか？私は結局二つの点に整理して答えることができると思う。一つは社会発展の客観的な進程の変化であり、他は矛盾を処理する人々のとる態度と方法である。」

「社会発展の客観的進程の中で起る変化は、必然的に人々の間の関係の変化を引起すことになる。まず何よりも階級関係の変化を引起すであろう。歴史的大変革の過程には、反動的な階級は消滅せしめられ、新しい階級関係あるいは新しい人と人との関係が形成される。もともとあつた或る若干の矛盾は解決され、他の若干の矛盾は保留されるが、性質上の変化を起す。そのうち或るものは対抗から非対抗に変化し、或るものは非対抗から対抗に変化する。」

「たとえば資本家階級と労働者階級とは、封建社会の内部で反封建闘争を展開する時には、搾取と被搾取の関係にはあるが、反封建という共同の利益が彼らの関係の中で主要な内容をなすから、この時の彼らの間の矛盾の基本的性質は非対抗的である。ところがブルジョア革命が成功すると、資本家階級と封建勢力との矛盾は解決し、資本家階級は統治者となり、一方彼らと労働者階級との反封建という共同の利益はなくなり、昨日の同盟者は今日の敵に転化し、彼らの間の矛盾の性質は非対抗から対抗へ転化する。つまりこの時に、この矛盾は人民内部の矛盾から敵味方の間の矛盾に転化するのである。」

「もちろん、資本家階級が人民の一部分である場合も、彼らは相変らず労働者階級を搾取するので、彼らと労働者階級との間の関係は、やはり労働者と農民の間の関係とは異なるのである。つまり搾取と被搾取の関係からいえば、この時、資本家階級と労働者階級との間の非対抗性の矛盾の中には、対抗性の要素が含まれているのであるが、この対抗性の要素は矛盾の中の主要な地位を占めるものではなく、矛盾を決定する基本的な性質ではないのである。」

「対抗性矛盾と非対抗性矛盾の間に、転化を発生させる第二の条件は主観的条件である。われわれがここで問題にしているのは、社会生活の内部における矛盾であり、人と人との関係であり、この種の矛盾の性質の転化、すなわち人と人との関係の変化は、自然界における変化のように自動的に実現するのではないから、矛盾の性質と、人間の主観的作用、人間の矛盾に対する態度、矛盾解決の方法とは、すべてきわめて大きな関係をもつているのである。社会発展の客観的進程の中に、矛盾の性質の転化する条件がそなわつている場合も、なお人々の矛盾を処理する態度と方法の如何を観察する必要があり、この時には、人の主観的能動作用は決定的なものとなるのである。本来対抗性である矛盾も、人の処理を通じて非対抗性に転化する可能性がある。たとえば、革命戦争中に、党の正確な政策と具体的な工作との結果、反動派の軍隊が暴動を起し、革命軍側に寝返るといつたことがその一例である。これに反し、非対抗性の矛盾も、人の処理如何によつて、対抗性に転化する可能性もある。党内闘争は本来非対抗的な矛盾であるが、一方が脱落し、叛変し、敵に投降すれば、矛盾の性質は対抗に転化する。」

「さてしからば矛盾の性質の転化の標識は何であるか？私は、それは矛盾するもの双方の利害関係の状況であると思う。つまり共同の利益が主か、お互いの害が主か、という点にあると思う。こうした利と害が、矛盾するもの双方の関係の中で占める主客の地位の転換が、つまり矛盾の対抗性から非対抗性への、また非対抗性から対抗性への転化を意味するのである。たとえば人民内部のデモはやはり非対抗性矛盾のあらわれであるが、それはデモに参加する人々の根本的な利益が人民の政府やその他の指導機関の根本的な利益と一致しているからである。ところがもし、このデモが反革命分子に牛耳られ、革命政権をくつがえすことを目的とする反革命暴動に変質すれば、矛盾は非対抗性から対抗性に転化するのである。なぜなら、こうした反革命騒擾者と革命政権との間、従つてまた人民の真に正しい利益との間は、すでに一種の両立しがたい敵対関係となる

Declassified in Part - Sanitized Copy Approved for Release 2013/02/05 : CIA-RDP81-01043R001800060003-9

からである。」

「いうまでもないことだが、矛盾の性質の転化を承認するからといつて、対抗性矛盾と非対抗性矛盾との間の厳格な区別を否定するのでは決してない。……しかしこの二つの種類の矛盾の相互転化を否認したのでは、これまたこの二つの種類の矛盾を真に正しく解明することはできないのである。」

四、問　津「人民内部の矛盾の客観的根源」（抄訳）

（政治学習　五七年第六号）

「社会主義制度のもとで人民内部の矛盾が起るのは、誰かが勝手にそれをつくり出すのではなく、客観的な根源があるのだ。社会主義の制度は、封建制度や資本主義制度に比べれば、多くの優れた点はあるが、それはまだ旧制度の中から生れ出たばかりであるために、経済上、政治上、イデオロギー上、不可避的に旧社会の痕跡をとどめており、また若干の不公平、不平等をもとどめているのである。不公平、不平等の現象がある以上、そこにいろいろな矛盾が起るのも当然のことである。」

「社会主義の制度のもとでは、『労働に応じて給与する』という原則で分配が行われることは誰でも知つている。この原則は階級搾取の制度に比べれば、疑いもなく公平なものであるが、だからといつてこの原則は完全無欠なものであるというわけでもない。この原則によれば、他人と同等の社会労働を行つたものは、必ず同等の社会生産物を取得するはずである。ところが各人はいろいろな面で不平等である。あるものは労働力が非常に強く、あるものはそれが非常に弱く、中には労働力を全く欠如しているものもある。またあるものは子供をもつており、他のものはもつていない。……かくて実際問題としては、『労働に応じて給与する』という条件のもとでも、各人の労働所得には凸凹があり、貧富の差も相変らず存在するのである。そうしてみれば十分に平等ということはできず、人民の内部には、分配問題のうえで矛盾が発生することになるのである。」

「社会主義国家の中では、全民所有制（国有制）は工業面で支配的に行われており、農業面では勤労農民の集団所有制が広く行われている。全民所有制は、労働の社会化も計画管理も生産物の分配も、全国的な範囲で行うことを要求しており、一方、集団所有制は生産も管理も分配も合作社内部で行うことを要求している。こうした情況は、工業と農業の矛盾、国家と農業合作社との矛盾、労働者階級と農民との矛盾を引き起さないわけに行かないのである。」

「社会主義制度は、すべての社会労働の生産物のうちから、拡大再生産の基金、機械の減価償却費、学校や病院の創設費などを差引いた余りを、『労働に応じて給与する』という原則で各人に分配することを要求している。かくて蓄積と消費、生産投資と文教投資などの間に矛盾を生じ、この矛盾がまた人民内部に反映してくるのである。つまり国家の利益と個人の利益、恒久的な利益と目先の利益、合作社と社員の間などの各種の矛盾がその反映としてあらわれてくる。」

「以上は経済面の矛盾であるが、これはまた政治やイデオロギーなどの上部構造面にも反映しないわけはない。政治は経済の集中的表現であり、経済上の矛盾は往々にして政治上の矛盾として集中的にあらわれてくる。わが国で現在とくに著しい矛盾は指導と被指導の矛盾であり、これは一種の政治的矛盾である。わが国の社会主義制度のもとでは、各党派、各団体が活動しており、彼らはそれぞれ一部の人民の利益を代表している。そして各部分の人民の利益の間には矛盾があるから、勢いこれが各党派、各団体の間の矛盾として集中的にあらわれてくる。人民内部の政治的矛盾を解決することは、社会主義的民主主義の特徴であり、主内容である。」

「イデオロギー上の矛盾もまた、人民内部の矛盾の一形式である。人々の主観的認識は、客観的現実との間にどうしても距離がある。彼らの認識にはいつも正確に近いものと不正確なものとの差異があり、また人々の階級的な地位も彼らの客観的事物に対する認識に影響する。かくて、社会主義制度のもとでも、人民の内部には、イデオロギーの領域で、集団主義と個人主義との矛盾、遅れた思想と進んだ思想との矛盾、正確な意見と誤つた意見との矛盾、この学派とあの学派の矛盾、唯心論と唯物論との矛盾、宗教と無神論との矛盾などがあらわれてくる。」

「上述のほかにもまだその他の矛盾がある。各民族の経済文化の発展水準が異り、彼らの経営する経済分野が異り、彼らの生活習慣が異るために、各民族の間には、経済上、政治上、イデオロギー上の矛盾が必然的に起る。」

「以上列挙した矛盾は、人々の意志で左右することはとうていできまいし、また如何なる人、如何なる集団も、自分の権力でこれらの矛盾をつくり出したり、消滅させたりすることも、よもやできまい。明らかにこれらの矛盾は社会主義制度の特徴と関連しているのであり、それらが発生するには、それぞれ客観的な必然性があるのである。」

「われわれは、現在、資本主義から社会主義への過渡期にあり、社会主義制度は基本的に打ちたてられたばかりであり、その建設は最後的に完了しているのではない。国内の大規模な階級闘争は一段落し、全国人口の六分の五以上を占める都市と農村のプチブルジョアジーは集団労働者に転化したばかりであり、民族ブルジョアジーは目下搾取者から自分の力で生活する勤労者に一歩一歩転化しつつあり、搾取階級とプチブルジョアジーからの出身者である知識分子は元来の社会的基礎を失い、目下労働者階級の知識分子に転化しつつある。かくて労働者階級の内部における大部分の新労働者は、プロレタリア階級以外から補充されているのである。これらの人々は往々にして古い思想、古い習慣をもつており、かくて人民の内部には、いろいろの異る思想の矛盾が、どうしても突出的にあらわれてくるのである。」

「そのうえ、わが国の経済文化の現状は、人民大衆の日ましに増大する物質上、文化上の需要を満足させることができず、国民経済各部門の社会改革と技術改革との過程に、いろいろな不調和な現象もあらわれており、これらが人民内部の矛盾を複雑化する重要な要因になつているのである。」

「当面とくに著しい矛盾を解決するには、まず第一に官僚主義、

Declassified in Part - Sanitized Copy Approved for Release 2013/02/05 : CIA-RDP81-01043R001800060003-9

Declassified in Part - Sanitized Copy Approved for Release 2013/02/05 : CIA-RDP81-01043R001800060003-9

宗派主義、主観主義に反対しなければならないのであるが、官僚主義についていえば、これをそのまま放任するにまかせておけば、大衆の不平、ビラ貼り、告訴、請願、労働者のスト、学生のストなどの現象は、ますます多くなり、指導者と大衆との間の矛盾はますます深刻となってくるのである。」

「だがわれわれは、官僚主義に反対しさえすれば、人民内部の矛盾を完全に解決しうるとは考えないのである。また官僚主義が人民内部の矛盾の発生する主たる根源であるとは更に考えないのである。次にこの点を若干の例をもって説明しよう。ある企業の従業員は賃金問題で騒いだ。この種の『騒ぎ』は往々にして指導者の官僚主義に関係はあるが、その決定的な根源は分配問題にあるのであり、少くとも『労働に応じて給与する』という原則に密接な関係がある。一層合理的な社会制度のもとでは、つまり『各人が必要に応じて取る』という原則の行われる共産主義制度のもとでは、こんな問題は発生するはずがないのである。（これからみても人民内部の矛盾は、制度そのものの欠陥に根源があるのであり）、官僚主義はその解決を妨げ、矛盾の緊張化を助長するものにすぎないのである。」

「だがこれは主たる根源を問題とする場合にのみ言いうることであって、副機や一義的な原因を問題にするならば、官僚主義者は責任を回避することはできないのである。たとえば上述の賃金問題は、もちろん一定の社会的条件のもとに起ったのであるが、賃金の評定を行うごとに、もし正確な指導が徹底していれば、具体的な矛盾は解決することもできるのである。かくて一定の社会的条件のもとでは、具体的な矛盾を不断に正しく解決することは、指導的人員の責任である。官僚主義者の誤りは、彼らがこの責任を負わず、具体的な矛盾を正しく解決することができず、往々にして矛盾を拡大し、悪化させるところにある。甚しい場合には、それは各種の対立や対抗の直接原因となる。たとえばある工場の従業員が賃金問題で意見があり、指導人員に合理的な措置をとるように要求したところ、指導者側は敵に対する態度で武力弾圧を行った結果、騒動を引き起した。こうした情況のもとでは、極端にいうと、官僚主義者は非対抗性の矛盾を対抗性の矛盾に転化させ、彼らは対抗性矛盾をつくり出したとすら言えるのである。」

五、温厚華「これは何たる作風であるか」（抄訳）

（政治学習 五七年第五号）

「少数の同志の仕事のやり方の上には、極めて劣悪な作風がある。

こうした作風のあらわれは主として次のようなものである。

① 人民大衆を自分の味方と見ないで、平等な態度で彼らを扱わず、統治者の態度、粗暴な態度で大衆を扱い、問題があっても説得や批判と自己批判の方法で解決せず、道理も説かず大衆を圧制し、とかく人を訓戒し、罵り、甚しいのはなぐりつけ、ひっくくり、事に当って大衆と相談せず、言うことも為すことも自己本位で、大衆が不満を示し批判を提起するような場合、すぐに打撃を与え、仕返しをし、甚しい場合はむやみに人にレッテルを貼り、『お前は資本主義思想をもっている』とか、『なぜ謀叛しようとするのか！』などときめつけ、更に甚しいのは『反革命分子』の罪名を着せて逮捕してしまうというやり方。一口にいえば大衆に論議の余地を与えないやり方である。

（注）原文は五節から成るが、ここにはその第一章「若干の悪い作風」だけを抄訳訳出した。その他の各節は概ね他の報道資料と同内容だからである。

② 自分を大衆の中におかず、自分を大衆の上におき、大衆の中に深く入らず、大衆の苦しみに無関心で、何事も大衆と一緒にはしようとせず、自分を特権階級視し、ひどいのは幹部の地位にしがみつき、公的地位を利用して個人的な仕事を片づけ、公共財産を侵占する。

③ 大衆に宣伝する時には、真実の状況を説かず、大ぼらを吹き、ひどいのは大衆を欺瞞する。

④ 問題を処理する時には、党と政府の政策や法令によって措置せず、個人的な感情や利害から出発し、情実ばかりを重んじて原則を無視し、親戚知友にはよくしてやるが、縁故のないものは全くかまいつけず、甚しいのは仲間をつくり、派閥をつくって、互いに排斥し合い、攻撃し合い、いりみだれて権力と利益を争奪し合う。その結果損害を受けるのはやはり大衆である。

⑤ 上役のご気嫌をとり、その風向次第で事を行い、仕事に当ってはただ上っつらだけを取りつくろい、実際とは無関係に数字を捏造し、成績を偽報し、上役だけに責任を負って、大衆には無責任である。（実はこれでは上役に対しても無責任なのであるが）。」

六、何 潜「人民に有益な人となれ」（抄訳）

（学習 五七年第一〇号）

「こうした情況（一般党員の大部分がみな学生やプチブル出身者であるという情況——訳注）のゆえに、一部のものは口先では『人民のために奉仕する』ことを心得ているようでもあり、またその道理を一くさり説くこともできるのであるが、実際行動となると『個人の利益を第一にする』という風に変ってしまい、或る者は抽象的には『人民のために奉仕する』ことに賛成するのであるが、ひとたび具体的な問題にぶつかるとそうではなくなってしまうのである。」

「わが若干の同志は年中名誉だ、地位だ、物質的待遇だと騒ぎ立て、党に向って物を要求する時の方が、党や人民のために仕事をする時よりもはるかに多いという始末だ。彼らは口先では労働者・農民に奉仕することを承知しながら、実際には労働人民を見下げ、軽視し、甚しいのは肉体労働を憎悪する。彼らは社会主義建設の道理

Declassified in Part - Sanitized Copy Approved for Release 2013/02/05 : CIA-RDP81-01043R001800060003-9

Declassified in Part - Sanitized Copy Approved for Release 2013/02/05 : CIA-RDP81-01043R001800060003-9

を滔々としゃべりまくるが、社会主義建設の利益のために個人的な『志向』や『愛好』を犠牲にすることは少しも肯じようとしないのだ。またなかには、現状に満足し、自分の俸給と物質的待遇の中で陶酔し、一種のその日ぐらし的な心理を抱いて仕事はひきのばし、ひたすら過ちのないようにして安閑気楽に過すことを考え、上進などは求めないという人間もいる。これらの人々の思想は、どんなに美辞麗句で粉飾しようとも、まぎれもなくブルジョアないしプチブルジョア的な個人主義思想に外ならないのだ。」

「もっとも徹頭徹尾こうした思想をもっている人間は、わが一般党員の中にもそう多いというわけではない。多くの人々は頭の中で二つの種類の思想がけんかをしているのだ。すなわち一方においてはすでに人民のために奉仕するという高尚な思想をもっており（ただしそれは十分自覚しているわけでも、非常にしっかりしたものでもないのだが）、他方において相変らず程度は異るがあれやこれやの個人主義思想を温存している。そして時には前者が上位を占め、時には後者が主位に躍り上る。彼らの個人主義思想が主位を占める時には、人民の利益、社会主義建設の利益は程度の差こそあれ損害を受けるのだ。こんどの整風運動の過程では、上述のような甚しい個人主義思想の所有者は徹底的に改造しなければならないし、わが多数の同志について言えば、人民のために奉仕するという思想を根本からしっかりと樹立し、一切の個人主義思想の残りかすをすっかり払い清めてしまわなければならないのである。」

七、鄭思遠「人民内部の矛盾を処理する態度の問題」（抄訳）

（学習　五七年第一〇号）

矛盾を隠蔽してはならない

「同志のうちには、人民内部の矛盾の存在を承認したがらないものがある。とくに人民大衆と指導者との間の矛盾については承認したがらない。甚しいのになると、自分の関係部内の矛盾が露頭すると、できるだけ粉飾・掩蔽し、ひたすら事態の拡大を怖れる。中には圧迫的な方法で急いで結末をつけ、事を止めて人を安んじるといった連中がある。こうした認識と態度は正しいものではない。」

「人民内部の矛盾をあばき出し、表面化させるについては、二つの情況がある。一つは指導者が自覚的に、指導的に人民内部の矛盾を上手にあばき出し、表面化させ、問題を俎上に置き、人民大衆と一緒になって矛盾を処理し、問題を解決するといった情況である。この場合、指導者は事態に対し完全に主動性を握ることができる。もう一つは指導者が矛盾を掩いかくし、ひきのばしと抑圧の方法をとって、人民内部の矛盾を内向的に発展させ、人民大衆と指導者との間に厚い壁をつくってしまうといった情況である。この場合、問題が一旦爆発し矛盾が表面化すると、大衆の不満はますますつのり、指導者は完全に孤立し、被動的な地位に陥ってしまい、矛盾の解決はますます困難になるのである。」

大衆の発言を抑えてはならない

「矛盾を暴露するには、批判を展開させ、大衆の発言を許しさえすればよい。指導者は大衆の発言を辛棒強く聴き、大衆の批判と『攻撃』に耳をかす習慣を養わなければならない。」

「指導者は大衆の批判を辛棒強く聴き終ったのちに、とくに自分の見解と正反対な批判は面の皮を厚くして聴き終ったのちに、その上で冷静に分析と研究を加える必要がある。」

「大衆の正しい批判と意見に対しては、誠意をもって心から受けいれ、深く検討し、自ら改めるように心すべきであり、大衆の不合理な、或いは一時実行できない要求や意見に対しては、辛棒強く解き聞かせ、大衆の誤った意見や偏った激越な感情ないし過激な行為に対しては、大衆の官僚主義反対闘争の積極性を保護するという前提の下に、大衆に対し適当な説得教育と批判をなすべきである。」

「若干の責任的なポストにある指導者は、大衆の自己に対する称讃を喜び、大衆の叱責と批判を喜ばず、これに耳を傾けようとしない。そして大衆の批判に諷刺的な言辞や攻撃的な口吻がある場合には、がまんして聞いておらず、甚しい場合には直ちに大衆の発言を抑えつけてしまう。こうしたことから指導者と大衆との間の対立的な感情が発生することになるのである。」

「こうした情況（指導者と大衆とが感情的に対立する情況）の下では、若干の同志は矛盾の性質を甚しく混同してしまい、人民内部の矛盾を敵味方の矛盾と同一視し、大衆の反官僚主義闘争を『反指導』と誤認し、大衆中の積極分子を『反指導的グループ』と見なし、『動機が不純だ』とか、『下心がある』とか、『大衆の言論を牛耳る』とかきめつけてしまう。……そして彼らは（このような大衆の言動を弾圧しなければ）『天下の大乱』になるだろうとか、『その結果はどうなるか分らない』とか考えるのである。ところが実際はまさにその逆であって、もしこれらの同志の主張する方法や措置どおりに事を処理すれば、それこそ確実にその結果はどうなるか分らないのである。」

幹部を援助すべきであるが、かばってはならない

「大衆が反官僚主義闘争を進めている時には、上級の指導機関と指導者が、官僚主義の誤りを犯した幹部に対してとる態度の如何はきわめて重要である。この場合、誤りを犯した幹部を庇護する態度は絶対にとってはならず、病を治して人を救う態度をとり、その上で保護と援助を与えるべきである。」

「正確な態度は、指導者と大衆とが一緒に立つことである。つまり反官僚主義闘争の一本の戦線の上に立って、大衆の官僚主義に対する闘争を積極的に支持し、誤りを犯した幹部に心を虚にして大衆の意見と要求を理解させ、認識を高めさせ、大衆と一緒になって是非のけじめをはっきりさせ、大衆に向って懇切な検討をし、大衆と幹部との間にでき上った高い障壁を取り除き、同時に大衆の高すぎる要求と偏った過激な気分とに対し説得を加え、そして大衆が誤りを犯した同志に是正の機会を与えるように説得することである。」

「だが指導機関と指導者の中には、別の方法をとるものがある。彼

Declassified in Part - Sanitized Copy Approved for Release 2013/02/05 : CIA-RDP81-01043R001800060003-9

らは……『審判官』的な態度で（幹部と大衆との）両当事者に対して『喧嘩両成敗』式な措置をとり、誤りを犯した幹部を検討すると共に、大衆の『偏向を糾察』して、折角燃え上つた大衆の熱情に水をかけてしまう。その結果、大衆と指導者との間の矛盾は解決するどころか一層深まつてしまい、指導者を大衆からますます離れさせ、大衆は『役人同志がなれ合つている』、所詮彼ら（役人）はおれたち（大衆）の『仲間』ではないと感じるようになつてしまう。……そして誤りを犯した幹部はますます大衆の中で孤立し、完全に大衆から遊離してしまう。こういう方法は決して幹部を保護し、援助するものではなく、実は逆に幹部を葬つてしまい、駄目にしてしまうものである。」

（中国青年　五七年第一四号）

八、楊　耳「立場の問題について」（抄訳）

「こんどのブルジョア右派分子の進攻に対する反対に当つて、なぜ立場の問題を持ち出さなければならないのか？それは右派分子反対闘争が一つの尖鋭な階級闘争である以上、われわれはマルクス・レーニン主義の階級分析の方法を用いて闘争中の人と事物とを取扱わなければならないからであり、政治上何が左で何が右で、何がプロレタリアートの立場で何がブルジョアジーの立場で、何が社会主義の立場で何が反社会主義の立場であるかをはつきりさせ、こうしてはじめて人々が是非を弁別し、敵味方の限界をはつきりさせ、正確な闘争を進めることができるからである。物理学の実験の場合、人々はプリズムを用いて白光を数種の原色に分析し、化学の実験の場合、人々は電気分解の方法で水が酸素と水素とから成ることを証明する。政治闘争においては、われわれはマルクス・レーニン主義の階級分析の方法をもつて、複雑な社会現象の本質的な原因を索出し、重大な政治問題に対するいろいろな社会諸勢力の見方がなぜ異なるのか、時にはなぜ全く相反するのかを知ることができるのである。政治問題における見方のこうした分れ目や対立は、もちろん各種各様の具体的な原因から起ると考えられるが、最も主要な原因は、人々が常に異なる階級的立場をもつていることにあると考えられる。」

「右派分子は人々が立場の問題を持ち出すことを最も怖れている。彼らは、立場の問題を持ち出すことは『教条主義』であり、『レッテルを貼つて人を圧迫する』ものであると考えている。しかし自分の立場が正しく、社会主義を擁護するものであるならば、何も怖れることはあるまい？右派分子がそれを怖れるのは、何よりも階級分析の方法が破魔鏡のように、彼らの反社会主義的な正体をあますところなく照し出すからである。」

「誰でも知つているように、敵味方をはつきり識別しない人は、立派な戦士とはなれないし、動揺する軍隊は戦いに際して勝ち味がない。こんどの反右派分子闘争に際して、多くの同志は立派な態度を示したが、……若干の同志（その中にはインテリの党員や団員もいる）は、闘争に際しあまり立派な態度を示さず、中には立場がぐらついて定まらず、右派分子との間に思想的に一線を画さず、甚しいのは右派分子の気狂じみた進攻に対して義憤も感ぜず、反党反社会主義的な言論を耳にしても我れ関せずといつた人々もあつた。」

「『成年(おとな)には立場の問題はあるが、青年には立場の問題はない』という人がある。こんどの右派分子の進攻の最中に、清華大学の副校長銭偉長は、学生をけしかけて次のように言つた。人生三十にして立つ、故に三十才以下の人には進歩とか、中間とか、立ち遅れとかいつた立場の区別はないはずである、と。これはほんとうだろうか？魯迅先生の思想の発展はこの点をよく説明している。先生自身かつて次のように言われたことがある。『私は元来進化論を信じていて、将来は必ず過去よりも勝り、青年は必ず老人よりも勝つているものだと考えていた。……ところがその後この考えが間違つていることを知つた。それは決して唯物史観や革命的な文芸作品に影響されて知つたことではなく、私が広東で、青年同士が二大陣営（国民党と共産党）に分れて、互いに投書や密告をし合い、或いは役人を助けて相手を逮捕するといつた事実を目撃したからであり、私の思想はこれによつて打ち砕かれたのである……』と（魯迅「三閒集」序言）。

魯迅先生のこの言葉は、一九二七年に蔣介石が中国人民大革命を裏切つた後に、国民党の青年が共産主義を信奉する青年やその他の革命的青年を屠殺した情況について述べたものである。かくて魯迅先生は進化論的な見方を棄て、階級闘争の見地から青年を観察し、社会現象を観察し始めたのである。事実、こんどの右派分子の進攻とこれに対する反対闘争との過程にも、青年たちの間の立場の相違はきわめて鮮明にあらわれたのである。大多数の青年は右派分子に対し十分の憤りを感じ、断固として右派分子と闘つたが、反面において、林希翎や譚天栄のような若手のブルジョア右派分子もおり、これらの青年右派分子は党を仇敵視し、社会主義を仇敵視するデマ言論を公然と撒き散らしたのである。従つて青年には立場の問題はないなどとは、よもや言えないではないか？」

「こんどの右派分子の党と社会主義事業とに対する進攻は、『党の整風を援助する』という看板を高くかかげて、その下で行われたものである。彼らは一方で反社会主義的な反動行為をしながら、他方では口先で自分が社会主義の立場に立つていると宣伝した。たとえば章乃器は『私は党を自分の眼球と同じように愛護している』といい、羅隆基は『私の骨を焼いて灰にしても、どこからも反社会主義のたくらみなど探し出すことは出来まい』と言つた。また右派分子頑執中は摘発された時、人々に四種類の情況というのを説いて聞かせた。すなわち①善意の善言、②善意の悪言、③悪意の善言、④悪意の悪言の四つであり、自分の場合は②の善意の悪言であると説いた。これらの無恥狡猾な弁舌はもはや真面目に努力して反駁する必要もない。なぜならこんな弁舌を信じるものは誰もないからである。」

「だがここに人を迷わせ易い、そして暴露しておく価値のある一種の謬論がある。それは自分以外の、つまり他人の立場は理解しようがないという謬論である。つまり人々の立場、他人の立場はすべて『不可知』であるという謬説である。……私は、人々の立場は客

Declassified in Part - Sanitized Copy Approved for Release 2013/02/05 : CIA-RDP81-01043R001800060003-9

観的に判別できる。彼らの政治的立場は不可知ではないと考えている。なぜならそれは何ら抽象的で、捉えどころのないものではないからである。もし一般的な事物が総じて個々の特殊な事物の内面に存在し、事物の本質が総じて現象の内面に存在するというのであれば、人々の政治上の基本的な立場は、彼らの政治問題に対する態度の上に、彼らの政治問題についての言行のうちに、あらわれないはずがないからである。……毛沢東同志はすでにわれわれに対して香花と毒草とを判別する六つの政治的標準を指摘してくれたが、この六標準で人々の言行を具体的に検査すれば、社会主義の立場に立っているか否かの問題は、はっきり弁別できるのである。……当面の反右派分子闘争においても、人々が結局左派であるか右派であるかは、彼らの平常の言行、とくにこんどの運動中の言行をもととして客観的に判断することが完全にできるではないか？」

「しからば人々の行為の正否を判別する客観的な、真理に合致した標準があるだろうか？プロレタリアートの立場に立てと強調することが、『良心』や『公理』や『正義』に背馳する場合はないだろうか？われわれはなぜプロレタリアートの立場を語らずに、『良心』や『公理』や『正義』を是非判別の標準としてはいけないのか？……まず狼と羊の比喩を用いてこの点を説明しよう。もしわれわれが『良心』から出発するならば、いかなる悲惨事もこの世の中に発生することを望まない。またもし『公理』と『正義』から出発するならば、弱肉強食的なことは望むはずがない。かくてわれわれは狼が羊を食うことには絶対賛成できないのである。なぜなら羊が狼に食われることは十分悲惨でもあり、また不公平だからである。しかしこのような主張は一見何らの立場をも必要としないようであるが、実はやはり羊の立場に立っての言分なのである。なぜならもし羊を保護しようとすれば狼と闘争しなければならないからである。しかしわれわれがただ『公正』に狼のために思いをめぐらすならば、われわれはまた解決不可能な矛盾の中に陥るのである。なぜならもし、狼に羊を食わせないなら、狼はどうして餓死の運命から免れ得ようか？狼にいわせれば、たまたま餓死することは彼の『公理』と『正義』に反することではあるまいか？また餓死の運命は十分悲惨なことではあるまいか？従って、ここには狼にも羊にも両方によいという『公正』な道はないのである。……この比喩からはっきり看取できることは、矛盾した世の中で強いて矛盾を否認し、敵対的事物の存在する時に強いて敵味方の不分を主張することが、結局できない相談であるばかりでなく、きわめて有害であるということである。階級社会では、『良心』も『公理』も『正義』もすべて階級の烙印を押されるのである。たとえば労働者階級から見れば、他人の労働を搾取することは『良心』にも『公理』にも『正義』にも全く合致しないのであるが、資本家階級から見れば、これは完全に『良心』『公理』『正義』に合致するのであり、少しの非難にも当らないのである。かくて階級社会では、搾取階級の被搾取階級に対する関係が超階級的な『良心』や『公理』や『正義』に十分合致するように要求することは、あたかも狼に、羊に対して何らか『良心』『公理』『正義』といった原則を実行するように要求するのと同様に、困難かつ荒唐無稽なことである。」

「マルクス主義は、階級社会では、いかなる『良心』も『公理』も『正義』もすべて階級性をもつと考える。たとえば強きをもって弱きを挫ぎ、大をもって小を圧することに反対するのは、当然『正義』

を堅持するものといえそうだが、しかし階級的な立場をはなれてこのような反対をすることは、結局最も悪い馬鹿気たことをしでかすことになるのだ。敵味方のけじめもつけず、抽象的に『大をもって小を圧する』ことに反対するこれらの『善意』の人々は、過去において反動派が人民を圧迫していた当時には『正義』の精神を堅持して反動派に反対したが、革命が成功し、人民政権が反革命分子を鎮圧する段になると、またまた彼らは相変らず『正義』の精神を抱いて人民が反革命分子を『圧迫』するのに反対するのだ。彼らは、反革命分子に対しては一律に無原則的な『寛大』を実行すべきだと考えているのであるが、事実上これは虎を野に放ち、蛇を池に放すことを主張するに等しい極めて馬鹿気た危険なことなのである。瞿秋白同志はかつてソ連の作家ルナチャルスキーの『解放されたドン・キホーテ』を翻訳したが、その中でこの超階級的な『良心』『公理』『正義』の保衛者がいかに搾取者に利用されたかという故事を書いている。こうした超階級的な『良心』『公理』『正義』の保衛者は、いかにその『動機』が善良でも、また良心そのものは悪くはないとしても、しかし彼らは素朴すぎる誤りは免れない。彼らは社会闘争の客観的法則に通じていないから、自らいたるところで壁にぶつかることになるのである。こうした素朴で滑稽なドン・キホーテは、どんなに善良で、しかも勇敢でも、彼らの努力は単に人民の解放事業に真に有益な援助を与え得ないばかりでなく、いつも野心家に利用され、不本意な、人民に不利な悪事をいくた仕出かすことになるのである。」

「十八世紀後半の空想的社会主義者（オーエン、サン・シモン、フーリエ）は、大多数者の解放のために奮闘するという善良な願望を抱いていたといえるが、彼らは社会の歴史的発展の法則を知らなかったが故に、その善良な願望もついに実現できなかったのである。……社会の発展法則を科学的に研究せず、ただ一面的に、自分は大多数者のために奉仕するのだという主観的願望だけで事に当る場合、単に自分の目的が達成されないばかりでなく、時にはきわめて大きな誤りを犯すことにもなるのだ。……以上の分析から、われわれは次の二つの見方が誤っていることを知るのである。その第一は、『自分は社会主義を擁護する立場に立っているのであるから、自分の意見は必ず社会主義の利益に合致するし、当然受け入れられるはずだ』という考え方である。しかし事情はそれほど簡単ではない。たとえその人の主観的願望が社会主義の利益のためであっても、社会主義革命と社会主義建設の客観的法則を科学的に研究しなければ、その意見が正確であるか否かをどうして保証し得よう？若干のブルジョア知識分子は、いくたの誤った意見を出しながら、自分では社会主義に対し大いに益するところがあると考えているが、実際はただの主観主義的な自己満足にすぎないのである。

第二の見方は、プロレタリアートの立場には立っているが、長い間の鍛錬が欠けているから、足場がしっかりしていない人々の見方である。これらの人々は口を開けば『自分の立場の問題はとっくに解決済みだ』と言うが、……事情はそれほど簡単なものではない。プロレタリアートの出身でなく、地主や資本家やプチブルやその他の搾取に依存する家庭の出身者にとっては、問題はそれほど容易に解決するはずがないのである。人々は思想改造やいろいろな鍛錬を経て、立場の問題を基本的には解決するのであるが、しかも依然として、一定の情況の下では、立場の動揺をきたすのである。……

Declassified in Part - Sanitized Copy Approved for Release 2013/02/05 : CIA-RDP81-01043R001800060003-9

Declassified in Part - Sanitized Copy Approved for Release 2013/02/05 : CIA-RDP81-01043R001800060003-9

たとえば、民主革命の過程で立場の問題を解決していた人も、形勢が発展し、人々が社会主義に向つて前進する段になると、却つて停滞してしまい、立場が動揺し、甚しい時には急進中の列車から転落し、反動の道を行くということもある。昨日は土地改革を断固として擁護していたのに、今日は統一買付・統一販売にあき足らず、反対するといつた例がそれである。つまり社会主義革命の激流の中では、彼らの足はしつかり立つていることができないのである。

このほかに、もう一種類の人々がある。それは二つの革命（民主主義革命と社会主義革命）の根本的な相違を全く知らず、前者の見方で後者の問題に対処する人々である。これらの人々にとつては、立場の問題は『とつくに解決済み』なのではなく、いやそれどころか、おそらく問題は山積しているのであり、根本的に解決していないのである。」

「以上のほかに、次のような人々もいる。彼らは右派分子の進攻に直面して、曖昧模糊たる立場を示し、敵味方を弁別せず、訳の分らない気分に陥り、政治的感覚が遅鈍で、甚しいのは人民が右派分子に反撃しはじめた後にも無反応状態にあり、右派分子排撃は小つぽけな問題を大げさに騒ぎたてるものだと見なし、少しもこれに同情を示さない人々である。彼らは右派分子に対しよけいな『温情』を抱いていて、厳粛な闘争をしかけることには賛成していない。こうした人々の感情は、自覚した労働者や農民と比較すると大変な開きがある。たとえば多くの労働者が新聞紙上で葛佩琦の反動的な言論を見て、憤慨のあまり葛佩琦に間貫の火蓋を切つているのに、こうした労働者の行動を積極的に支持せず、ひどいのは釈然としないといつた態度をすら示している。また羅健敏同志（清華大学学生・共青団員）が黄万里（同大学教授）のデマ言論に反駁を加えた時にも、もちろん多くの同窓生の支持はうけたが、少数の党員および団員を含む若干の人々は、黄教授の『整風の積極性』に悪影響を及ぼすものだとして、むしろ羅健敏の批判を非難したのである。これでも分るように、インテリ青年の間には、二様の感情の差異、ないし対立が存在しているのである。」

「こんどの右派分子の進攻に際して、右派分子はいろいろな揺言をもつて共産党を呪咀罵倒した。たとえば共産党は私利私欲を旨とし、『党の天下』を目的とする小宗派であるとか、共産党員は『悪質ボス』『土百姓官僚』『小坊子、小比丘尼』だとか、『人間性がない』とか『悪いことは仕放題』だとか……多くの労働者・農民はこれを聞いて非常に憤慨し、インテリゲンチャの多くも実に憤慨したのであるが、しかしごく少数のインテリはこれを聞いても泰然自若としていたのである。彼らは右派分子に反撃を加えた労働者や農民の態度には『雅量が欠けており』『ひどすぎる』と認めている。このように、同じ問題に対し、二様の感じ方があるのも偶然ではあるまい。」

「われわれはもう一度、民主と集中、紀律と自由の問題について語ろう。多くのインテリ分子はこの二つの問題を解決する基本原則については理解しているのであるが、『感情』の上ではいつも偏向がある。たとえば彼らは口先では集中的指導の下における民主を承認しているのであるが、心の中では極端な民主を喜んでいる。口先では指導された自由に賛成しても、心の中では無制限の自由を望んでいる。口先では厳格な紀律を受け入れていても、感情の上では自分に『あまり多くの』紀律が加えられないことを最善とする傾きがある。これらの問題についても、自覚した労働者・農民その他の勤労人民とインテリ分子との間には、心理上の大きな開きがあるのであつて、甚しい場合は全く相対立しているのである。」

「次に『才』と『徳』の問題であるが、この両者は本来どちらを欠くこともできないのである。ここでいう『徳』とは、階級闘争の環境においては、何よりもまずプロレタリアートの立場、或いは人民の立場に立つ政治的資質のことである。私は、敵味方を分けず、正確な政治的見地のない人は、いかに『才』が高くても、実際には魂の欠けた人だと思う。若干のインテリ分子と立場の安定していない人々は、口先では『徳』が根本であると認めていても、心の中では『才』だけを重んじ、『徳』を重んじていないのである。……彼らの考えでは、現在は建設の時期であるから政治家は重要ではなく、長いあいだ政治的に鍛錬された古参の幹部などは、（今では）何らの使い道がなく、『才能』のある科学者やその他の高級インテリ分子は、たとえ反社会主義的な右派分子の懸念はあつても、十分『貴ぶべき宝』であるというのだ。彼らは幹部の培養に当つて政治的審査や政治教育を行うことに反対している。しからば問う。こうした見方こそブルジョア的な見方ではないのか？もしわれわれが幹部の選択・任用に当つて、彼らの政治的面貌を不問に附するならば、われわれが培養する幹部の多くは敵か味方か分らぬ人間であり、甚しい場合は反社会主義的な反動分子ですらもありうる。こんなことでどうして彼らに社会主義建設の事業に積極的に参加することを期待し得ようか？またどうして、社会主義の大建築が、彼らによつて侵害されず、くつがえされないと保証し得ようか？」

九、薛暮橋「社会主義生産関係内部の矛盾」（抄訳）

（学習 五七年第九号）

「農業と手工業と資本主義商工業との社会主義的改造が決定的な勝利をおさめてからは、わが国の国民経済における社会主義経済と非社会主義経済との間の矛盾は重要なものではなくなつた。そして社会主義経済内部の矛盾が逐次主要な矛盾となり、研究・解決を要する問題となつた。」

「社会主義経済内部の矛盾とは何であるか？ 生産力と生産関係との間の矛盾のほかに、社会主義生産関係内部に主として次のような数種類の矛盾がある。

第一＝全民所有制経済と集団所有制経済との間の矛盾。集団所有制経済は、労働人民が生産資料を共有するという基礎の上に打ち立てられており、そこには階級搾取がないから、それは社会主義的な性質の経済である。しかし集団所有制経済と全民所有制経済との間には、やはり本質的な差異があるのであつて、後者が労働人民全体の利益を代表しているのに対し、前者は主として一部の労働人民の利益を代表しているのである。

集団所有制の合作社は、単に生産資料を合作社の所有に帰するば

Declassified in Part - Sanitized Copy Approved for Release 2013/02/05 : CIA-RDP81-01043R001800060003-9

[illegible]

第二　全民所有制経済および集団所有制経済の中における集団の利益と個人の利益との間の矛盾。上述の二つの種類の社会主義経済の中で、集団の利益と個人の利益とは基本的には一致するのであるが、[illegible]

[illegible]

第三　国家と国営企業との間、および国営企業相互の間の矛盾。国営企業はすべて国家に属しているのであるから、各国営企業と国家との利益は完全に一致するのであるが、彼らの間にもやはり全体と局部、指導と被指導との間の矛盾は存在するのである。国家は各国営企業ができるだけ労働生産性を高め、コストを引下げ、国家のために一層多くの財富を生産し、一層多くの資金を蓄積することを要求している。また各国営企業は国家が定めた任務を完成するために、分業協力し、相互に連繋しながらも、必ず厳格な独立採算を実行しなければならない。だから誰も自分の造った財富を無条件に他の企業に譲り渡すことなどは望まないのである。従って彼ら相互の間にも、一定の程度の矛盾は存在しているのである。」

「わが国社会の生産力の発展の現在の情況の下では、単に上述のような数種類の社会主義経済内部の矛盾を消滅し得ないばかりでなく、社会主義経済と非社会主義経済との間の矛盾すらも、短期間に完全には消滅し得ないのである。手工業労働が広範に存在している間は、小商品経済は或る若干の業界内では依然として部分的な優越性を保っているのであり、それは生産者にとっても消費者にとっても十分に便利でありうるのである。（もちろん全体的にいえば、社会主義的な合作社経済の優越性は、すでに小商品経済をはるかに凌駕しているのであるが）。社会主義的な国営経済と合作社経済とが、人民の生活需要を十分完全に満足させ得ない現在の条件の下においては、こうした小商品経済を利用して、しばらくの間、国営経済と合作社経済とが賄い得ない『死角』を補填することは、国民経済の発展にとっても、人民の需要を満たす上においても、害は少く利が多いのである。もしわれわれが一定の範囲内で小商品経済のしばらくの発展を許すならば、それについて若干の小規模な資本主義経済が発生することもまた止むを得ないのである。事実、この二つの種類の経済要素（とくに小商品経済）は、目下のところなお部分的に存在しているのであり、今後相当長期にわたっても完全には消滅することがないと考えられるのである。」

「社会主義経済の内部に、上述のような各種の矛盾が存在している以上、矛盾双方の利益を調整するための若干の妥当な弁法を講じなければならない。これらの弁法のうち、最も重要なのは『等価交換』である。全民所有制経済と集団所有制経済との間の矛盾を調整するために、国家は『等価交換』の弁法を用いて、合作社の余剰生産物を取得し、合作社にその必要とする若干の生産手段を供給している。もちろんここでいう『等価交換』とは、現状は単に一般的な原則にすぎないのであって、具体的な実施過程においては、なおその他各方面の要求を考慮しなければならないのである。たとえば国家が農業生産合作社から農産物を買取り、工業品を供給する場合、工業品の価格をやや高くし、農産物の価格をやや低くして、この価格差を社会主義建設に必要な資金の蓄積に用いることもできるのである。だがこうした場合、国家は依然として農業生産合作社の利益を十分に考慮し、合作社が生産費を補償し、社員の必要な生活水準を維持し、そのうえ若干の剰余金をもって拡大再生産の資金とし、且つ社員の生活を一歩一歩改善することができるように保証してやらなければならない。もし国家が自分の資金蓄積ばかりを考えて、合作社の資金蓄積と農民の生活改善とを考慮してやらなければ、農業生産の発展はきわめて緩慢なものとなり、勢い工業の発展も急速な前進は不可能となるであろう。なぜなら集団所有制が優勢を占めている条件の下では、農業生産の発展は合作社および農民自身の努力なくしては、明らかに順調な実現は期しがたいからである。」

「全民所有制経済と集団所有制経済との中における集団と個人との間の矛盾を調整するためには、国営企業と合作社は必ず『労働に応じて給与する』という原則にもとづいて、職員、労働者および合作社員の労働報酬を支払わなければならない。こうした労働報酬は、農業生産合作社が部分的に実物の形式で支給しているのを除けば、一般にはすべて貨幣による支払いの形式をとつているのである。従つて国家はこの場合にも『等価交換』の弁法を堅持して、労働人民にその必要とする生活資料を供給し、彼らが取得する実物の数量が、彼らが当然とる権利のある労働報酬にぴつたり一致するように保証しなければならないのである。もちろん職員および労働者は、生産過程を通じて一部の資金蓄積を国家に供与するばかりでなく、流通過程を通じて更に若干の資金蓄積を国家に提供することがありうるのである（つまり消費品に対する間接税を通じて）。だが国家は職員および労働者の実質所得が、彼ら自身およびその家族の必要な生活水準を維持するのに足り、且つ国家計画に応じてその水準が一歩一歩高められるように保証しなければならないのである。」

「国営企業相互の間における物資の調発は、所有権の移動を意味するものではないから、一般的な商品交換とは同じものではないが、各国営企業はすべて一個の独立採算単位であるから、彼らの間の物資の調発も一般には必ず『等価交換』の原則を守らなければならない。独立採算は、各国営企業が活労働と死労働、すなわち労働力と原材料との消耗をできるだけ節約することを要求する。各国営企業が独立採算を十分遂行しうるためには、原材料の購入と製品の販売とに際して、これらの原材料および製品の含む社会的必要労働量を計算し、大体において社会的必要労働量どおりに（つまり価値どおりに）交換が行われなければならない。このような交換——等価交換——が堅持されてはじめて、各国営企業は正確な独立採算を行うことができるのであり、且つ進んだ企業をはげまし、後れた企業を鞭撻し、社会の財富を増加し、資金を蓄積する目的を達成することができるのである。」

「われわれの現在の社会制度は、基本的にはこうした具体的情況に適応しており、社会主義経済内部の各種の矛盾を調整することはできるのである。しかしそれだからといつて、矛盾の調整はすでに問題ではないとか、われわれの十分の注意を要しないとかいうのではない。われわれは経済政策と経済計画とを制定するに当つて、いつもこの問題に注意し、矛盾の二つの面を考慮し、いろいろな偏向を犯さないようにしなければならないのである。」

「次にもう一度いくつかの論点を列挙して、諸君の討論に供することとする。

第一に、社会主義経済の建設を急速に完成するためには、国民所得の中から一部の資金をはじき出して、重工業を優先的に発展させなければならない。だが重工業投資が多すぎれば、軽工業と農業の生産の増大を妨げ、人民の生活水準の引上げも比較的困難となり、全国人民の目先の利益との間に矛盾を生じ、同時に蓄積の分野でも国家の蓄積と合作社の蓄積との間に矛盾を生じるのである。もし国家が国民所得の中の可能な資金蓄積の全部、或いはその大部分を自己の手中に集中してしまい、合作社が拡大再生産のための資金をもたないことになれば、国家と合作社との間の矛盾が拡大するばかりでなく、勢い工業と農業の間の矛盾も拡大するのである。

国民所得の中の消費基金を労働人民の内部で分配する場合、工業と農業の生産の発展水準が異るから、『労働に応じて給与する』という原則を全国的な範囲で完全に実現することはまだ不可能なのである。農民と普通の労働者とは同程度に労働を提供しても、その報酬は一般にはどうしても後者の方が前者よりも高いのである。また同じ農業生産の領域においても、土地の瘠せた地区の合作社と土地の肥えた地区の合作社とでは、同じく一労働日当りの報酬にしても、後者は前者よりも高いのである。

社会の生産力の発展が、農業生産水準を大々的に引上げることができないうちは、このようなギャップを急速に消滅させることはできないのである。こうしたギャップの処理の仕方が適当でないと、労働者と農民の間に矛盾が抬頭する可能性があり、且つ異る地区の労働人民の間の矛盾が必ずわれわれの重大な注意を喚起することとなるのである。

第二に、社会主義経済は計画経済であるから、国民経済の計画性は一歩一歩高めなければならない。単に国営経済が国家計画に服従しなければならないばかりでなく、合作社の主要な経済活動もできるだけ国家計画の枠内に組みこまれなければならず、国家計画を通じて人民の消費品の供給を保証しなければならないのである。だが国家と合作社と労働人民との間には、上述のような矛盾が依然として存在するのであるから、われわれの計画管理は必ず異つた方法をとらなければならない。国家は国営経済に対しては直接計画の方法を採用することができるが、合作社経済に対しては間接計画の方法しか採用し得ないのである。国家と合作社との間には『等価交換』が行われなければならず、価値法則はまだ機能しているのである。われわれは工業品と農産品との比価、各種の農産品相互の間の比価を、それぞれ正確に把握しなければならず、比価が適当ならば国家計画は順調に実現する可能性があるが、比価が不適当である場合は、価値法則の結果、合作社の生産が国家計画に違反し、国民経済部門のバランスを破壊する可能性がある。中には、合作社の生産計画は国家が規定し、農産品の価格も国家が規定するのであるから、価値法則はすでに調節作用を発揮し得ないと考える人もあるが、事実はそうではないのである。すなわち国家の農業生産計画は間接計画であるから、どうしても価格政策の正確な運用を通じてその実現を保証しなければならず、また国家が農産品の価格を規定する場合にも、価値法則の起しうる調節作用を認めて、それを通じて農業生産を調節する目的を達成しなければならないのである。

社会主義国家の人民の消費総額（総購買力）は、国家計画によつて規定することができるが、消費品の種類は必ず人民自身に選択させなければならない。ところが人民の需要する消費品の種類は雑多であり、且つ各人の嗜好は異り、しかも常に変化する。かくて市場をきわめてうまく組織し、適当な政策を採用し、市場をして敏活に人民の需要を反映させ、適時に適当に解決してゆく必要がある。国家は人民の各種の生活需要に対する供給を保証しなければならず、人民が自分の需要を改変して国家計画に適応するように強制するようなことをしてはならず、むしろ国家計画を随時調整して人民の多様な需要に適応すべきである。

第三に、社会主義経済が計画管理の要件を果すためには、高度の集中性がなければならず、政府はどうしても強力な経済機構を設立して全国の経済活動を管理し、国家計画の貫遂を保証しなければならない。だがわれわれの経済管理制度は、高度の集中性をもつと共

Declassified in Part - Sanitized Copy Approved for Release 2013/02/05 : CIA-RDP81-01043R001800060003-9

Declassified in Part - Sanitized Copy Approved for Release 2013/02/05 : CIA-RDP81-01043R001800060003-9

に、高度の民主制をもち、これによつて国営企業と合作社と広大な労働人民との積極性と創造性を発揚しなければならない。国営企業は国家が直接掌握するものであり、企業の指導者は国家に対して責任を負い、厳格に国家の経済計画と経済制度を遵守しなければならないが、反面において、国家はまた国営企業に一定の程度の自治権を与え、一定の範囲内において企業の職員および労働者による民主的管理を実行させなければならない。

合作社は集団所有制の企業であり、国営企業とは本質的に区別すべきものである。合作社は社員に対して責任を負い、合作社の指導機構と指導人員は社員が民主的に選挙し、合作社の生産計画と作業制度は社員が討論のうえ決定する。国家は合作社が国家の法令に服従し、国家の法令が規定する任務（たとえば納税や供出など）を完遂することを要求しうるだけであり、合作社が区や郷の政府の支配に唯唯諾諾として聴従することを要求してはならず、強制・命令・一切合切政府の役人が合作社の仕事を代行するといつたようなやり方に対しては、断固たる闘争を行わなければならないのである。」

「以上は社会主義経済内部の矛盾から発生する若干の具体的問題と、これらの問題を解決するためにとるべき方針を指摘したものである。現在、国内外の学術界には、これらの問題について容易ならぬ混乱した思想があらわれている。若干の同志は、社会主義の基本的な経済法則や、計画的・比較的発展の法則などが、社会主義経済における一切の問題を(自動的に)解決しうるものであると考えている。彼らは社会主義経済にまだ内部的な矛盾が存在していることを認識せず、或いは矛盾の主要な面（国家の面）だけを見て、その他の面を見ていない。その結果、国家の経済建設だけを強調して人民の生活の当然あるべき改善を軽視したり、計画管理だけを強調して価値法則の起しうる作用を軽視したり、指導の集中性だけを強調して民主的な管理を軽視したりしている。これは教条主義的な性質の誤りであり、その結果主観主義と官僚主義の生長と発展をたすけ、政治上、経済上の甚しい困難をもたらす可能性が強いのである。」

「他面において、最近教条主義に反対する過程に、もう一つの誤つた傾向があらわれている。彼らは矛盾の主要な面と第二義的な面とを取りちがえて、企業の、そして個人の利益を第一位におき、国家の、そして集団の利益を第二位においている。彼らは社会主義国家は経済活動に『干渉』してはならず、国営企業を完全に職員および労働者に引き渡して自己管理せしめ、市場の需要に応じて自由に生産させ、自由に発展させるべきであると考えている。かくては事実上国家計画の主動性を放棄し、全民所有制の経済を集団所有制の地位に引下げ、ないし接近させるものである。これは右傾機会主義的な性質の誤りであり、その結果は国民経済の無政府状態をひき起し、生産を不安定ならしめ、前進の方向を失い、分配を労働に応じて給与するという原則から離れさせる可能性があり、或る若干の企業は甚しくも公の犠牲において私を利し、資本主義的な経営思想を発展させる可能性すらあるのである。」

「われわれは社会主義経済の法則についての研究は、目下のところまだ模索しはじめたばかりの段階にあると考えている。われわれは社会主義経済という大建築物の僅かに外面だけを認識したにすぎないのであつて、まだその内部には入り込んではいない。もし一歩を進めて社会主義経済の法則をきわめようとするならば、この経済の内部的矛盾、すなわち生産力と生産関係の矛盾、生産関係における二つの種類の所有制の矛盾、集団と個人の矛盾、全体と局部との矛盾などから出発して、生産、分配および拡大再生産の全過程を分析しなければならないのである。……そして社会主義経済内部の矛盾をまじめに研究し、一層深く突つこんで経済発展の法則を探し求め、かくしてはじめて教条主義と右傾機会主義とに反対する二つの戦線の闘争において、決定的な勝利を取得することができるのである。」

一〇、肖　雲「当面の農村における人民内部の矛盾についての若干の認識」（抄訳）

（学習　五七年第一〇号）

矛盾があらわれている主要面

「第一＝国家と合作社との間の矛盾」（この部分は薛暮橋の別掲論文と概ね同内容であるから訳出を省く――訳者注）。

「第二＝合作社と社員との間の矛盾。これは主として社の蓄積と社員の消費、集団生産と家庭副業生産、集団の需要と社員の日常生活需要などの諸面にあらわれている。たとえば去年の初めに若干の社は分配問題を軽視し、分配の仕方がまずかつたし、他の若干の社は社の蓄積面を偏頗に重視したため、大衆の不満をひき起した。ところがまた或る若干の社は『少く控除して多く分配する』という原則を一面的に理解し、保留すべき積立金を保留せず、控除すべき生産費をも控除しなかつたため、今年の生産資金に不足を来すという影響を招いた。

またたとえば、去年若干の社は基本建設をやり過ぎて、恒久的な利益と目先の利益との適当な割り振りを誤つたため、去年の収入分配に影響を与えた。さらにまた去年の上半期に多くの社は生産・経営の上で集中を強調しすぎ、何から何まで合作社が処理し、労働力の管理も統制倒れに陥り、社員は『一年中社内にしばりつけられていた』ため、生産の増加と社員の収入増に不利な影響を及ぼしたばかりでなく、社員の生活にも若干の不便をもたらした。もちろんこの反面、家庭副業を強調しすぎる結果、集団生産がさつぱり動かなくなるということもありうるのである。

なお生産の配置を考える上で、社員の日常生活の需要と食生活の習慣とをほんのちよつぴりしか考慮に容れなかつた社もある。高生産作物を提唱すれば小雑糧（粟や高粱）を顧みない。多くの社は社員の燃料問題の解決を生産企画に組みこまず、大した問題ではないと考えたので、その結果多くの地方では今春になつて、柴草の不足が普遍的な問題となつた。もちろんこの面においても、逆に大衆の嗜好と大衆の一時的な需要を強調しすぎて、全体の利益と恒久的な利益とを軽視することもありうるのである。」

「第三＝社員相互の間の矛盾。この関係で当面比較的顕著な問題となつているのは、一つは貧農と中農との間の関係の問題、もう一つは生産隊と生産隊、村と村との間の関係の問題である。合作社建設後、共同に向上し、共同にゆたかになつて行くという基礎の上に

Declassified in Part - Sanitized Copy Approved for Release 2013/02/05 : CIA-RDP81-01043R001800060003-9

Declassified in Part - Sanitized Copy Approved for Release 2013/02/05 : CIA-RDP81-01043R001800060003-9

おいて、貧・中農の関係は明らかに過去に比べれば団結が一層かたまり、主要生産手段の公有化に伴つて貧農と中農とのけじめも漸次なくなつてゆくのであるが、一定の期間内においては、彼らの間に依然として異る経済上の利害が存在し、思想上にもなお一定の差異が存在するのである。

たとえば合作社の建設に際しては、生産手段の処理について、異る利益と異る意見が存在し、分配問題の上では、土地報酬が取消され、労働に応じて分配するという原則が実行されるので、中農は概ね過去に比べて若干収入が増加するということもありうるのであるが、富裕中農のうち従来生産条件がとくによかつたものは、社の生産水準が彼らの過去の生産水準に及ばないので、若干の収入減を来すものすらありうるのである。こうした結果彼らの間に、合作化の道に対する或る種の懐疑と動揺が自然起つてくることになる。

生産隊と生産隊、村と村との関係の問題は、大規模な合作社の中で比較的顕著にあらわれている。数百戸の農家を包含する連村大合作社は、たしかに優れた点もある。たとえば数カ村共同で比較的大規模な農田水利建設を行うとか、多角経営を発展させるとか、村と村との間の飛び地問題を解決するとかいつた点では、たしかに便利なのである。しかしそのうちの若干の村が生産と経済の条件において格別すぐれているような場合には、入社後労働に応じて統一的に分配されることになるので、従来収入の少かつた貧窮村は依然増収になるが、従来収入の多かつた富裕村は割損になるのである。

たとえば河北省武安県の『伯延連村合作社』にそうした現象があらわれた。同社の楊二荘（村名）は、一昨年に比し昨年の収入は八一%増加した。統一分配の結果他村から同村に入つた現金は同村の純収入の三八・三%に相当し、同村社員のほとんど全部が収入増となつた。ところが反面、同社の北安荘（村名）では、社員の三八・七%が収入増を見なかつた。この村はもし単独で経営すれば、統一分配の場合よりも三一・三%だけ多く収入を得ることができるのである。こうした情況は、もし適当に調整されなければ、自然生産隊と生産隊、村と村との間の団結に影響することとなるのである。

社員と社員との間には、自覚の程度に差があるので、進んだものと遅れたものとの間の矛盾があらわれている。こうした矛盾は、合作社の内部では長期間存在することとなろう。また青年農民と老年農民との関係、社員の家庭関係などにも、社会制度の変革に伴つて、若干の新しい変化や問題があらわれている。」

「**第四＝社員と社の幹部との間の矛盾**。これは合作社内部の突出した問題である。上述の多くの矛盾は、往々にして社員大衆と社の指導者との間の矛盾を通してあらわれてくる。

合作社の幹部は、一般にはいずれもある程度の実際闘争による鍛錬を経ており、自覚の程度も比較的高い。彼らは積極的に大衆を動かし、組織して、合作社を樹立し、大衆に選ばれて社の幹部となつたのである。彼らは社全体の利益のために営々として仕事に当つている。従つて全体的にいえば、彼らは大衆の利益を代表し、且つ大衆から支持されている。しかし彼らと社員大衆とは、社内での地位が異り、社の全体の利益と局部的な利益、恒久的な利益と目先の利益、社の集団的な需要と社員の生活需要などの問題についての見解や態度が、往々にして異るので、根本的には一致しているのであるが、やはり両者の間にあれやこれやの矛盾がある。とくに若干の幹部は、仕事に際して大衆路線を心得ておらず、大衆と団結し且つ大衆にたよつて困難を克服するという点で欠けるところがあり、事に当つて大衆に相談せず、甚しい場合は独断専行、強制命令を事とするので、こうした矛盾をますます拡大することになるのである。

社の幹部の生活は、社からの補助手当を受ける必要があるが、機構が尨大で、幹部が多すぎ、補助手当の支払面が広すぎ、少数の幹部の報酬が高すぎる社もあるので、これがまた大衆の不満をひき起している。なおごく少数の幹部は、私利私欲、公金流用、汚職腐敗などで、一層大衆の不満の的となつている。」

矛盾の性質と根源

「上述のような一切の矛盾が起るのは、階級的利害の根本的な衝突の結果ではなく、正しい意見や態度と誤つた意見や態度との矛盾の結果であり、或いは局部的な性質の利害の矛盾の結果であつて、すべて根本的利益が一致している基礎の上に発生する非対抗性の矛盾なのである。これは人民内部の矛盾であつて、敵味方の矛盾とは厳格に区別しなければならない。そして矛盾の発生の基礎からいうならば、これらの矛盾はいずれも社会主義社会の生産関係と生産力、上部構造と経済的基礎との間の矛盾のあらわれなのである。」

「当面の農村に存在する実情はまさに次のようなものである。

第一に、われわれは農業機械が欠如しているという条件の下に農業合作化を実現した。農業の技術状況は立ち遅れており、基本的にはまだ手労働生産の実情にある。かくて合作化の実現後、農業生産は逐年増大してはいるが、このような技術条件の下では、農業生産に一層高い発展テンポを要求することは不可能である。従つて国家の建設資金の蓄積と農民の生活の改善とは、客観的に一定の限界に制約されている。同時に、目下の合作社の平均生産水準は、まだかつての富裕中農（ないし富裕村）の生産水準に追付き、追越すにはいたつていないので、貧農と中農との間（および貧村と富村との間）に、一時的、局部的な利害の矛盾が存在することとなるのである。

第二に、合作社の制度は類いまれな優越性をもつてはいるのであるが、新しい制度がしつかりしたものとなり、完全なものとなるには、一定の過渡期が必要であり、目下のところ生産と分配の各環節にどうにもならない若干の欠陥が存在しているのである。同時に、制度自体は万能なものではなく、どのような良い制度でも、人々がその制度を運営するに当つて、いかなる間違いをも犯さないということは保証しがたいのである。現在、農業生産合作社の内部に、経営管理の水準が生産発展の需要に立ち遅れているという現象が、比較的普遍的に存在しているのは、つまりこのような事情の結果なのである。

第三に、社会制度の変化がきわめて広範で、深刻で、急速であつたため、社員大衆や社の幹部の中に、思想上、習慣上、一時的にこの変化について行けない人々が数多くいることもまた理の当然である。幹部の仕事の方法や態度の上に多くの問題があり、また社員大衆の労働や公共財産に対する対処の仕方に若干の小生産者的な、立ち遅れた思想習慣が残つているのも、結局、社会の意識が社会の存在の変化に立ち遅れていることの現われなのである。

第四に、新制度の下には、もはや階級的な圧迫や搾取は存在せず、人々はお互いにみな同志的な互助共働の関係にあるが、生産過程においてはやはり適当な分業がなければならず、人々はそれぞれ

Declassified in Part - Sanitized Copy Approved for Release 2013/02/05 : CIA-RDP81-01043R001800060003-9

各種の異る生産部門、労働組織、作業ポストに配置されるので、問題の観察や処理に当つて、きわめて容易にそれぞれの異つた部署に制約され、そこから正しい意見と誤つた意見、正しい態度と誤つた態度との矛盾が発生するのである。こうした矛盾は、往々にして指導上の官僚主義や幹部の強制命令的な態度によつて、一層極端なものになつてゆくのである。」

農村における人民内部の矛盾を正しく処理せよ

「昨年上半期、農村の生産関係が根本的に変化し、古い矛盾がすでに概ね解決し、古い問題がすでに過去のものとなると、多くの同志は多少とも『万事OK！』という気持になり、『合作化後あらゆる仕事はすべてうまく行つている』と考え、新しい矛盾、新しい問題、新しい困難については認識不足の実情にあつた。多くの同志は実際上、国家と合作社と社員個人との間に、根本的な利益は一致していても、なお一定の矛盾が存在していることを真に認めず、また社員と社員の間、貧農と中農の間、指導者と大衆の間、および人々の思想・認識の上に、まだあれやこれやの矛盾が存在していることをもまじめには注意するに至らなかつた。そのため彼らはこれらの矛盾を自覚的、主動的に調整することができず、農村の政治工作を普遍的にゆるがせにし、官僚主義、命令主義、および簡単化の作風を、いたるところ伸びるにまかせておいた。」

「ところが昨年下半期、秋の収穫が終ると共に、多くの矛盾が分配問題を通していよいよ表面化するに至つて、多くの同志はあわてふためき、しくじりをやつてのけたのである。一部の富裕中農や地主、富農、資本家分子共が、『合作化に優越性などない』とか『農村は全く駄目になつてしまつた』とか大声で騒ぎ立てるに及んで、わが同志諸君の中には、問題をごまかしたり、一緒になつて騒ぎまわつたり、意気消沈したり、『道理が合わないから勇気が出ない』と感じたりして、この滔々たる弊風に直面して、頭すらもあげ得ない実情に陥つたものがあつたのである。これはつまり、知らず知らずのうちに、右傾的な立場に立つて、一切を評価した結果なのである。

「昨年六月公布された『高級農業生産合作社模範規約』、同年九月の『農業生産合作社の生産指導と組織建設の強化に関する指示』、同十一月の『農業社の秋収分配に関する指示』、今年三月の『民主的に合作社を運営するための数個の事項に関する通知』、およびその他の関係政策・指示の中から、次の諸点を看取することができる。

第一に、国家と合作社と社員との三者の間、および社員と社員との間（主として貧・中農の間）の利益関係を処理するに当つては、党は『統籌兼顧』（統一的な計画の下に各部分を考慮する）という原則を強調し、且つ税収政策、価格政策、食糧政策、計画システム、合作社の生産経営・労働管理および分配原則などの諸面において、一連の具体的措置をとつている。

第二に、『民主弁社』（合作社の民主的な運営）と、『勤倹弁社』（合作社の勤勉節約を旨とする運営）との方針を規定し、社の民主生活を健全にし、官僚主義、命令主義に反対し、仕事を通じて大衆路線を堅持すべきことを強調している。民主的運営に関する三月の通知の中では、農業社が定期に財政収支を公開すること、社と隊とは問題を決定するに当つて大衆と相談しなければならないこと、幹部は生産に参加すべきこと等を一層具体的に提起している。これは幹部と大衆との関係を改善し、幹部と大衆との団結を緊密にする上に重大な機能を発揮するのである。

第三に、農村における政治思想工作を強調し、社員と幹部に対し不断に愛国主義と集団主義の教育を施し、彼らを導いて、局部的な利益と全体の利益、目先の利益と恒久の利益との関係を正確に認識させ、『大河に水がなければ小河は干上り、大河に水があれば小河は満つる』という道理を知らしめなければならぬと指摘している。

われわれは人民内部の矛盾を正しく認識し、且つ中央のこれらの政策・指示をまじめに貫徹し、上述の若干の具体的方法をとつて農村人民の内部的な矛盾を調整しさえすれば、必ず広大な農民と幹部の極まりない積極性を動かし、農村の社会主義事業を大々的に推進することができるのである。」

二、祥　瑚「二つの方法、二様の効果」（抄訳）

（政治学習　五七年第五号）

揚前農業社のストライキ

「去年の年末、広西省玉林県揚前郷の揚前農業社で社員のストライキ事件が起つた。社員はなぜこんなことをしたのか？第一は食糧分配の不公平であつた。社員の自家用食糧の分配には甚しい懸隔があつた。第二は帳簿の不公開であり、社の幹部に汚職行為があつた。第三は社員の小使銭が欠乏していたのに、幹部が社員の手持現物を現金に換えてやることを拒否したことであつた。社員はこの問題を不満とし、連名で文書をもつて県の法院に告訴したが、何らの回答も得られなかつた。その後数回、県区に解決を要求したが、やはり目的は達しられなかつた。社員は代表を派遣して、それぞれ県人民委員会と党の県委に陳情したが、これまた何らの結果も得られなかつた。かくて社員の不満はますますつのり、一部社員のストから全社員のストへ発展した。県区の幹部は真相を調べようともせず、横暴にも悪質分子の撹乱行為と認めて、ただ社員の逮捕を要求し、ぐずぐずして有効な措置をとらなかつた。今年一月一七日、社員は強引に倉庫から六〇〇キログラムの穀物を担ぎ出した（当時倉庫には社員に分配すべき穀物の三〇％があつた）。幹部はこの結果さらに若干の社員を逮捕し、幹部と大衆の関係は完全に悪化し、問題は暗礁に乗りあげた。

東営農業社の食糧騒動

「河南省新郷県興寧郷の東営農業社では、今春の生産運動中、いくたの社員の食糧騒動が連続的に起つた。一番忙がしい春耕の季節に社員の出勤率は八五％から五〇％に低下した。社の幹部のある者はあわてふためいて為すところを知らず、中には大衆にくつついて

三、王惟中「党と知識分子との関係について」（抄訳）

（人民日報 五七・四・二九）

（注） 中共党上海市委が召集した「高等教育界座談会」における発言。談話者の王惟中は上海財経学院教授である。

「私共は共産党を熱愛しているが、従来学校内の党組織とはどうもうまく行かず、学校を換えようかと思ったこともある。私はいつも感じているのであるが、年班の教授の中には次の三種類の人々がある。

① 指導者（共産党員）の意見に対しては唯々諾々と従い、その故に「進歩分子」「積極分子」の中に数えられてはいるが、肚の底では何を考えているか分らないといった人々。

② 表面ではうまいことをいい、陰ではブツブツ不平を言う連中。この手合いは非常に多く、言ってみれば狡猾な連中である。

③ 心に思っていることは何でも言い、仕事は一生懸命やり、しかも立派に仕遂げるが、意見があれば何でもいうので、人には喜ばれない。こうした人々は『頑固派』ともいえようが、数はきわめて少く、私自身も総じてこうした『頑固分子』の一人なのである。」

「党と知識分子との関係になぜ問題が起るかといえば、私は次のような原因がありうると思う。

第一に、若干の同志の指導方法が知識分子の特性にマッチしていないことである。知識分子は何よりもまず体面を重んずる。他人に面子を無視され、顔をつぶされることは、彼らにとっては殺されるよりも辛いのだ。……彼らがちょっと不正確なことを喋り、ちょっと欠点のある文章を書いたからといって、直ぐにその思想が反動的であるときめつけられるならば、彼らは悶死もしかねないのであり、ほとんど幾晩も眠れないのである。知識分子のもう一つの特性は、自分の研究の成果を重視するということである。彼らにとって研究の成果は一生の心血を注いだものであり、自分の子供よりも大切なのである。自然科学分野の人はまだいいが、社会科学分野の人は、やり方が悪いと簡単に反動のレッテルを貼られる。これは全くやり切れない！私はかつて全体主義（ヘーゲル右派の学説に近いもの）を扱っていたことがあり、思想改造の時に、一再ならず自己批判して、あまり深入りはしていなかったと弁明したのであるが、誰も聞きいれてくれなかった。実は聴いている人たちが、何のことか分らなかったとも考えられるのであるが、私の辯解はひどく締めつけられ、私の研究の成果は一概に抹殺されてしまった。何たる傷心事であろうか！ヘーゲルは唯心主義者ではあるが、彼にもいいところがあり、その思想には『合理的な要素』もあるのだ。

第二に、教条主義と思想の自由との矛盾である。きわめて多くの学術思想上の問題が、何れも反動思想というレッテルを押しつけら

れているのだが、この道理を認めることのできない実情にある。右派
思想というものは圧迫することのできないものである。面と向つて
は『その通り』と承認しても、一歩門を外に出れば『そんなことが
あるものか』と言い出すこともできるのだ。これではいけな
い。やはり彼の理屈は十分に[illegible]ならないのだ。

第三に、[illegible]ことである。思想教育の
際に、[illegible]、十中八、九[illegible]
の学生である。[illegible]
[illegible]。」

「以上の情況は[illegible]について報告する[illegible]であ
り、[illegible]、とくに『百家争鳴』の方針が出されてか
ら後には、情勢は完全に一変した。[illegible]
されるようになり、学生からも排斥されるようになり、思想的に
排撃され、物質的にも住居、給料、副教授の地位、会議出席の際の
車の使用など、何から何まで制限され、[illegible]
い。」

「しかし現在ではすべて問題はなくなったといえば、そうではない。
過去の誤りはまだ完全には是正されていない。……反革命粛清の副
作用もまだ完全に是正されたとはいえない。現在、表面的には[illegible]
気が流れているようではあるが、実は[illegible]、[illegible]
ない情況にある。もしそうでないとしたら、なぜ言いたい
ことも思うように言えない人がいるのか。われわれの学校には一〇
〇余名の英文教授がいるのに、なぜ極く少数の人しか見られない
のか。」

「[illegible]の方法は、[illegible]に対する党の政策と、百花斉放・
百家争鳴の方針をしっかりと貫徹することである。具体的な措置と
しては、党員と非党員とが個人的に[illegible]することである。親
しい友達になるよう努力すれば、[illegible]、団結・
改造もできるであろう。[illegible]
[illegible]
[illegible]。」

「党の指導について、もう一つ非常に重要な点がある。それは部
下から一方的に報告を聞くだけでなく、非党員の意見をもっと
多く聞くことだ。[illegible]
[illegible]。二、三の問題を
[illegible]
[illegible]
[illegible]
[illegible]――。[illegible]
くし、[illegible]ことも大いに有用である。」

「学術研究上の問題については、[illegible]
ることを提案する。各学派が同時に講義し、学生は自由に批判選択
させるべきだ。[illegible]、すぐに講義
して学生に聞かせるべきだ。[illegible]。学校
ではなるべく多く学術討論会や座談会を開くべきである。[illegible]
[illegible]、もっとよく討論する必要がある。」

×

×

一三、人民日報社説「労働者・職員の騒動について」（抄訳）

（人民日報　五七・五・一三）

最近ある企業の中で一部労働者・職員大衆が請願あるいはストライキに類する事件を起した。こうした事件は発生件数が極めて少なく、その範囲もはなはだ狭いものではあるが、われわれは大いにこれを重視し、かつその中から人民内部の矛盾を処理する正しい方法を学習しなければならない。

わが国では労働者・職員が主人公であって、企業の指導者は労働者階級が指導する国家を代表して、企業を管理しているのである。従って指導者と労働者・職員との根本的利益は一致するものであり、その間には外部的な衝突を招くような対抗性の矛盾は存在しない。彼らの間にも当然正しい意見と誤つた意見の矛盾、局部的利益と全体的利益の矛盾、眼前の利益と永遠の利益との矛盾というものはある。しかし、これらはいずれも人民内部の矛盾であり、「団結―批判―団結」という方法で、また完全にこの方法だけで解決すべきものである。そうであるのに、何故スト請願に類する事件が発生するのであろうか？

こうした事件を起した原因を分析すると、次のような結論を得ることができる。問題を起した場所は、大部分が官僚主義のひどい所であり、労働者や職員が「団結―批判―団結」という正常な方法で問題を解決できなくなつて、事件の方向へおしやられたのである。

労働者・職員が事件を起したのはすべて切実な利益問題からである。例えば賃金問題、仕事の配分問題、生活問題等がこれである。これらの問題は本来解決の困難なものではない。労働者・職員の要求に対しては、それが合理的であり、また実現できるものであればすぐ処理し、不合理であり、実現できぬものであればはつきりとそう云えばよい。そうすれば事件を起すまでのことはないのである。しかし同志の中には官僚主義の風習に染つて、問題を複雑にしてしまうものがある。合理的であり、実現できる要求も官僚主義のために大衆の苦しみを自分自身の苦しみとする感情に欠けて、これを処理する気がなく、不合理な、実現できない要求に対しても、官僚主義のために大衆と腹蔵なくはつきり話すことをせず、はなはだしきは、大衆に対して役人風を吹かせたり、うそを言つたりするのである。大衆と重大な利害関係のある問題でも、指導者の言行の不一致や処理の不公平がある。あらゆるこうした弊害がすべて大衆の重大な不満を引き起すのである。

あれこれの官僚主義の誤りは、すべて直接に大衆の利益と衝突するものである。しかし大衆は指導者の官僚主義に対して不満があるといつて、ただちに騒ぎ出したのではない。通常はやはりまず意見を出し、壁新聞に発表し、上部に投書するなど「団結―批判―団結」という方法で解決することを希望しているのである。この時、指導者

がもし頭を少しはっきりさせて、真に大衆の意見をきき入れて、自分の工作に対してまじめに検討をし、誤つておればそれを認め、改め、誤つていなければ大衆に対してていねいに弁明するならば、問題は雲散霧消してしまうのである。しかし官僚主義者に出くわすと状況はむずかしくなつてしまう。彼らは自分に反対の意見が耳に入ると、一種の条件反射を起し、こうした反対意見を出すものは「思想的落伍者」のごとく思い、はなはだしきは何か不穏当な考えを持つもののごとく考えて、一向自らを反省しようとしないのである。彼らは意見を出したものに対しては鄭重あるいは感謝するどころか、かえつていろいろな方法で打撃を与えようとするのである。かくて、「団結—批判—団結」という方法で問題を解決しようとする門は固く閉ざされ、大衆は事件に立ち上るより方法がなくなるのである。

それでは大衆が事件を起した時はどのようにして解決すべきであろうか？　禁止すべきものなのであろうか？

極めて明らかなことであるが、禁止という方法は正しくない。騒ぐのを禁止しても決して事件の起る矛盾を解決することはできず、かえつてこうした矛盾を激化する可能性があるものである。われわれは問題を起すことを主張するものではない。人民自身の国家の中で問題を起すということは、いずれにしても人民にとつては損害である。しかし問題の起つた以上はその問題を利用して矛盾を解決し、官僚主義を克服し、指導者を教育し、大衆を教育すべきである。

大衆が事件に際して提出した要求に対しては、問題の起きなかつた時と同じ原則を採るべきである。すなわち合理的であり実現できるものはそのように処理し、不合理であり、または合理的ではあるが、現状としては実現できないものはそのようにはっきり言うことである。問題を起したからと云つて拒絶すべきでない要求を拒絶することもいけないし、当然応ずべき要求に応じないのもよくない。

しかし、一層重要なことは、大衆に対して指導者の是非をはっきりすることである。上述したごとく、大衆が問題を起したことはいずれにしても指導者の誤りである。指導者は故意に誤りを続けるのでない限り、勇敢に、あつさりと大衆に向つて自己の誤りを認め、かつまじめに誤りを改め、官僚主義を克服する具体的な方法を提出すべきである。これが問題を解決する主要なかぎである。

勿論大衆に誤りがあるのであれば、同じく指摘すべきである。事実の証明する通り、大衆は道理をわきまえている。大衆の誤りに対しては説明さえ正しければ、大衆は喜んで承認するものである。もし大衆の中に不良分子がいて、故意に風波を立てようとするものがあつても、大衆は彼らの真の面目を見分けるものである。

事件は矛盾を解決し、官僚主義を克服し、指導者と大衆を教育できる。このことから、問題を起すということは良いことではないが、またよい面も持つていると云える。しかし、話をもとに帰すが、人民自身の国家で、人民自身の企業の中で正常な状態では、問題というものは本来事件を起さなくても解決できるものであつて、事件を起すことによつて解決すべきものではない。企業の一切の指導者はいずれもこれらのスト、請願事件の中から教訓を得、自己の工作を改善して同様事件の発生を避けねばならない。

同様事件の発生を避けるためには、まず官僚主義を克服しなければならない。官僚主義を克服するには企業内の民主管理を拡大し、大衆の監督を強化することが不可欠である。この問題についてはわれわれは別の機会に討論するつもりである。よい制度があつても、その上によい工作方法を欠くことはできない。企業指導者の工作方法の面でわれわれは次にいくつかの初歩的意見を提出して見たい。

第一、かみしもを脱いで大衆の中へ入つて行き、大衆と苦楽を共にせよ。指導任務につき、指導活動を始め、大衆と異なつた地位に立つた時、最も忌むべきは大衆から離れ、大衆の生活状況や思想状況を理解しないことである。指導者は終始大衆と連携することに注意し、大衆の上にあつて大衆を指導するのでなく、大衆の中に入つて大衆を指導し、大衆の苦しみに関心を持つだけでなく、大衆と苦楽を共にするならば、大衆はこのような指導者に満足を感じ、大衆の意見も随時指導者の耳に入り、多くの溝ができることはない。

第二、労働者大衆を身うちと思え。多くの指導者同志は苦しみを持つている。それは何か？明らかに状況極めて困難であり、実現不能であるにもかかわらずそれを口にできぬことである。明らかに実現できない事をかえつて申請通り許可したり、明らかに困難があるのにかえつてすべてうまく行つていると言つたりするのである。その結果、状況は逆に悪化し、大衆はだまされたということになる。事実また彼らをだましたのである。何故困難を大衆に訴えないのか？困難があればその通り話し、できないことはできないと言えばよいのである。労働者・職員は身うちである。彼らを身うちのように考え、何かあればそのすべてをさらけ出せば、大衆は道理をわきまえておつて、何か考え出してくれるものである。多くの労働者・職員は住居が欲しいと申請していたが国家に困難があると知つて自分の申請を取り下げたではないか。多くの技術工は仕事がなくなると進んで簡単な仕事をやつたではないか。

第三、謙虚慎重であり、進んで反対意見をきけ。旧社会のことわざに「天下に間違つた親はない」ということがある。現在同志の中には大衆の前で「天下に間違つた指導者はない」というような態度をとるものがある。しかし事実はこれと反対に、天下にどんな誤りも犯さぬ指導者はいない。賢明な指導者は誤りを犯すことが少ないか、大きな誤りを犯さないですますことはできる。そのためには常に反対意見をきいて自己の下した決定の中の誤りを発見して随時訂正して行くことが肝要である。反対意見というものは会議の席上公開されたものであろうと、影でこそこそいつているものであろうとすべて貴重なものである。反対意見が正しければそれはまさに指導者が誤りを修正することを助けるものであり、反対意見が誤つていても、それなりに大衆のある程度真の思想状況を反映しているものであるから、対症療法を行う上に何の不都合もあるはずはない。

社会主義社会の制度は階級を消滅させ、生産力を古い生産関係から解放し、われわれの企業に極めて生き生きとした生命力を与えるものである。数年来、わが国の生産と建設は極めてすみやかな発展を遂げたことは、正にわが国の社会制度の優越していることを証明しており、またわれわれの企業内では指導者と労働者・職員との関係も一般に正常であることを証明している。われわれは、民主を発揚し、指導者と大衆の連携を強化するならば、官僚主義を克服して社会主義企業の内部矛盾を有効に解決できると信ずる。かくて、労働者・職員大衆の意見は十分に随時「団結—批判—団結」という方法で正しい解決を得て、かつ積もりつもつて問題を爆発させることもなく、労働者・職員の積極性は十分に発揮され、社会主義建設事業も必ずや一層迅速に発展するであろう。

Declassified in Part - Sanitized Copy Approved for Release 2013/02/05 : CIA-RDP81-01043R001800060003-9

第三　右派分子の言論

一、章伯鈞・中共統戦部主催民主人士座談会における発言（五七・五・八）（抄訳）

（人民日報　五七・五・九）

今度の会で、次のようなことをいつたものがある。ここ数年らい一部の民主党派のメンバーは、国家の仕事のなかで十分なはたらきをしていないことはたしかである。かれらは能力がありながら、条件がないのである。たとえば、ある機関の計画科長は、党員でないがために、本来ならばかれが参加すべき、国家計画委員会主催の関係会議に参加することができず、ひじように苦しんでいる。これまで留学生の選衡、学校にのこす助手など、いずれも政治条件をまつ先に考察するので、能力あり、専門長所のある一部の人が、経歴が複雑であるとみられて選に入らず、党員でない人は、外国に行つて勉強する機会がすくない。党員でない幹部が抜擢をうけることはひじように難しく、党員は昇進がはやく、まるで党員だけが能力あり、方法があるかのようである。

次のように言つている人がある。地位、権限、責任の三者は不可分のものである。党員でない人が地位と権限をもつようにするためには、同時に党員でない人が責任を負わなければならない。しかし現在では、党員でない人が指導を受け持つているところでは、実際には党組織がすべてを決定し、党組織が責任を負うようになつている。党組織が責任を負おうとすれば、権限を必要としないわけにはゆかず、これは党員でない人が地位だけあたえられて権限がないということの根本原因となつている。それで、国家機関のなかの党組織と行政指導の地位権限をはつきり区分し、各機関の業務の決定は法によつて定められた集団指導を実施する行政機構が決定すべきであると、ある人は提案している。

ある人は次のように考えている。統一戦線工作部が、意見を求めたのは一回にとどまらない。今日にいたつてなお皆に意見を出すよう求めても、一部のものはこれ以上提案したくない。というのはこれまで出した意見は文書になつて下りてもこず、引きつがれてもいない。たとえば、昨年統一戦線工作部では、何ら準備もせず、各民主党派の幹部制度を定め、何回も会議をひらいて意見をもとめながら、何の結果も得られなかつた。また一九五〇年に統一戦線工作部は「地位あれば権限あり」という問題を強調したが、今日まで、七年になるが、この問題はまだうまく解決されていない。

民主同盟のなかには次のようにみている人がある。党中央委員会は統一戦線工作部の、理論、政策から貫徹実施および宣伝教育に対し、重視していない。民主同盟中央委員会は「長年病気して」おり、長期共存の方針にたいし独自の見解がなく、具体的な方法もないとみている人があるが、この点についても、統一戦線工作部は、われわれの「病気」にたいし援助が不十分であり、相互監督が不十分であり、故に統一戦線工作部をも検査すべきである。

また、次のように考えている人もいる。統一戦線工作部は、会議をひらいて意見を出すことだけにたよつており、問題を解決していない。もつと時間をかけて、下の方まで訪問し、個々に話し合えるようにしてほしい。下のほうまで訪問するときには正副主席だけでなく、正副秘書長、あるいはもつと下の人をも訪ねるべきであると。

二、章伯鈞・中共統戦部主催民主人士座談会における発言（五七・五・二二）（抄訳）

（人民日報　五七・五・二二）

共産党の指導、共産党の政策、共産党の批判と自己批判の精神、民主精神等は非常に大きな効果をおさめた。これは中国政治史上でも社会主義運動史上でも新らしいことである。兄弟国家もこの点を大いに重視している。帝国主義国家はわれわれの欠陥を探したがつているが探し出し得ない。たとえばこの二週間以来提出された学校における党委員会が学校を治めると云う問題は非常に多くの討論を引き起こした。私の接触した友人の見解も、基本的には接近しており、いずれも共産党の指導そのものは不可欠であり党は政治上から科学を指導してもさしつかえないと認めていると云つている。しかし別の面で人々はみなこの制度には欠点があり、セクト主義、教条主義および官僚主義の欠点を発生することも気づいている。そこで誰もがより多く教授や学生の意見をきくべきだと考えている。これは「争鳴」も「斉放」も決して共産党の指導に影響することなく、かえつてますます共産党の威信を高めたことを証明するものである。

ここに一歩進んだ要求を提出しよう。最近私は北京でいくつかの座談会に出席したが、まだまだ話を最後まで言い切る人のいないことを感じた。ある高級技術者座談会で、発言後私に一体どうであればいいのでしようか、あとは心配があり過ぎて言つた人があつた。これではいけない。今後は徹底的に発言の路を開くべきである。今の所はただ中上層の人の意見はもちろん多くの方面の意見を反映しているが、これは当然下層まで普及しなければいけない。下層幹部の数年来の国家への貢献は極めて大きく、その功も少なくない。しかし少なからぬ誤りも犯している。そこでこのたびの整風は末端の人民の意見を聞けるよう希望する。

次は数年来、殊に昨年の政治協商会議以後、国家の指導者側は各方面の意見を重視し、民主生活は日ましに豊かになつている。今後国家の政策や方針に関係のあるような重大な問題はできるだけ各方面の意見を聞くべきである。このたびの整風が検査改進工作と結びついていることはまことに結構なことである。過去において非常に

Declassified in Part - Sanitized Copy Approved for Release 2013/02/05 : CIA-RDP81-01043R001800060003-9

Declassified in Part - Sanitized Copy Approved for Release 2013/02/05 : CIA-RDP81-01043R001800060003-9

多くのよい事がなされたが、中には国家に損失を与えたものもある。もし工作を始める前に人民代表大会常務委員会、政治協商会議、民主党派の意見を多く聞くならば廻り路が少なくてすむであろう。例えば文盲一掃運動、小学教育五年一貫制、二輪プラウの普及等の問題も、もし事前に国務院の部長が材料によつて、各方面にわたつて討論を行うか、または民主党派、高級知識分子、専門家に討論させたならば損失を減少できたであろう。党内で決定し、そのままを実施するならば所期の目的を達することはできない。また体制問題、中央と地方の分権問題等も昨年わずかに地方党委書記と少数の党外高級幹部の手に移して討論を行つたが、主に党内討論であつた。当然政治協商会議、人民代表大会の各種委員会、民主党派を利用して討論させるべきである。これらの人々はいずれも相当な認識と経験をもつている。また、文字改革の如きは、私は国防上の機密でもなく、また階級闘争の問題でもなく人民内部の一矛盾であると思うが、ただ少数の熱心な分子が討論したのみである。このようでは果して誰にもよく意思が疎通したといえるであろうか?私は党内の一部同志には大いに問題があり、相当混乱しているように思う。もし文字改革問題が社会主義や共産主義そのものに等しいのであれば私には意見はないし、反対もできない。文化問題であれば当然党内外で討論し、できるかぎり学術、政治、道理の上から討論を進めるべきである。

陳夢家氏が文匯報に発表した意見に、私は部分的には賛成である。現在工業面には多くの設計院があるが、政治上には多くの施設がありながら一つの設計院もない。私は政治協商会議、人民代表大会、民主党派、人民団体は当然政治上の四つの設計院であるべきだと思う。そして当然この四設計院の作用を充分に発揮させるべきである。一部政治上の基本建設については事前に彼らの討議に付すべきである。へたな靴なおしも三人よれば一人の諸葛亮になるであろう。

現在大学では党委制に対して大いに不満を抱いているが当然広範囲の討論を展開すべきである。」

「大多数の教授は会議が多すぎると答えているが、それは会議のあり方によるものである。かりに千篇一律の報告会、形式的な会議であれば少し減らした方がよい。例えば国務院の会議では常にでき上つたものを持ち出してわれわれに意見の発表を求められるが、このような形式的な会議はもつと減らしてもかまわない。しかし問題を提出し、資料を提出して真剣に討論し、豊富な内容を持たせれば、各人の見解を発揮させることができる。このような会議は誰も多いと感ずるものはないはずである。」

「政治協商会議、人民代表大会常務委員会の中へも共産党中央はもつと大物の党員を入れることを考慮すべきである。共産党の多くの指導同志は知識もあり精力もあるのであるから統一安排の原則のもとに一部を上述の機構に参加させて常に各方面の人と意見を交換することはできないものであろうか?現在の一部共産党員の同志のように、ただお前たちがどんなことを云うか眺めているというようでなくてほしい。今後人民代表大会常務委員会や政治協商会議で問題の討論をする時は、各部は当然常務部長が出席して各部を代表して政策の説明をすべきである。これは資本主義国家の議会政治ではない。

この一～二年政府は老知識分子に対して措置する所あり、多大の効果をおさめた。しかしそのほか余り知られていない知識分子も思想の上にも大きな変化を起しているし、生活上にも困難がある。政府は当然適当な政策によつて逐次彼らの問題を解決すべきである。

反革命分子鎮圧運動、反革命分子粛清運動の中に残された問題については一再ならず討論されたが、党と政府は当然決意をもつて検討して見るべきである。またその検討はよく準備をした上で立派にやらなければならない。

中国共産党の統一戦線政策は革命の中で極めて大きな作用を起したが、この方面の経験も一度総検討して見なければならない。マルクス・レーニンに理論的根拠を求めて共産党員を教育することはもとより必要であるが、実際生活の中から、また孫中山と中国共産党の合作以来現在までの統一戦線工作の中から一つの結論を出し、党員の教育に対する作用を大ならしめるにしくはない。ある部内で総検討を行う場合は関係のある民主党派の参加を要請する方がよい。こうすれば主観主義の欠陥の発生を少なくすることができる。

三、章伯鈞・農工民主党中央拡大座談会における告白（抄訳）

（人民日報　五七・七・四）

いま私は、政治的に重大な罪を犯したものとして諸君の前にたつている。私は政治的野心家であり、ブルジョアジー右翼の野心家であつた。私自身の思想は全体として、ソ連共産党第二〇回大会後に発展したものであり、かつての第三路線から発展したものである。全体としての私の考えかた、やりかたは、諸君らの指摘するとおり陰謀的な、綱領をもつた、計画的な、そして段どりを考えたうえでのやりかたであつた。私はとくに資本主義国家の二つの点を強調した。一つはそれの科学的生産技術であり、もう一つはそれの民主主義的自由である。私は多くの場合に資本主義をたたえ、資本主義には生命力があり、見習うべきところがあるといつた。

思想的連盟から政治的連盟へ

この立場にたつて、ソ連共産党第二〇回大会以後、私はソ連の革命の力を否定し、スターリンの功績を否定し、ソ連にたいしては多くのよくない批判的言辞をはいた。そしてソ連を過小評価し、その成果はあがつていないといい、ソ連には重工業はあつても、ふるい文化はないといつた。

章羅連盟についていえば、この連盟があつたことは事実であり、それは昨年からはじまつた。かつて羅隆基とは民主同盟内で指導権争いをしたことがあるが、昨年から協力しあうようになつた。まず、思想的連盟がはじまつた。私は思想的にはブルジョアジー右翼の思想をもつており、羅隆基は英米流の民主主義思想をもつていた

Declassified in Part - Sanitized Copy Approved for Release 2013/02/05 : CIA-RDP81-01043R001800060003-9

ので、思想的に一致したわけである。それは思想的一致から活動上への一致、つまり活動上の連盟へ、さらにまた政治上の連盟へと変つていつた。
　政治的綱領があつたかどうかといえば、具体的な綱領や具体的に条文化されたものとしてはなかつた。連盟は個人的野心の達成という点で共通していた。民主同盟は大きな知識人のグループなので、私は、羅隆基のかれらにたいする影響をつうじ、かれらからの支持がえられると考えた。羅隆基はかつて一つの小グループをもつており、かれと私とは反目していた。ところが昨年、私が思想的に変化し、西欧的な民主主義を公然と主張するようになり、かれらの思想と合致してきたので、かれらは私に接近しはじめた。
　昨年の民主同盟第二回代表大会のときだつたか、あるいは全国人民代表大会第三回会議のときだつたかははつきりしないが、私は羅隆基の友人、たとえば馬哲民、潘大逵、彭迪先、沈志遠らを招いた。その席上、私は毛沢東主席の政治理論をまつたく英米流の議会政治論に転用したが、これらの人たちは私を完全に支持してくれた。沈志遠はマルクス・レーニン主義を講ずる人であつたが、かれもまた惑つた。こうして章羅連盟の政治的連盟がその効果をあげはじめたのである。
　それ以後、羅隆基と私は民主同盟内でたがいになんら反対するところがなくなり、二人は肝胆相照らす仲となつた。たとえば羅隆基が失業知識人の処理策を政治協商会議に提起することに私は同意した。羅隆基は政治協商会議で知識人委員会をつくることを提起したが、私はかれを支持し、それを民主同盟中央委員会の提案としてださせるようにした。

　さらに文化クラブについていえば、もともと中共の統一戦線工作部は、それを他の科学機関に引渡すべきだといつたが、羅隆基は反対し、私もかれを支持した。文化クラブの管理について羅隆基は史良と論争したが、私は無言のうちに羅隆基を支持した。
　民主同盟の工作会議において私とかれとの合作はきわめてうまくいつたし、刊行物のうえでもかれとの協力はきわめてうまくいつた。たとえば『百家争鳴』については、もともと自分でやるつもりでいたが、後にかれと分担してやることにしたので、羅隆基もひじように喜んでいた。
　民主同盟の指導機構における人事について、羅隆基は費孝通を文教部に、曾昭掄を文教委員会に推したが、私はかれの意見に同意した。羅隆基が陳新桂を『光明日報』に推したときも私は同意した。
　つぎに私の提唱した卑劣なやりかたとしては、整風運動がはじまつたのち、科学企画、大学党委員会制度などにかんする四つの班をつくることであつた。当時ひじように多くの座談会がひらかれていたので、民主同盟もこの四つの班を召集し、民主同盟北京市委員会で一〇幾つかの座談会を組織した。
　各グループの分担として、私と史良が百家争鳴班を、羅隆基が有職無権班（職はあたえられていても実権はないことを問題にする班）を、費孝通が党委員会制度班を、曾昭掄が科学企画班を受けもつた。

民主党派を共産党の指導から離れさせるための陰謀

　私は北戴河（休養地）で民主同盟の副主席である史良、高崇民、羅隆基および副秘書長の葉篤義などとしばしば会議をひらいた。羅隆基も私もたがいにゆききしないよう気をつけていた。北戴河では知識人の問題や反革命粛清事件における判決の問題などをとりあげた。私はこの問題については、目下労働によつて改造中の知識分子を釈放し、肉体労働を頭脳労働に切りかえるべきだと語つた。
　私と羅隆基は民主同盟をいかに運用するか、その指導権をいかにするかを問題にした。私は沈鈞儒（民主同盟の代理主席）は年をとりすぎており、副主席の馬叙倫は病気がちなので、四人の副主席と秘書長の胡愈之が指導の中核となり、副主席が輪番で二カ月ずつ中共の統一戦線工作部と接しよくすることにした。今年、羅隆基は沈鈞儒を名誉主席に、私を第一副主席に、かれ自身を第二副主席にするよう提案し、そしていまや民主諸党派は独立すべきであり、共産党のき尾にふしてはならないと語つた。
　私はたびたび共産党を罵つたが、その多くは『有職無権』の問題についてであつた。私は、表面ではもちあげ、裏面にまわつては罵るという手をつかつたが、これは恥しらずなやり方であつた。知識人については、私は私なりの野心があつたので、羅隆基には私の心を打明けなかつた。
　私には政治的野心があつた。それは自分の政治的地位を高めることであつたが、官吏としての地位を高めるためではなく、私の政治的主張を実現するためであつた。私は三月の政治協商会議での発言において、共産党を愛し、民主諸党派を愛し、また社会主義を愛し、民主主義を愛するといつた。だが私は民主主義と社会主義とを切りはなし、いつもソ連の制度は民主主義において欠けている点があるといつた。私が教条主義に反対したのは、主として共産党のプロレタリア独裁に不満だつたからである。この考えかたは、羅隆基ばかりでなく、儲安平も『文匯報』の徐鋳成も同意見であつた。
　私は西欧には科学技術があり、民主主義があると考えた。これは修正主義であり、きわめて危険な考えである。私はユーゴの影響をうけ、ハンガリー事件の影響をうけた。私はポーランドの一〇月事件以後における民主諸政党を賞賛した。私はこれまで共産党と民主諸党派との関係がきわめて緊張しており、とくに地方においてそうだと考えていた。というのは、地方では幹部が共産党によつて配置されていることに、ひじように不満だつたからである。そこで共産党が長期共存の方針を提起したのち、私は、民主党派が大いにその腕をふるうときがきたと考えた。

右翼分子に火をつけさせる

　私は三つのポスト（民主同盟、農工民主党、『光明日報』）の責任者であつた。私は各方面から共産党に意見をだすようにと指導した。つまり火をつけるよう指導した。私の政治的企図は組織を発展させ、自分の政治的影響を拡げることであつた。
　私は李伯球に北京で工作するよう、そして私と黄琪翔は中央をうけもつといつた。李伯球にたいしては、この仕事がうまくいけば北京の副市長にしてやるともいつた。
　六月五日の午後、曾昭掄、銭偉長、費孝通、胡愈之の四人が私の家を訪れ、重要なことを相談したいといつた。銭偉長が清華大学の学生の模様を話し、また民族学院の模様も話した。曾昭掄もこういつた。「いまや全国各地がたちあがつている。上海の学生はひどく騒いでいる。今日の午後、楊秀峰を上海に向わしたが、私はそのと

Declassified in Part - Sanitized Copy Approved for Release 2013/02/05 : CIA-RDP81-01043R001800060003-9

き民主同盟が学校の整風運動に一役買うから」といつた。曾昭掄はこうもいつた。「あなたのいう政治設計院について外部では反対するものもいるが、自分としては大賛成だ。いま北京の事態はきわめて緊張している。学生はデモをやるかもしれない。市民も不満を感じているので、学生と市民とがいつしよになればハンガリー事件になる」。私はかれの見解に同意した。その日われわれは、翌六日にもつと多くの人と話合うことをきめた。

六日の午前、われわれは文化クラブで顔を合せた。今回は黄藥眠、史良、呉景超、陶大鏞もやつてきた。皆が昨日の話を語りあつた。呉景超は情勢はそれほど重大でないと評価した。会議の後、史良は周恩来総理に指導をうけるようにといつた。

七日、国務院会議がひらかれた。史良は私に周総理と話せといつた。会議で私はことの重大性を周総理に書いて報告したが、周総理はこれについては何もいわなかつた。

私自身については、情勢の評価については国務院会議での他の人びとと同意見だといい、また共産党の側の意見に同意するといい、民主党派はまだかなりの役割をはたせるともいつた。

たれが火をつけたかの問題については大変いいにくい。もし私の反党・反社会主義的な言葉が大衆の感情を煽りたてたというならば、それは別問題だ。本当のことをいつて、私が直接命令を下したり、直接火をつけるよういつたおぼえはない。もしそうなら、わたしの罪はより重いことになる。

『文匯報』『光明日報』にたいする工作

『光明日報』の問題についていえば、儲安平（同紙の編集長）の編集方針は、民主党派のこと、資本主義諸国の学術ニュース、民主主義諸国の社会党の活動、民主党派の責任者の活動をより多く掲載することであつたが、私はかれの方針を支持した。儲安平は「これまで『光明日報』は独自の新聞をつくつていなかつた、われわれは新華社とはちがつたやりかたをすべきだ」といつていたが、この点については私も同意見であつた。この狙いは『光明日報』を社会主義的方向からそらすことであつた。

儲安平とは昨年知りあつたが、羅隆基の方はかれとはもつと早くからの知合いだつた。羅隆基がかれに『光明日報』の編集方針をさずけた。

『文匯報』の資本主義的方向化の問題についていえば、同紙の復刊にあたつて私は徐鋳成とその編集方針を話しあつた。浦熙修とは一度話しただけである。すなわち六月八日、儲安平が辞職をいつてきたその夜、浦熙修が私に電話をし、つぎの三点をたずねた。

(1)　儲安平が辞職するというのは確実か、私（章伯鈞）の態度はどうか？それにたいし、私には権限がないので今後社の役員会議で決定されるだろうといつた。

(2)　連合政府の問題で『文匯報』に論文を書いてくれないかといつたが、私は書かないと答えた。それで誰れか書く人を紹介してくれないかといわれ、いま急には思い当らないが、王鉄崖のような政治問題を研究している人がよいのではないかと答えた。

(3)　浦熙修は二つのニュースを伝えてくれた。一つは、彼女がユーゴ大使館で周揚と夏衍にばつたりあつたので、百花争鳴の問題をたずねたところ、かれらは今後もやるということだつた。もう一つは陸定一に電話をしたところ、かれの答えも同様で、百家争鳴の方針に変化はないということだつたというのである。

四、章伯鈞・人民代表大会における自己批判（五七・七・一五）（全訳）

——人民に頭を垂れて謝罪する——

（人民日報　五七・七・一六）

わたくしは今日政治的に重大な誤りを犯した罪人であつて、全代表各位の寛大なお取計いによつてみなさんの前に立つことができたのである。数分間の時間を頂きわたくしの誤りを承認し、頭を垂れて謝罪し、大きな決心によつて自己の態度の改造に努力すべきことを申し述べることを許されたのである。周総理は政府工作報告の中で「外部からの力、生活の体験と自らの自覚によつてのみ右派分子をほん然と悔悟せしめ、改造を受入れさせ、社会主義改造の大きな門を彼等に開いてやることができる」と指示されたことがあるが、この度の連日の大会において、また個々のグループ会議において、特に安徽代表グループ会議において代表各位がわたくしをけん責し摘発し、わたくしの醜悪な誤つた言動を次々と暴露されたことについてわたくしは心からそれを受入れると共に感謝しているものである。全国人民がわたくしの重大な、誤つた言動を問題にされてから、われわれの国家の敵、例えば帝国主義者、台湾の蔣一派あるいは国内にせん伏している少数の反革命分子らは盛にわれわれ右派分子の反動的行動を宣伝の具に利用し、われわれの偉大な祖国の威信を傷つけようとたくらんでいることは、わたくしにとつて限りない悲みであり、自分の罪の深さをいよいよ痛感するものである。「味方は心を痛め、敵は快哉を叫ぶ」ということばがあるが、全国人民と全代表がわたくしを責めかつ摘発されたことはわたくしに救いの手をさしのべ、完全に誤りの淵に落ちこませぬよう再生の機会を与えて下さつたものとしみじみ感じている次第であり、全国人民と代表各位に対してもう一度心からの感謝を申上げるものである。

わたくしの誤つた思想と犯罪行為は歴史的根源、反動階級の本質ならびに一貫性をもつているのである。わたくしは地主階級の出であり、長年にわたつて封建思想（桐城派）とブルジョア教育を受けたのである。一九二七年、光栄ある中国共産党にそむいてからわたくしは「三分反共、七分反蔣」の中間路線の主要分子となり、いわゆる第三党——中間農工民主党の前身——を組織し、専ら政治、軍事の投機活動を行い、機会が来れば動き、機会がなければ活動を停止していた。このような右傾日和見主義の投機的思想は中国人民の偉大な革命の勝利以後にまで持ち越され、一九五一年七月一日に至り光栄ありかつ偉大な中国共産党三〇周年誕生の日を迎えたのであり、その際わたくしは「共産党がわたくしを救つた自己批判」の一文を発表し悔悟の意を示したのであるが、しかしわたくしの誤つた思想の根源までは完全に掘り下げなかつたのであつて、このためわたくし

Declassified in Part - Sanitized Copy Approved for Release 2013/02/05 : CIA-RDP81-01043R001800060003-9

Declassified in Part - Sanitized Copy Approved for Release 2013/02/05 : CIA-RDP81-01043R001800060003-9

の立場は常に浮動し、左に寄るかと思えばまた右に移り、熱してはまたさめ、しばしば洞が峠をきめこみ、古い事物に対する未練を捨てきれず、新しい事物に対して表面は受入れていたのであるが実際にはある距離があった。潜伏していたこの誤った思想は、一九五六年ソ連共産党第二〇回代表大会においてスターリンの個人崇拝に対する批判が行われて以後再び頭をもたげて来たのである。わたくしはスターリンに対して限度を越えた、憎悪に満ちた批判を行い、ソ連の偉大な社会主義建設の成果に対しても時々過少の評価をし、同時にその欠陥を強調した。また、反教条主義の影響からマルクス・レーニン主義の基本的原理をも軽視し真面目に学習はしなかったのである。かくして反マルクス・レーニン主義のいわゆる修正主義思想に陥り、この新たな誤った思想はまさにわたくしの過去における右傾日和見主義と一脈相通ずるものがあった。その危険性はブルジョア階級に奉仕する危険性であり、毛主席の指摘された通り、それは「人民民主主義独裁と共産党の指導に反対しあるいは弱めることを意図し、社会主義改造と社会主義建設に反対しあるいは弱めることを意図する」ものであった。これのみに止らず、わたくしの誤った思想は第一九回ソ連共産党大会におけるマレンコフ報告の中の「民主自由の旗印はブルジョアジーの手に握ることはできないものであり、労働者階級によって握られるものである」ということばをぬすみとり、今年の政協全体会議においてわたくしは次のようなことばを述べたのであります。「わたくしは社会主義を愛するが、同時にまた民主主義をも愛する」これはわたくしが社会主義と民主主義は対立しているものと明かに誤った認識をしていたからであって、この重大な誤りを犯した考え方は「ふたたびプロレタリアート独裁の歴

史的経験について」の一文中で手痛く攻撃されたものである。わたくしはまた資本主義国家の科学技術と民主主義方式は彼等の生命力の表れであるとのとんでもない見方をしていた。これでわれわれが社会主義の上にさらに科学技術と「民主」とを加えるならばわれわれの国家の生活は一層完全なものになる、という誤った観察をしていたのである。昨年以来わたくしは、しばしば多くの個人的談話や大小の会議の席上でこの修正主義の旗を掲げ、実際にはブルジョア右派思想を人びとに吹きこんだ。このような害毒が人びとを毒したことは少からざるものであって、民主同盟と農工民主党の中の右派の分子はもちろんこれに乗ぜられ、進歩的分子の中のあるものも知らずしらずの内にその害毒を受けるに至ったのであるが、これはわたくしの罪である。

このような有害な反社会主義、反人民のブルジョア右派思想の指導下において、わたくしがこの一年余りというもの、特に党の整風運動応援の期間に犯した重大な誤りある言動というものについては許しを乞うことさえ難しいものと考えている。

一九五六年、わたくしは政治協商会議を「参議院」として見るよう提案したがこれは上っ面を塗りかえたブルジョア民主議会の形式なのであった。この目的はわたくしのいわゆる「民主」を拡大してこの中で自分を動かしたい、党外の民主的分子をも活動させたい、というのであった。今年になって中共中央統戦部の召集した座談会の席上でわたくしはまたもや誤った考えから「政治設計院」なるものを作り、国家の政策方針をもっと研究し民主党派の権利を強化すべきだと主張したのである。わたくしは政治協商会議、民主党派ならびに人民団体を人民代表大会と同じ地位に置こうと考えたのであるが、これはブルジョア階級の民主をそのままもって来てプロレタリア独裁に置き換えようとするものである。人民代表大会に置きかえようとするものであって、これは憲法の主張に反するもので、必然的に反党、反人民の資本主義復帰の方向に走るものである。

これのみでなく、党中央から「長期共存・相互監督」、「百花斉放・百家争鳴」ならびに毛主席の人民内部の矛盾を正しく処理する問題が提出されてから、わたくしは自分の主観的な願望に基いてこれを曲解し、民主党派の監督という点を特に強調し、その上社会主義革命は基本的に完成し、階級闘争は基本的に終了したのであるとの誤った認識をした。従ってわたくしは各階層、特に中上層の知識分子はかなり進歩したのであるから安心して発展せしめても差支えないと考えたのである。最近に至って中共は整風を指示し、民主党派にも整風の応援を要求したのであるが、わたくしは組織の発展について特に強調し、それぞれの民主党派が何十万人かに発展し、すべての民主党派を合せれば百万、二百万の数に発展できるだろうと考えたのである。わたくしはまた民主党派を発展せしめて県単位までもっていき、各民主党派協議会が県単位にできるよう進めることを主張した。わたくしはまた、社会主義革命が基本的に完成された後は、民主党派の性格と任務は当然新たに評価されるべきで、民主党派の性格と任務は一層高めなければならないと述べたのであり。このような不遑な主張は民主党派の政治勢力を拡大し、政治的資本を増加して個人の政治的欲望を満足させることをねらったのであるが、実際は党の指導力を弱めて党内に派閥を生ぜしめる結果を生むのであり、党にたいする最も危険な害毒であったのである。

章羅連盟の問題であるが、一九五六年以前はわたくしと羅隆基は個人的に争ったことがあり、五六年以後は思想上の一致から今日の章羅連盟のつながりができたのである。われわれの連盟の結合において最も基本的な要素は双方ともブルジョア階級の立場に在ることであって、わたくしの政治的主張は彼の要求に合致したのである。これによって過去において彼に接近し、わたくしに反対した高級インテリはわたくしに反対する態度を一変し、同意を示すようになったのである。羅隆基は絶えずわたくしに「君のいくところにわたしもついていく」といっていたが、なお民主同盟の沈氏を名誉主席にし、わたくしを主席に、自分は第一副主席になるということをいっていたが、わたくしは同意しなかった。昨年以来民主同盟の仕事の上で彼はわたくしの意見を支持し、わたくしはまた民主同盟中央の人事の配置において費孝通、范朴斉、潘光旦、曾昭掄、呉景超等のポストについては羅の希望を容れた。民主同盟では仕事を分担し、彼は宣伝に当り、わたくしは文教を担当したのである。「争鳴」月刊については彼が指導することに同意し、わたくしはこれに関与しなかった。特に彼は民主同盟と政治協商会議の面では極力知識分子の問題を強調したが、わたくしはすべてこれを支持し、文化倶楽部をむりに掌握しようという問題においてもわたくしは彼を支持した。

なぜわたくしが羅隆基と妥協したのであるかといえば、民主同盟のなかの知識分子の大物に働きかけたいため、羅と結びついて仕事をやりやすくしようという考えからであった。同盟の知識分子の大物である費孝通、潘大逵、曾昭掄、呉景超、潘光旦、華羅庚、銭端升、馬哲民等は羅と私交があり、従って羅の支持を得てはじめてこ

Declassified in Part - Sanitized Copy Approved for Release 2013/02/05 : CIA-RDP81-01043R001800060003-9

Declassified in Part - Sanitized Copy Approved for Release 2013/02/05 : CIA-RDP81-01043R001800060003-9

れらの大物に働きかけることができるからであつた。この点からいえば思想上の共鳴から政治的な結びつきに至つたということができるのであり、そしてお互に利用し合い、相互に得るところがあつたわけである。

今年の五月初、中共が整風を開始したとき、わたくしは独断で羅とはかり、宣伝、文教、組織部門に関係ある責任者を召集し、四つのグループの座談会を設けることについて討論したのであるが、この件については史、高の二人の副主席には事前に相談しなかつた。

四つのグループとは

㈠『長期共存、相互監督』と『百花斉放、百家争鳴』グループ

㈡ 科学計画グループ

㈢ 有職無権グループ、

㈣ 大学党委員会制度グループ

これら四つのグループを組織した目的は、高級インテリのブルジョア階級的な思想を通してブルジョア階級の民主と科学を宣揚し、社会主義の優越性と党の指導が動かすべからざるものとみている人民の認識を混乱させようというところにあつた。その後、果して思想の混乱が起り、少数の右派高級インテリ分子の陰謀活動はいつそう熱狂的となつて党を攻撃してきたのである。科学計画グループの提出したところのわが国科学体制問題に関する何点かの意見についてみても、党の科学工作指導と科学研究工作の計画性と統一性への破壊については、まさしく郭沫若副委員長と潘梓年代表の指摘せられた如く重大なものであつた。その他の三グループは会議や工作は行つていないのであるが、政治的な影響は同様に重大かつ不当なものである。

六月五日の午後、曾昭掄、銭偉長、費孝通の三教授と民主同盟秘書長胡愈之氏がわたくしを訪ねて来た際、談たまたま大学内の整風運動の状況に至つたとき、三人の教授は均しく情勢は重大であり、いつでも大規模なデモが発生する可能性があり、処置が当を得ないならば学生と市民とが結びつきハンガリー事件の如き事態が生ずる可能性があることを認めたのである。彼等はさらに、情勢は重大であるけれども解決の方法はある、すなわち『殺めてはしめる』ことであつて、党委員会は手が打てない、と述べていた。わたくしはこの考え方に同意し、翌日会議を開くこととし、黄薬眠、陶大鏞、呉景超の三教授ならびに史良副主席、閔剛侯常務委員と葉篤義主任と会談したのであるが、談話の内容は概ね前日の会話とほぼ同様であつた。その際もわたくしは彼等の意見に同意した。このことはわたくしがブルジョア階級右派の立場に立ち、ばかげた反党陰謀を支持し、民主同盟が党に代つて大学指導の地位を占めることを企図していたことを物語るものである。

本年四月一日、儲安平が光明日報の編集長に任命されてからわたくしは彼に讃辞を呈したのであるが、彼にはかなりの能力があると思われ、また彼のニュースに対する感覚と思想認識がわたくしとぴつたりするものがあつたわけである。このような期せずして合致した立場や表現はこの期間における編集方針として次のような特徴をもつていた。

㈠ 民主党派の活動と民主党派個人の活動を多く報道する。

㈡ 資本主義国家の科学技術の発明を多く報道する。

㈢ 民族主義国家の社会党の活動を多く報道する。

このような方針とわたくしのブルジョア階級的なものの考え方とは一致したのであり、従つて光明日報の編集方針を変えるに至り、ブルジョア階級民主主義の舌となつたのである。特に顧みて遺憾なことは、わたくしが儲安平の九大都市に記者を派遣して座談会を開くことに同意したことであり、これは各地への放火作用となり党の整風運動を破壊したのである。同時に儲と羅とはかなり深い個人的関係があり、儲の光明日報運営方針に対して羅の指示もあり、かくて章、羅、儲の右派思想は光明日報において共同の機能を発揮したのである。

本年度の前半においてわたくしは農工民主党にあつて李伯球を動かし、北京における発展をはかつたが、整風運動が始まつてからさらに彼に座談会を催すようすすめ、その結果五月頃の一月余りのうちに医薬、衛生、技術、教育、文化、京劇の六方面で都合二十一回の座談会が開かれ、五百余人の会員と大衆がこれに参加したのである。これのみでなく、この時期にわたくしは王一帆を東北に、楊逸棠を山東に、張雲川を河南等の地方に派遣して組織拡大をはかつた。このような拡大計画というのは民主同盟を通して大学教授に働きかけると同様、農工民主党を通じて科学、技術、医学界等の人びとに働きかけることであり、その目的は政治的基盤を獲得してわたくしの政治力の影響範囲を拡げることにあつた。

このほか農工民主党内外におけるわたくしの政治的影響力を拡げるため、昨年から「学習通訊」を「前進報」に組織替えし、今までの党務報告や工作結果等にかけていた重点をおきかえ、古い詩文書画の方に力を入れたのであるが、これはわたくしに封建思想がまだ残つていることを表わしたものである。昨年の後半、わたくしはかつての抗戦期間の「中華論壇」を復刊して総合的刊行物とし、学術上の自由論争の場を作ろうと考え、それには著名の文学者、科学者、歴史学者を集めて編集委員会を組織し、これによつて文化的な集会と学問、政治を談じ合う機会を作ろうとした。これは現在まで実現はしなかつたが、しかしこのような企図と活動は文教と科学の社会にわたくしが働きかけようとしたことを物語つている。このような考え方とやり方は明かにわたくしの政治上の手管と軌を一にしているのである。

わたくしは農工民主党において従来から家長制的な統率をして来ており、今年の三月農工民主党三中全会において黄琪翔を副主席に補充選出する時にも民主的でない方式を採つたのであつて、そのため党内でも同志たちの不満を買うに至つた。これはわたくしが農工民主党を私有物のように考え、それが人民民主統一戦線の一つの部分組織であることを忘れていたことを意味するのであつて、そのためしばしば共産党の指導を尊重せず、党の組織の指導を危うくさせるに至つたのであるが、このようなわたくしの過誤は重大なものと考えている。今後は徹底的にその方向を改め、農工民主党を全体の構成者に返し、真心を以て共産党の指導を受け入れ、農工民主党を社会主義建設と社会主義改造の政治組織たらしめるよう方向づけたいと思つている。

以上のようないろいろの誤つた事実から見れば、この一年余わたくしの政治思想はまことに恥ずべくかつ悩むべきところまで堕落したのであり、得意の余り自らの在り方を知らず、利益によつて目がくらみ、個人的な政治的野心が次第に大きくなつたものである。わたくしはわたくしの地位を利用し、いろいろの形式、たとえば正式の会議や座談会、あるいは個人の会談、二つの民主党派の組織体、

Declassified in Part - Sanitized Copy Approved for Release 2013/02/05 : CIA-RDP81-01043R001800060003-9

さらに「光明日報」の宣伝機構を通じて独特の反動的主張を次第にひろめ、詭弁をまきちらし、その実現をはかったのである。これら一切の誤った言論と行動は、わたくしがブルジョア階級右派の反動的立場に立つものであり、わが国家の最も基本的な制度を否定し、プロレタリア独裁を否定し、民主集中制を否定し、党の指導を否定した完全な反党、反人民、反社会主義の人間であることを物語っているのである。このような重大な罪の責任からわたくしは逃れることはできない。わたくしは全国人民に謝罪し、党と政府に謝罪する次第である。

ただ今全国人民はわたくしのような右派分子を、厳重に処罰することを要求しているが、これは当然のことであって、わたくしは喜んでそれを受けるつもりである。わたくしは自分の醜悪さを憎むものであり、古い反動的な自分を徹底的に打ちこらし、そのような思想が再び息を吹き返せぬよう願うものであり、またわたくしはわたくし自身に対する闘争をも含め、全国の人民と共に右派分子に反対する厳粛な闘争に参加したいと願うものである。偉大な中国共産党はかつてわたくしを救い、今またわたくしを救ってくれた。わたくしは党と毛主席の指導と教育によって新しい生命をかちとり、再び愛党、愛国、愛社会主義の立場にもどり、前非を悔い改め、全心全意をうちこんで社会主義のために服務させて下さることをお願いする次第である。

代表の皆さん、わたくしのこの検討は頭を垂れて謝罪するところの検討に過ぎないのであって、全面に亘るものでもなく、深刻さにおいても足りないものと思う。告白を必要とするあらゆる問題については引続き関係部門に向って徹底的に告白するつもりである。最後に代表各位はわたくしの誤った言行に対し引続いて厳正な摘発と批判を与えられんことを希望する次第である。

五、章乃器・中共統戦部主催民主人士座談会における発言（五七・五・八）（抄訳）

（人民日報 五七・五・九）

共産党の民主党派に対する内政不干渉と相互監督とを、どのように結びつけるか、この問題は研究の要がある。民主党派は統一戦線工作部の活動を検査してさしつかえなく、統一戦線工作部は民主党派の活動を検査してさしつかえないと私は考える。

地位あれば権限あり（有職有権）という問題を解決しようとするためには、セクト主義の思想を克服しなければならず、そのためにはまず是非を明らかにし、是非を明らかにすることを第一にし、利害関係や感情関係を第二におかなければならない。いま一部の共産党員は、党内部に一つの是非の基準をもち、党外にたいしては、また別の基準をもっている。そして党員同士でたすけ合うことを党の性格にしている。ある人が党を批判したとき、あきらかに出された意見が正しくても、党員はこれを認めようとしない。ある人の意見がどんなに党の政策に合致していても、党員の責任者が承知しなければ、党員でないものが意見を通すこともひじょうに困難である。故に、党は是非を明らかにすべきであり、そうでないならば、統一戦線の団結を達成することはできないと思う。公正無私だけが党の性格であり、党の性格に対するどのような不正確な認識も批判すべきである。

私は地位をもち権限をもつものである。糧食部における党組織と私の関係は正常である。党組織は思想政治指導をうけもち、私は行政指導を管理している。党組織と私に意見の差があったとき、私を説得できたなら、私はこれに同意している。しかし私の地位、権限は、ただかつてかちとったものである。今では、闘争を経て団結の目的を達したということができる。民主建国会内部のセクト主義は、有形無形のうちに存在している。あるものは、党員の看板をぶらさげて、まるで共産党を代表して指導を実施しているかのようである。商工業界の宣伝教育活動における教条主義は、ひじょうに深刻である。四月二二日付人民日報の「商工業者はひきつづき改造し、積極的に活動しなければならない」という社説のなかの、教条主義はすくなくない。この社説では、商工業界の積極的な一面について述べ、消極的な一面については次の三つの点をのべている。消極的劣等感、綱紀のびん乱と資材の窃盗、驕傲自満、この三つのうちどの一つが主なのか、きわめて不鮮明である。ある人は私に次のようにいっている。資本家側の綱紀びん乱と資材窃盗のパーセンテージは、合作社や国営工場にくらべて、決して多くない。商工業界の消極的劣等感について、全部資本家側のせいにするわけにはゆかず、政府側でよい条件を新しく造りだしているかどうかをみなければならないと。次に社説の中で一方的に政府側の指導に服従するよう強調しているがこれにも問題がある。もし資本家側が工場長であって一方的に党の指導に服従するよう強調するならば、必然的に地位だけあって権限がないことになる。また、社説の中で商工業界は「換骨脱胎」の改造とのべているが、これは教条主義であるばかりでなく、宗教上の信仰主義であり、神秘主義でもある。道教のいいかたによれば、「脱胎」とは「凡俗の胎からぬけ出す」ことであり「換骨」とは「仙人の骨にかえる」ことである。いまでは、商工業者は五つの関門（戦争の関門、土地改革の関門、抗米援朝の関門、五反の関門、社会主義の関門）を通りぬけてきている。いわば「換骨脱胎」の改造も、すでに改造を終えているのである。もしこのうえまだ「換骨脱胎」しなければならないとすれば、商工業界にとってかぎりのないうれいを増すだけで、どうして消極的劣等感におちいらないことができよう。故に、具体的な分析を行い、とくに商工業界の消極的な面については、何が主な欠陥であり、何がそれに次ぐ欠陥であるかをはっきりさせなければならない。こうしてこそその病気に対し薬があたえられるのである。

×　×

Declassified in Part - Sanitized Copy Approved for Release 2013/02/05 : CIA-RDP81-01043R001800060003-9
Declassified in Part - Sanitized Copy Approved for Release 2013/02/05 : CIA-RDP81-01043R001800060003-9

Declassified in Part - Sanitized Copy Approved for Release 2013/02/05 : CIA-RDP81-01043R001800060003-9

六 黄乃論「理こわし」「縛り」の思想的基礎について（全文）

（人民日報 五七・五・一四）

一 「理」と「縛」の思想的基礎は何か

最近多くの人が党外から党の批判には「理」と「縛」があるといっている。私は多くの「理」と「縛」の思想的基礎は一体何であるかについて語りたいと思う。私が考えるには、まず、この思想の基礎は党の支配やその他の指導者のいわゆる、党が革命と建設を指導して偉大な勝利を獲得したことについて、このことは全国人民の擁護を受け、かつ全世界の公正な人々の賞讃を受けた。[illegible]

[illegible]

は一層欺瞞であり、その言明ぶりはさらに詳細具体的である。正にかくの如きであるが故に、われわれの見る党員は大多数は謙虚であり誠実である。整風運動が始まって以来すでに多くの党員および党組織が犯した錯誤と欠点が暴露されており、今後さらに多くの錯誤と欠点が暴露されるであろうが、これはわれわれにも完全に理解できるものである。いかなる人も錯誤と欠点のあることは免れ難く、指導者と大衆が問題を見る角度も不同であるという理由以外に注目に値する点は、一二〇〇余万の党員である。一%の党員が重大な錯誤を犯したとしてもその絶対数は一二万余人となる。かく多くの人が指導的地位に立って錯誤を犯したとすれば、国家と人民に対し甚大な損害を与えるものであり、これらの多くの事実の暴露は当然長期間にわたって全国の新聞紙上をにぎわすであろう。

しかし、中共の党員に対する教育ははっきりとちがったやり方をとっているといってよ、決して共産党員は特殊な材料でできているという考え方は、わが国では作用を起さないということを意味してはいない。「ソ連共産党史」はかつて全国で学習が展開され、教条主義は党内外で大流行したことがあるので、この考えかたが、相当に重大な教条主義的作用を起すことはあり得ないということを、きめてかかることはできない。

事実はすでに極めて明白になっている。例えば党と政府の既定方針、政策は秘密でないばかりでなく、当然大いに宣伝して一軒一軒に周知させるべきものである。私のような高級幹部なども八年来数え切れぬほどの重要な会議に参加し、方針や政策の決定に参加した。党がわれわれに期待したものは正に方針、政策を掌握して党と政府を援助して広大な人民大衆に向って宣伝を展開することである。しかしいまだに非党員同志の中には自分には方針、政策を掌握することは不可能であり、党員の指導同志のみが方針や政策を掌握できるものと考えているものがある。八年もたってまだこのようではこれは劣等感の証明であるといわざるを得ないではないか。同時に少からぬ党員の指導同志は党員のみが方針や政策を掌握できて非党員はできないと思っている。これは夜郎自大であり、特殊をもって自任するものではないか。これはセクト主義の一種の形式ではないか。もちろん、方針や政策が十分理解できず、掌握が不確実であることはあり得る。しかし非党員自らも劣等感を持たず、党員も特殊をもって自任することなく、同志的援助をするならば不十分不確実の欠点は完全に補うことができるものである。

次はマルクス主義の掌握であるが、これもまた「当店一手販売」の感がある。疑いもなく党が革命理論の権威であることは誰も否定できるものはない。しかしこれは決して党が革命理論を「独占」してよいということではなく、決して一部の人の考えるように党員のみがマルクス主義者たり得て、非党員は革命理論の学習から、何らの成績をおさめることもできないということではない。こうした誤った思想のもとでは党の普及する理論学習も、多くの場合教条主義の普及に変ってしまっている。非党員が劣等感を抱いて革命理論を学習したのでは、何らの創造性をもつこともできない。創造性をもって理論の学習をしないのであれば、それは当然教条主義的学習に過ぎない。党員の中には「理論の神様」然として傍若無人の態度をとるものがあるが、彼らは容易に教条主義者に変ってしまいやすいのである。

そこで私は「理こわし」や「縛り」作業には多くのいろいろの

Declassified in Part - Sanitized Copy Approved for Release 2013/02/05 : CIA-RDP81-01043R001800060003-9

作業を完遂しなければならないが、それ以外に共産党員は特殊材料でできているというこの公式を批判することが必要ではないかと思う。もし党が大国主義と大漢民族主義を検討するほかに大党主義の検討をするならば、その状況はおそらく極めて重大なものがあるであろう。もちろんこれと同時に民主党派も、当然指導を受け入れようとしない自己の資本家階級政党思想を検討しなければならない。

二　党組織と行政系統の関係

たしかに「以党代政」の状態が存在しており、中央では比較的少ないが下へ行けば行くほど多くなつている。私は次のように考えている。少なからぬ党員が国家機構の作用に対して十分な認識がなく、国家機構は党が革命を進め社会主義を建設して行く上の武器であることを十分認識していない。そのため、国家行政機構が十分に運用されていないのみならず、国家権力機構も十分には重視されていない。――県以下の人民代表大会には、会議が正常でなく、充実していない状態が厳として存在している。

私は郭沫若副主席が第二期第三回政治協商会議全国委員会で行つた次の発言に同意する。党の指導は神経系統であり、科学研究指導、文芸指導、行政指導はそれぞれ呼吸系統、消化系統、循環系統である。党の指導は各系統まで行き渡つてはいるが、各系統の作用にとつて替ることはできない（以上のように記憶しているが多少出入があるかも知れない）。

別のたとえをいうと、党組織は劇の演出者であり、国家機構は出演者、美術部員、裏方、表方のようなものである。演出者自身は普通は舞台へ出て来ないし、また美術部員や裏方、表方に替るべきでもない。同様に党組織も自分の頭をはつきりさせ、さらに全面的な指導を行い、一層の主動性を加えるべきである。人民が問題を起す場合を例にとつても、もしまず行政機関に責任をもつて処理させ、党組織は指導と支援を行うにとどめ、十分な必要が認められる時にのみ顔を出して解釈や説明をするのであれば、問題の処理は一層うまくゆくであろう。もし始めから自分が出馬した場合は処置がうまく行けば当り前、うまく行かなければ文句をいわれるのである。

比喩というものは所詮完全適切というわけには行かない。しかし、何といおうとも分担を明確にするという基礎の上に党の政治と政策思想の指導を強化し各系統の積極性を十分に発揮させるならば、国家工作を一層うまくやるのに有利であることはあきらかである。

三　統一戦線工作部への批判

統一戦線工作部の活動は極めて大きな成績を挙げたことはまちがいないが、重大な欠点も存在している。欠点の形成と人民内部に矛盾があることを承認しようとしない誤つた見方とは切り離せないものである。資本家階級分子と小資本家階級分子との間には、もともと多くの是非論議があり、セクトも存在した。このことは統一戦線工作部も知つていなければならないことである。統一戦線工作部の処理方法は集中の面のみを強調し、民主の面をゆるがせにし、特定の派別を支援して他の意見の異る分子や派別を圧迫していて、道理を明確にし、是非を分別することに徹底しなかつた。そのため今までに若干の独裁的やり方、家長的やり方を助長した。もちろんセクト活動をも助長することになつた。さらに党員の中の官僚主義と非党員が党員を「上司」のごとくあつかつたのを見ると、あたかも統一戦線工作部がセクト活動に参加しているようである。実際にも今日民主党派の中でセクト活動をやろうとすれば陰に陽に統一戦線工作部の看板を持ち出さねば可能性は少ないのである。

統一戦線工作部の個人に対する鑑定も往々簡単な方式が採られ、非党員の性格の複雑さを深刻に認識できず、旧社会の遺物である虚偽と名誉慾が依然としてある人物の中には厳存していることも認識できなかつた。加うるにわくのかけかたが大きくなかつたため多少ともかたよりをもつことは免かれなかつた。こまめに奔走する連中は党に接近しているとし、そうでなければたとえまごころをもつて粉骨し、党の方針や政策を貫徹しようと努力しても、異分子の列に加えられることを免れがたい。ある人は、民主党派にも政治活動の面で「労働に応じて報酬を取る」ことを適用する平凡なやり方と「親しさを行賞の物さしとする」セクト主義が存在しているといつている。この批判は必ずしも事実に符合はしていないが、統一戦線工作部としては検討するにあたいするものである。多分、統一戦線工作部の仕事は大へん忙がしいのであろうが、忙がし過ぎることも官僚主義を発生させるおそれがある。唯唯諾諾、附和雷同、あつかいやすいもの、意見の異なるものを圧迫する手つだいをするもの、これらが積極であり忠実であるとし、進んで意見を持ち出し、自己の主張を曲げず、少々うるさく感ずるものは「独立性を固執する」ものとしてしまう。これでは何のために党は一再ならず個人崇拝に反対し、原則のない追しように反対することを提唱しながら、なお個人崇拝と原則のない追しようが存在し、党が再三異つた意見を聴くことを要求しながら、異つた意見を十分発表することが困難なのであろうか?。私たちは常にあいあいたる和気が一旦爆発すると、しばしば収拾できないような舌剣唇槍の場面に変るのを見かける。統一戦線工作部が今後わくのかけ方を広げて民主党派の機関と下層（そこには少なからぬ暗い一角がある）に入りこんで、本ものとにせものを区別し、是非をはつきりさせることに大いに注意するならば、民主党派の工作を改善することにとつて大きな援助となるであろう。今まで直接管理の多すぎたのを管理を少なくし、検討を多くするように変えて行くならばまことに結構である。しかし管理も少なくし検討もやらないというのは甚だ妥当ではない。

非党員が党の活動を批判するのは一方的、皮相的であることは免かれがたいが、ただ参考に供するのみである。

七、章乃器・民建全国商工業改造補導工作座談会における発言（五七・五・三一）（抄訳）

（人民日報　五七・六・二）

商工業改造補導工作の出発点は、民族ブルジョアジーをなくするという過程をつうじて、百方手段をつくして、商工業者の政治的自

Declassified in Part - Sanitized Copy Approved for Release 2013/02/05 : CIA-RDP81-01043R001800060003-9

Declassified in Part - Sanitized Copy Approved for Release 2013/02/05 : CIA-RDP81-01043R001800060003-9

Declassified in Part - Sanitized Copy Approved for Release 2013/02/05 : CIA-RDP81-01043R001800060003-9

覚をたかめ、かれらの積極性を発揮させ、うまくブルジョアジーをなくするようにすることである。こうすることによつてのみ、社会主義にたいし有利なのである。

商工業者に対する改造は、形式主義をとつてはならない。一部の人々は、立場がきわめて穏健であると自認し、スローガンを高くかかげて商工業者に「レッテルをはり」ひどいのになるとこれを攻撃したり、おどかしたりしてかれらを抑えつけ、その結果商工業者は手も足もでなくなつて、活動ができなくなつている。また、ある人は、自分が悪に染まる のをおそれて、商工業者に近づ こうとしない。これらはいずれも形而上学的であつて、真に労働者階級の利益から問題を考慮しているのではない。こんなことでは商工業者を団結させ、改造することなど話にならないのである。

資本家側の積極性をどのようにして高め、発揮させたらよいだろうか。それは「是非を明らかにし、三害を除く」ことである。派閥主義者は、是非を明らかにすることを願わず、是非を顚倒して権力を手に入れ、縁故やコネクションだけを考え、おべつかやへつらいだけを耳に入れようとしている。主観主義者は是非を明らかにすることが出来ない。なぜならば、客観的な現実を離れ、すべて主観的な想像によつて問題を処理しているからである。官僚主義者は是非を明らかにしようとしない。かれらは是非がはつきりわかつてはいるのだが、それを口に出して自分の地位に影響をあたえ、ポストを失うのを恐れている。かれらはただ唯々諾々と命令にしたがうことだけを知つており、あるいは大衆の後にくつついているだけである。この三者はおたがいに一つにまとまつているものである。

私は官僚主義は資本主義よりもつと危険な敵であると思う。なぜ

ならば、資本主義は中国では復辟をなしとげることが不可能であるが、官僚主義は時々刻々と人々の思想のなかに復活してゆくからである。もし社会主義企業に官僚主義が加わつたならば、その能率は資本主義企業より落ちることとなるであろう。私は資本主義に恋恋としているのではない。しかし資本主義には良い点もあり悪いところもある。われわれは社会主義にとつて有利なものを資本主義から吸収しなければならない。

何故一部の社会主義企業は、以前の近代化された個人経営の企業に及ばないのであろうか。それは、資本家は利潤を得るために、人材の選びかたに長じ、人材の養成、抜擢について極力公正にしてみせる。こうしないと他との競争に勝てないのである。これに反し、一部の社会主義企業ではこの点を実行することができないでいる。是非を明らかにし、功労や過失によつて抜擢や配置替を行つて、はじめてほんとうに商工業者の積極性を発揮することが出来るのである。ただ、「徳を重んじて才能を軽んじ、資本をもつて徳に代える」ことでは、是非は明らかとならず、積極的な要素を動かすことはできないのである。

公私合営企業のなかの関係ある問題については、公私が共同で仕事をするという関係が主であり、階級関係はその残された問題であるということを明確にしておかなければならない。なぜならば、階級は基本的になくなつたからである。仕事上の関係では、政府側と、資本家側、党と党外を分けるべきではなく、職責と分担にしたがつて仕事を行うべきである。もし仕事のうえで、政府側と資本家側を分け、党と党外を区別するならば、仕事は永久にうまくゆかないであろう。思想改造の学習についてだけ、商工業者にまだ階級関係の

残された問題が残つていることを注意するのがよい。しかしそれも千篇一律のものであつてはならず、人によつて違えてゆかなければならないのである。もしある資本家側が非常に進歩的で、政府代表や従業員との関係がうまくいつているときは、階級関係を強調してはならないのである。このほか、「定額配当」は階級関係をあらわすものだということはできない。配当による収入が総収入のなかでしめる比率の大小によつて決定しなければならない。階級関係をもつて、一つの圧力とし、商工業者を改造してはならない。説得と教育によつてのみ改造の目的を達することができるのである。

一部の人は、定額配当の性格は搾取であるとみているが、私は研究を要すると思う。なぜならば、搾取という文字の意味からいえば、搾取されるものは苦しくつらいものである。しかしブルジョアジーと労働者階級のあいだの当面の矛盾には、対立性をもつていないというのであるから話は通じない。私は定額配当は、搾取だというべきでなく不労所得というべきだと思う。こういつてはじめて商工業者は落ちつけるのである。また二千元という「ワク」も、もう一度考慮研究の必要がある。なぜならば、この数字はあまりにも小さく、二千元以上のものがみんなブルジョアで、二千元以下のものはすべてプチブルだと区別することは、きわめて困難である。

大衆の苦しみに関心をよせないものは、毎日大衆と一緒にいても、大衆の状況を理解することはできないであろう。これは偽りの大衆路線である。ブルジョアジーにたいしては憎悪しなければならないが、ブルジョア分子に対しては、これを保護し、人となかよくし、大衆を愛するという気もちで商工業者を団結させ、改造してゆかなければならない。

商工業者の二面性の問題については、私はすでに一文を書いてあるのでまもなく発表するであろう。この問題については、弁証法的にこの問題をみなければならない。「五反」と全商工業合営の気運の上昇を通じ、商工業者はすでに生産手段をひきわたした。もし教条主義的に、二面性を強調するならば、商工業者の自己改造の信念にたいし、ひじように大きな影響がある。どの階級にも二面性がある。労働者階級にもある。ただ積極、消極の二面の比重の大小が異るだけである。このことは進んでいるか、立遅れているかの問題である。

資本家階級と労働者階級は本質的な差がある。すなわち一つは搾取階級であり、一つは搾取しないで搾取に反対する階級である。しかしこの二つの階級の分子には、本質的な区別があるとはいえない。資本家階級の搾取は生れたときからついてまわり、死ぬまで止むことがなく、これを撲滅することはできるが、改造することはできない。しかし資本家分子は改造することが可能である。なぜならば、その搾取は生れたときからついているもの ではないからである。

いまやわが国の持てる階級の特性は、基本的になくなつており、人々は人類の共通の本性にむかつて進みつつあると思う。

×

×

Declassified in Part - Sanitized Copy Approved for Release 2013/02/05 : CIA-RDP81-01043R001800060003-9

Declassified in Part - Sanitized Copy Approved for Release 2013/02/05 : CIA-RDP81-01043R001800060003-9

八、章乃器「中国民族ブルジョアジーの二面性にかんする問題」（抄訳）

（工商界　五七年六月号）

（一）

商工業者は、毛主席が第十一回最高国務会議で行つた講話をきいて、つぎのような反響をみせている。すなわち、毛主席ののべられたような民族ブルジョアジーの二面性は、ひじように単刀直入的ないい方で、全部うけ入れることができるが、すこしまえ、一部の教条主義者がいつたようなものは、ひじように柔かないい方ではあるが、考え方として受け入れ難いものである。

商工業者のこのような心情は理解することができる。商工業者が熟知している二面性の概念は何であるかを、さかのぼつて考えてみよう。それは政治上にあつては革命か非革命か、極端には反革命かという二面性であり、経済上にあつては、国の計画、人民の福利に有利な積極的な面と、それに不利益な消極的な「五毒」の面の二面性である。このような概念は、かれらが「五反」闘争をつうじて学び得たものであるから、かれらにたいする影響は、このうえもなく深刻なのである。

一九五六年の初めに、資本主義商工業の公私合営気運の高まりがはじまり、商工業者は大々的に社会主義を歓迎したのである。ブルジョアジーは本質的には社会主義に反対のものであるが、中国の民族ブルジョアジーは、逆に社会主義を歓迎したのである。このことは人類の歴史上の大事件である。人民はものごとの是非にたいし最も注意するものである。中国の人民と全世界の人民は、みな中国の民族ブルジョアジーの正しい行動にたいし、歓迎の意をしめし、中国共産党中央委員会は、さらに商工業者が国の宝であることを肯定し、かれらの積極性を十分発揮させ、社会主義を建設する偉大な事業のために、共に闘うよう要求したのである。

こうして、きわめて自然に、商工業者の心中には、かれらが「五反」闘争によつて理解した二面性は、もうすぎさつて再び帰つて来ることはないと感じられたのである。かれらはこういつている。「一つの階級のものとして、まだ非革命的だつたり、反革命になつたりするはずがあろうか、もう一度『五毒』を流すようなことをするだろうか」と。

教条主義者の欠点は、正邪を混同することである。客観情勢の発展をつかまえないことであり、大衆の思想状況に深く入つて理解しようとしないことである。かれらはあのあとで、くわしい分析を行わずに、「民族ブルジョアジーには依然二面性がある」とのべている。商工業者はこれをきいて全く驚かされたのである。このことは商工業者の積極性を十分発揮させるという方針にたいし、深刻な反作用を起さないではおかないものである。

商工業者は尋ねている。「何故まだ二面性があるというのか」「七年も改造して、反動的な地主はすでに大多数が労働農民に改造されたのに、盟友であるわれわれは、何故二面性をもつているというのか」「もう一度『五反』をやれというのか」。

教条主義者のあげる理由は、「商工業者はすぐに傲慢になりやすいから、かれらにこの二面性というマークをつけておけば、改造に有利だ」ということである。

このことは、教条主義者が「圧服」の方法を使いなれていることを示しているものである。もちろん、教条主義では、人を圧服することができても、人を説得することは絶対できないのである。周知のように、「圧服」の効果は、せいぜい「口では従つても心は服していない」というところまでである。思想教育の意義からいえば、これは効果がないのである。われわれがここ数年らいとつてきた「心も軽く愉快な」方針や、整風運動においてとつている「春雨のようになごやかな」方法とは、全く相反するものである。教条主義者の時代錯誤は全くひどいものである。

毛主席が用いられたのは、マルクス主義の方法であり一連の客観的事物の弁証法的性格と結びつけて、民族ブルジョアジーの二面性を説明しておられるのである。商工業者の理解としては、どの階級であろうと、どの人であろうと、みな二面性があり、みな改造を必要とするものであるから、民族ブルジョアジーは、もちろん二面性をもつており、当然それは改造を必要とするし、民族ブルジョアジーは、ほかの階級にくらべて消極的な面が一層多く、そのうえ考え方や、やり方の問題のほかに、働かないで得るという尻尾——定額配当がついている。

たしかに、毛主席のいわれたことは、商工業者が心からよろこんで受け入れられるのである。このことは、マルクス主義的な方法と教条主義的な方法とは、その得る効果が全く異るということを、具体的にものがたつているのである。

マルクス主義者は、一人の人や一つの階級を「神格化」するようなことは絶対にせず、一人の人や一つの階級を「悪魔化」するようなことも絶対にしない。「神格化」したり「悪魔化」するのは、唯心主義者だけがなしうるのである。だからこそ、マルクス主義には、このうえもない強大な説得力があるのである。教条主義者は、マルクス主義を神秘なものと考え、このため知らず知らずのうちに唯心主義の泥沼におちこんでおり、このために全然説得力をもたないのである。

（二）

このことは階級の境界を混乱させ、労働者階級の指導権を動揺させることであろうか。そういうことは少しもないはずである。

歴史上での指導者と被指導者の区別は、いずれも進んだ者と遅れた者の区別であるにすぎない。進歩的な階級が、反動的な階級を指導することができるなどと考えることはできないのである。反動的階級に対応するただ一つの方法は、敵としてあつかうことで、指導と被指導の関係ではあり得ない。この二つの階級の区別が、もうすこし拡大されると、民族ブルジョアジーは「おくれた」ものから「半反動」に変り、指導と被指導の関係がきわめて危険なものとなることに、注目しなければならない。

中国の労働者階級と民族ブルジョアジーの関係は、新民主主義革命の段階にあつては、友人から敵に変り、敵から再び友人に変ると

Declassified in Part - Sanitized Copy Approved for Release 2013/02/05 : CIA-RDP81-01043R001800060003-9

Declassified in Part - Sanitized Copy Approved for Release 2013/02/05 : CIA-RDP81-01043R001800060003-9

いうところから、民族ブルジョアジーが最後には労働者階級の指導を受けるという過程を経たのである。社会主義革命の段階は、本来再度敵に変る、すなわち敵と味方の間の対立的矛盾が存在する危機である。しかし、中国共産党が、マルクス・レーニン主義の普遍的な真理を、中国の革命の実情にうまく密接にむすびつけて、巧妙に運用したので、「五反」闘争の試練を経て、指導と被指導の間の関係は、弱められることなく、かえつて強固なものとなつたのである。その後、また全業種の公私合営という段階を経て、敵と味方の間の矛盾に変るという危機は、完全になくなつたのである。

ここで次の点を指摘しておかなければならない。すなわち、もしかりに不幸にして教条主義が中国の革命で主導的な役割をおこしたならば、状況は全く別なものとなるであろう。それは民族ブルジョアジーの不幸であるのみならず、社会主義革命の損失でもある。

「五反」闘争の経験はなんであつたろうか。「五反」闘争は、次のことを証明している。中国の労働者階級が民族ブルジョアジーの裏切りをおそれないだけではなく、民族ブルジョアジーも裏切るようなことがないこと、すべての「五毒」の資料の内容は、基本的にはいずれも違法性の問題であつて、反革命の問題ではないこと、中国の民族ブルジョアジーは愛国的で、国民経済の復興と社会主義建設のなかで、いずれもかなりの積極的なはたらきをもつことができることなどである。元来愛国的な階級が、今日裏切るなどということは考えられないところである。祖国の前途の明るい光がもう眼の先まできているのだから、当然一層愛国的になるはずであつて、裏切ることなどをどうしてなしえよう。「商工業者は国を愛することはできるが、社会主義を愛することは絶対ありえない」というような

教条主義的ないい方は、全然根拠のないものである。いまや、民族ブルジョアジーは、この生産手段を引渡し、一つの階級として、基本的に消える段階にある。中国共産党の正しい指導のもとに、中国の民族ブルジョアジーは社会主義を受け入れられるし、そうすることによつて自分の階級をなくすることができるということは、すでに歴史の定説になつている。教条主義者が自己を深く検討すべき時がきているのである。

（三）

これでは、労働者階級とブルジョアジーには階級的な本質上の区別はないだろうか。

ブルジョアジーの本質は搾取であり、労働者階級の本質は非搾取というより反搾取である。この矛盾は調和しないものであり、この区別ははつきりしている。しかし、弁証法的唯物主義者は、対立物は相互に転化することができるものであるとみている。調和できない矛盾ということは、矛盾の双方が、お互いに転化することができないという意味ではない。教条主義者は、われわれの祖先がたえずわれわれに知らせてくれている「敵を化して友となす」という教訓すら、すつかり忘れてしまつている。かれらは「存在が意識を決定する」という法則にしがみついて、しかも「浅薄な眼識」で近い所ばかりをみて客観的情勢の発展を掌握していない。かれらはただ「小さな存在」——資本家が生産手段を占有していることだけをみて、「大きな存在」——人民の力の強大、社会主義経済力の強大、祖国の歴史上先例のない統一と隆盛、社会主義陣営の日毎の団結と繁栄をみていない。また、資本家がもつている生産手段は、もうとっくに国家機関の管理と従業員大衆の監督の下におかれており、意識を決定するときに大きな役割をはたしていないということを、かれらは理解していない。このような情勢のもとにあつて、党と政府は商工業者にたいし、人のためになる団結、教育、改造の偉大な方針を堅持し、全業種の公私合営が行われたのち、さらに一歩すすんで全面的にかれらの仕事を配分し、かつかれらに定額配当を与えたのである。人は本能的に活路を求めてゆくものである。人というものは感情をもつている。特権階級をのぞいて最大多数の人は、道理にあつたことをするものである。このため、実際には商工業者の方が、教条主義者より一歩先を歩いており、自分たちの前途をはつきりみてとつており、自分の運命を握り、社会主義改造をうけ入れているのである。

民族ブルジョアジーの労働者階級への転化は、自分の階級の最後の消滅ということに等しい。このことはまさにこの二つの階級の矛盾が調和できないものであるからである。

（四）

階級は最後には消滅するが、人は改造することができるのである。この点からみて、階級の本質と人の階級的特徴とは相異るのである。教条主義者は分析が下手で、かれらは機械的にこの両者を同じものにしてしまつている。

ブルジョアジーの本質——搾取は、たしかに「母親の腹」の中からもつて生れたものである。封建社会がブルジョアジーをみごもつていたとき、これに搾取の本質を伝えたのである。しかし一旦ブルジョアジーが搾取を放棄したならば、この階級はもはや死んでしま

つたものなのである。ブルジョアジーの生命史からいえば、搾取の本質は、「生とともに来り、死に至つて止む」である。

ブルジョア分子——資本家の特殊性は「生とともに来り、死に至つて止む」ものではない。母親の腹から生れてすぐにどうしても資本家になりたいといつたものがこれまでにあつたろうか。もしあつたとすれば、八卦見の先生が、占いでそういつただけのものである。教条主義者は八卦見の先生に弟子入りして、資本家の改造は階級の本質あるいは階級本能の改変であるというから、新しい国ができて八年に近い今日なお、「換骨脱胎」などと大さわぎするようなことになるのである。

資本主義社会にあつて、階級が両極に分化してゆく過程で、毎日のように資本家が破産して労働者階級の隊列に入つてくる。古い中国でも、このようなことは常に起きていた。このような労働者階級に入つた資本家の階級的特徴でも、「死に至つて止む」であろうか。もし今日の中国の民族資本家の階級的特徴だけが「死に至て止む」ものだから「換骨脱胎」しなければならないというのであれば、かれらは資本主義国の資本家や、古い中国の資本家より悪いというに等しいのである。またわれわれの教育改造工作は、逆に人を改悪してしまつたということにもなるのである。これは何と危険な消滅主義であろうか。

民族資本家の改造は、いうまでもなく比較的困難である。しかしその困難が本質的な改造にあり、したがつて八年近くも改造してまだ「換骨脱胎」というところまでやらなければならないなどと、強調しすぎているようなことがあつてはならない。これでは改造工作を神秘化し、人はこれを見ただけで恐しく思うようになり、そのた

Declassified in Part - Sanitized Copy Approved for Release 2013/02/05 : CIA-RDP81-01043R001800060003-9

Declassified in Part - Sanitized Copy Approved for Release 2013/02/05 : CIA-RDP81-01043R001800060003-9

め人々が改造を受けることの障害とはなっても、援助にはならないのである。

（五）――略――

（六）

教条主義者は、一貫して民族ブルジョアジーの進歩を過小評価している。八年らい、かれらはつねに階級闘争の観点でながめてきて、闘争の炎の洗礼を十分にながめつくした。このことのかれらにたいする教育と鍛錬は、ひじょうに深いものである。このような変る一部の教条主義者の前に移っていったときには、温室のスチームに変り、教条主義官僚たちのぜいたくになってしまうのである。このようであるから、民族資本家は進歩しているのに、教条主義官僚たちはかえっておくれているのである。

教条主義者は、民族資本家の消極的な面を一面的に誇張し、いま自由市場で投機したり空売買をしたりする犯罪行為までも、かれらのせいにしようとしている。教条主義者は分析を加えることをしないで、民族ブルジョアジー――新興工業家を代表とする民族ブルジョアジーとブローカー分子を混同している。

民族ブルジョアジーの二面性のうち、積極的な一面は主導的で発展してゆくものであるばかりでなく、発揮することのできる大きな積極的潜在力をもっていること、消極的な一面は第二義的なもので、萎縮したもので、その主なあらわれは、劣等感と後顧であることを肯定しなければならない。当面の商工業者にたいする思想教育は、かれらの劣等感を十分にとり除いてやり、かれらの積極性を大いに啓発して、かれらのために積極性を発揮する条件をつくってやらなければならない。このことは社会主義改造にも有利であり、また社会主義建設にも有利である。われわれは百方手段を尽して社会主義革命のために利益をはからなければならない。そうしてこそはじめて真に労働者階級の立場にしっかりと立ったといえるのである。革命的な言辞を弄し、革命の利益を比較検討しない教条主義者は、何といっても労働者階級の立場にたつものとはいえないのである。

積極性を発揮すると同時に、劣等感を克服すると、ともすれば多少尊大になり、また一部不誠な情緒が出てくるのを免れ難い。いずれにせよ傲慢尊大となってあらわれる。このことは商工業者にとって、政府代表側や従業員大衆との関係をうまくやるために、ただ警戒し、克服しなければならないものである。しかし思想教育を行う指導者の方についていえば、「傲慢尊大」という大きな帽子をつけて人を圧えつけ、かれらの積極性の十分な発揮を阻害してはならない。積極的で、そのために多少傲慢であっても、消極的なのよりはよく、半積極的で、そのために虚偽をもたらすよりは、はるかによいということに、考えを及ぼさなければならない。

私は、「百花斉放、百家争鳴」の偉大な運動をつうじ、商工業者の積極性が空前の向上を得るであろうことを信じている。矛盾をさらけ出すのであって矛盾をおおいかくすのではない。これはきっと矛盾の解決に有利である。

最後に、みんなが毛主席のいわれた「中国社会各階級の分析」のなかの精神にしたがって、中国の民族ブルジョアジーにたいし、さらに深くつっこんだ分析をつづけ、それが解放後八年間に発展してきた過程と、今後の動態を具体的に掌握するよう、私は希望する。このことは教条主義を克服することにたいする有効な良薬であろう。この仕事をうまくやることは、商工業者にたいするひきつづいての改造に大いに役立つばかりでなく、重大なる国際的意義と歴史的意義をもつものである。

九、章乃器・人民代表大会における自己批判（五七・七・一五）（全訳）

――私の検討――

（人民日報　五七・七・一六）

私は誤りを犯した一人である。私の誤った性格というのはブルジョア階級の個人主義とその在り方である。たしかに解放以前個人的英雄主義は私に対して有益な働きをした。当時私は社会主義の理想と資本主義のよくない環境との矛盾の中に置かれていた。党の指導とよくない環境にも流されない英雄主義のおかげで私はその泥沼から脱却し革命への道を歩むことができたのである。一九五二年に私は自分の個人主義を自己批判した。私は過去の時代においてはそれが自分にとって有用ではあったけれども、これからはどんなことがあってもそれをもっていてはいけないことを認識したのである。

私は、社会主義――集団主義と個人主義は丁度対立しているものであることを認識したのである。その後三年余の間に私の個人主義はかなり克服された。ところが一九五六年の春、ソ連共産党の第二〇回代表大会の後、私の個人主義はまたまた芽を出したのである。それは自らをたのんで名利にとらわれず、個人の利己主義のないところから、かえって個人的英雄主義と個人的自由主義が伸びたのである。いろいろの方面における工作において、または家庭的な面にまでも具体的なあらわれとして協調を欠くようなことが生じた。今度の言論の面に発生した誤りは私の個人主義ならびに一面的な楽観主義と切り離せないものである。というのは、私は民族ブルジョアジーの社会主義的改造を少し甘くみていたので、同時に文芸は一通の反教条主義の論争の中から発展したものであったため、多くの個人主義的なにおいがあり、一面的な性格を帯びていたのである。さらに発表に当って慎重に、その影響を考慮しなかった点は自由主義的な誤りであったのである。

毛主席の講話と周総理の政府工作報告を学習してから、さらに多くの同志のあたたかい支援を得て、私の思想と認識とはさらに高められたのである。いま私は以下のいくつかの論点についてこれを検討し明かにしたいと思う。

一、定額配当は搾取ではなく不労所得である。――私のいおうとするところは次のことである。すなわち、定額配当は資本家側の個人についてみれば不労所得であり搾取ではないが、民族資本家階級全体についていうならばそれは搾取の残りかすである。これは労働者階級と民族資本家階級の矛盾はすでに非敵対性の矛盾となったとある人によって説明されたところにもとづいたのである。現在毛

Declassified in Part - Sanitized Copy Approved for Release 2013/02/05 : CIA-RDP81-01043R001800060003-9

Declassified in Part - Sanitized Copy Approved for Release 2013/02/05 : CIA-RDP81-01043R001800060003-9

五、商工業者は改造を経ないでも社会主義を受けることができる。――これは私がいったことではない。私は「中国民族資本家階級の二面性に関する問題」の文中の、ただ㈠と㈢の二項の中で三回だけ党と政府の改造政策の勝利をとり上げ、かつ「存在は意識を決定する」ことは「大存在」――人民の力の強大、社会主義経済力の強大、祖国の歴史に先例のない統一と興隆と社会主義建設の日に強まっていく団結と繁栄――を注視すべきである、と強調したのである。

このほかさらに矯正すべき誤った論点については引き続いて検討させて頂きたいと思う。理論上の誤りについてははっきりさせたはずであって、些かも躊躇することなくこれを否定する。

私は率直に、団結と工作の便宜上から人民内部の人と人との間の距離を縮小せよ、と極力主張したことを認める。さらに加えて、民族資本家階級分子の社会主義改造について楽観しすぎる観察をしていたため、一面的に彼等の積極性を認めるべきことを強調したことは、階級の限界をうやむやにさせる副作用を大いにもっていたことは考えられる。しかしながら私は資本家階級が労働者階級よりもすぐれ、資本家が労働者よりもよい、などというばかげた認識はもっていない。私は、商工業者は長い期間をかけて人間としての自己改造を進めることが必要だということを一貫して主張して来た。私の中国民族資本家階級に対する評価はかいつまんでいえば、生れつき不足で、育ちは失調、役に立つこともあり、死ねばその処を得る、ということである。それはわれわれの時代においては役に立つこともあるが、最後は労働者階級の指導下に自らを消滅させる、という意味であって、それはそれでよいのである。これを以て資本家階級を

主席の講話はこれを分析しているが、「人民内部の矛盾は……被搾取階級と搾取階級との間についてみれば敵対性の一面のほか非敵対性の一面もある」といっている。この分析は十分正しいものである。従って次に述べてある「資本家はまだ定額配当をとっているがこれも搾取である。」ということも十分に正しいのである。私は前の誤った説を否定しなければならない。

二、資本家階級分子と労働者階級の分子とは本質的な区別はない。――私の原文は「本質」を「本能的、先天的」「生れながらのもので死んではじめて消滅する」という風に解釈したのである。このような解釈は一面的な説明であって実際とはかけ離れており、従って誤った解釈によって生み出された本質的区別はないという結論は当然誤ったものである。一般的に「本質が同じでない」ということばに対する解釈は、当然搾取と不搾取、反搾取とは本質的区別があると解すべきである。これらの本質的区別は当然存在するのである。

三、官僚主義は資本主義より一層危険な敵である。――私は社会主義は必然的に官僚主義をともなうものだとは決していっていない。それとは全く正反対に、「三害を一掃しさえすれば標準的な社会主義の企業、機関ができ上る」といっているのである。ところがある右派の分子は社会主義と官僚主義、甚しきに至っては「三害」との間にイコールの符号をつけたのであって、私の言い方が彼等の表現とごっちゃにされたのである。私は私の言い方を否定すべきである。

四、民族資本家階級にはすでに二面性はない。――私はこうはいっていない。私は、それには二面性はあるが内容は変ってしまった、といったのである。私の言い方は誤りをもっているかもしれず、引続き検討し改めるつもりである。

に疑をひき起すかもしれぬような情況について尋ねたこともないのである。もし私の思想の一面性を探るならば、それは一面的な楽観性なのであって絶対に悲観的なものではないのである。第三に私はいろいろの工作や会議、あるいは各地の視察に出かけても一貫して主人公としての自覚をもって問題の解決に指導面を支援し、悪い結果を生んだり諸処で火つけ役のような役目をしたことはない。第四にソ連やその他の兄弟国家に対して私は一貫して友好的で最も誠実な態度をとっており、些かでも「一辺倒」の到神に違背してはいない。第五に私は徒党グループをつくろうとしたりしたことはない。個人的な権利をかちとろうとしたこともない。国家と人民の私に与えられた栄誉と待遇については常に分に過ぎたものと考えており、かつて些かも不満をもったことはない。だから夜を日に継いで労働し、りっぱに工作することこそ党と国家に対して申訳の立つことだと考えているのである。第六にこの度の整風運動中に私が党に提出した意見は「三害」批判の範囲を越えるものではなく、指摘したのは単に誰彼あるいは一部党員の欠点に過ぎないのであって、絶対に党全体と党中央をうんぬんしたことはないのである。私は、現在の私に対する流言が次第に静まり、納まっていくことを確信してる。

八年来私が党に提出した方針、政策には何等疑いをさしはさむようなものはない。疑わしいものがないばかりでなく、しばしば意外によく出来ていると思うほどである。ただある種の具体的な問題についての判断なり具体的工作のやり方等において、私は少からざる誤った意見を述べているがそれは「知って言わざるなく言って尽さざるなし」を実地で行ったのである。党員との仕事の上の関係では絶対多数とは協調してやっておいたが、少数の党員に対する

異化するものだとは考えない。私はつねに彼等は労働者階級より立ち遅れている階級である、と認識して来た。資本家階級個人主義の極端な弊に陥っているものは思想戦線の上では右派である。しかし私は深く己を検討してみても、そのような政治的反党、反社会主義の右派分子とは何等共通の点をもっていないのである。

私に接触したことのある多くの人たちは、みな私がつねに革命の楽観主義者であることを証明してくれるだろう。私はいままで多くの人にいったが、解放以前には三つの脅威がいつも私につきまとって、その一つは政治的脅威であり、反動派はいつ自分を殺すかわからなかった、別の一つは社会の脅威であって、反動派は浮浪者を使って私を迫害することができる。もう一つは経済の脅威で、企業はいつ破産するかわからず失業のおそれがあったのである。解放の後これら三つの脅威は完全に消滅してしまった。私は現在ただ一筋に党と国家が私に与えた工作をりっぱに仕遂げようと、考えておる。学習も工作のためのものである。私の毎日の工作と学習の時間はしばしば十時間を越えるのである。が、これは社会主義のためである。

八年来、私の言論と行動は反党、反社会主義の右派分子とはいささかも同じところはない。第一に私はかつて国家の業績についての欠点を誇大に言ったり、その成績をぬりつぶしたことは一度もない。それとは全く反対に私はいつも他から国家の業績についてもそれを栄誉あることとしているのであって、それはその中に極めて僅かであっても私自身の貢献も入っているからである。第二に私は党と国家の強大を堅く信じており、ハンガリー事件の如きことが我国に発生するなどとは夢にも考えていないのであって、そのうえ学生

Declassified in Part - Sanitized Copy Approved for Release 2013/02/05 : CIA-RDP81-01043R001800060003-9

態度やり方については批判のあることと思う。私は道理を明かにしたい方で、道理をはつきりするよう要求するから態度は往々率直である。仕事の上で多くの党員は私をよその人のようには扱わなかつたし、私自身もよそのものとは感じていなかつた。率直な態度も自分では党員から学んだものと考えていたが、私の個人主義が加わつたのかもしれないし、端正さに欠けるところがあつたのであろう。

ソ連の第二十回代表大会の文書を学習し、個人崇拝の批判をはじめてから後、私は党外の人の党員に対する態度が正常でないということに関しこの一連の意見を発表した。私は、中共は個人崇拝に対し一貫して反対しているのに、一部の党外者は党の意志に反して個人崇拝を行つていることを認めたのである。例えば政治協商会議全国委員会で毛沢東大学を設立しようという議案が採択され、その際私も挙手で賛成したのであるが、この議案は毛主席の反対によつて実行には移されなかつた。自らの幸福を「他の人の幸福」の基礎の上に築く党、最大多数の労働人民と全人類の解放への闘いに努力して自らを解放する党、戦争を強いられてもそれに永遠に戦争を消滅させるためであり、独裁を行つてもそれは最後に独裁をなくするためのものなのである。この公平無私でかつ偉大な精神は多くの人にとつて理解できないか、あるいは理解しにくいものである。革命の領袖や党員に対しての尊敬は当然のものであり、これは理智に基いたものである。これは革命の領袖を神格化したり、党員に対して盲目的に崇拝させることなどとは根本的に異るものである。党の第七回二中全会の公報は党員に対し資本家階級の没理論的なへつらいは飴をまぶした爆弾であるとしてそれへの警戒を求めた。私はそれらの意味のないへつらいと個人崇拝により党員を腐敗させる現象とを批判したのである。これは明かにいわゆる「党員を道化役視する」とは完全に異ることなのである。そもそも私にどんな理由があつて党員を道化役視する必要があるのだろうか。私は毎日党員と共に仕事をしているのになぜに党員をことさら道化役扱いしなければならないのだろうか。明確にいうならば私ははつきりと党員に対してへつらう一部の人間を罵倒したのである。あるいは私のこのことについての態度が激し過ぎたことがあつたかもしれない。

私は絶対に反党、反社会主義ではない。私は死ぬまで党に忠であり社会主義に忠である。志を立て決心をすること、すべて一人一人の主観で定まるものである。あの暗黒の時代に、さまざまな敵の惑じや、誘惑のさ中にあつてなお反共の表現を敢てしなかつたものが、今日に当つて党に反抗することなど想像できることであろうか。資本主義の泥沼の中から社会主義を追い求めたものが、卑しい勝利を収めた社会主義のこの現実の中で、社会主義に反撥するというようなことが想像できるだろうか。八年余、私は些かも政治的資本に頼つて名利を得ようなどと考えたことはない。私はただ一筋に党を信頼し、党の方針に沿つて自らの力によつて生活を営む一般の公民となることを願つているのである。

私が全聚徳で章伯鈞、羅隆基と共に会談を開き、彼等の陰謀である将来の反動組織において職務を担当することを私が承諾したなどとんでもないことをいう人がある。これは全く根拠のないことであることをここに声明しなければならない。ここ二年来、私は四回全聚徳餐館に行つたことはあるが、これは関係筋で外国の客を招待したときのことである。私の行動については大衆が知つているだろうから調査をすればわかることである。王造時が前回北京に来た折一度彼と話をしたことがあつた。彼が救国会を再興したいといい私に同意を求めた際、私はきつぱりと拒絶した。私は次のようにいつた。第一に私は重慶にいた頃救国会から離れたし、救国会の解散について相談を受けたこともない。今日それを再興することを主張する資格は私にはない。第二に私は民主党派の工作に興味をもつていない。民主建国会に参加したが嫌気がさし何回か退きたいと考えた。とても二度と仕事をする気はない。第三に救国会の某同志とはそりが合わないし、今後ともうまくやれるとは思われない。何かの職務につくなどとは以てのほかだ。

ある人びとは「人の口実は変えられる」ということを信じているようであるが、「曾参が人殺しをした」と三度くり返せばたとい慈母でも心を動かされるのである。しかしこれは旧時代のことだと思つている。今日私は「黄金は火を恐れぬ」だろうと思う。共産党の指導があれば必ずや是非は明かになるはずである。

私は最初から、私の問題は単に思想の問題で、私の誤りはただ理論上の誤りである、と考えている。もちろん私の理論の誤りから時代の思潮を越えた影響が生じ、それによつて引きおこされるかもしれない波動については当然私が責任を負うべきである。私は指導の上で結合される動機と効果とについて検討をされ、然るべき処分をして頂くことをお願いする次第である。

知られる通り多くの人びとは資本家階級の個人主義思想をもちながら社会主義の中に入つて行つている。しかし国家の幹部たる私が個人主義思想をもつべきではない。私はきつと私の個人主義思想をきつぱりと克服する。同志の皆さんの変らざる御支援を希望する。

一〇、羅隆基・人民代表大会における自己批判（五七・七・一五）（全訳）

――私の最初の告白――

（人民日報　五七・七・一六）

私は中華人民共和国における罪人であり、最近言論と行為の上で反党反社会主義の罪を犯したものである。今日はこの厳粛な壇上から代表各位に頭を垂れて謝罪すると共に、全国人民に対しても謝罪する次第である。

解放以後、党と人民は私を充分優遇してくれた。私は国家機関と人民団体の中で、かなり高い。かなり重要なポストについていた。このような高いポストについていながら反党、反社会主義の言論と行為を行つたということは、その悪影響はいよいよ大きかつたということであり、私の罪は一層深いものである。

いま反右派闘争が行われてからの私は、身の置きどころのないほど慚愧の念で一ぱいであり、ほん然と悔悟しているのであつて、今日の私をもつて昨日までの私に闘争を挑み、自らの罪過を摘出して

Declassified in Part - Sanitized Copy Approved for Release 2013/02/05 : CIA-RDP81-01043R001800060003-9

やりたいと思つているくらいである。

第一に、私の五月二二日の統戦部座談会における発言は、最近の全国各地における右派分子あるいは反動分子、反革命分子の気違いじみた党に対する攻撃を、挑発し点火した責任をもつものである。五月二二日、私は統戦部の座談会で人民代表大会常務委員会と政治協商会議常務委員会の中に共産党、民主党派とその他の関係方面の人の参加する委員会を設け、「無実の罪に問われたもの」がこの委員会に提訴することをすすめ」、かつ「三反」、「五反」、「反革命粛清」等における判決再審査を提案した。この提案は国家の政治体制と、共産党の指導を受入れるという二つの点から見て重大な誤りを犯しているものであつた。最初に誤りを犯した機関がその判決再審査を宣伝するのでなく、別に一個の委員会を組織して判決再審査を行うことは、国家の検察、監察、司法、公安等各部門の職権を侵すことになるからである。これは国家の政治体制を破壊するものである。元来三反や五反、反革命粛清を指導した党組織が誤りの是正を行うというのでなく、全然別の機構がこれを行うことは、党の下部組織の指導を否定することを企むものであつて、この発言は実際には三反、五反、反革命粛清等で処罰され闘争を受けているあらゆる反革命分子と反動分子が無実であるといつているようなものである、これは彼等に対して、もう一度反乱違法の行為をするよう扇動していると同じことである。この発言以後、台湾、香港の新聞やラジオ放送はさかんにこれを宣伝の具に使つているが、これはこの発言が完全に中国人民の立場を失つたものであつて、敵側の代弁者となり、敵の目をさまさせたものであることを証明しているのである。この発言の後、このでたらめな意見を支持した一七〇通の手紙を受取つたのであるが、私はこの発信人の目的が何であるかも考えず、秘書に命じて返事を出させ、その上「各方面で世論を起し政治協商会議と統戦部に建議するよう」要望したのである。返事はただ五通を出したに過ぎないが返事を出すよう指示したその動機はにくむべきものであつて、それは反動分子の犯罪行為に火つけ役の役目を果すよう計画したものである。これは党と社会主義に不利をもたらしたものであり、罪を謝すべき第一の点である。

第二に五月十日、統戦部の座談会の席上私は、共産党と民主党派がインテリの中で発展する矛盾について発言したのであるが、この発言は実際は共産党がインテリの中で発展することを希望しないということと等しいのであつて、これにより民主党派の組織を拡大し、力を増し、党の指導から分裂することを目的としたものである。私の発言はその中に「インテリが共産党に加わることに私は反対しないだけでなく光栄なことと思う」といつているものの、発言の本当の精神と論理的結論は共産党がインテリ層で発展せず、民主党派がその中で大いに発展することを願つたものであることはたしかである。これは共産党の指導から逃れようとする反党反社会主義の意見である。私は従来から文教機関の青年党員は、老年の古い高級インテリを指導すべきでなく、また指導し得るものでないと考えていた。私は民主同盟の工作会議で「プロレタリア階級の小インテリとプチブル階級の高級インテリとは相矛盾しているものだ」という誤つた意見を述べたことがある。このことからも、私のインテリについての見方はその知識の大小と多少からだけながめているのであつて、知識の性質から見ているのではなく、マルクス・レーニン主義の知識にしても非マルクス・レーニン主義の知識から見ているのであつて、まして階級の立場から問題を見ているのではないということが証明されるのである。社会主義の社会においてはブルジョア階級はプロレタリア階級の指導を受けるべきものということを私は理解していなかつたのである。私は一年以上にわたつて、ブルジョア階級の立場に立つて人民代表大会や政治協商会議全国委員会議の席上、旧インテリの思想改造を強調せずにインテリを党員との隔たりの責任を党員の側におしつけたり、旧インテリの改造を強調せずに党員の過失を強調したりする誤つた発言をして来たのである。これは旧インテリの反党、反社会主義の観念を強化したものである。一九五七年の政治協商会議全国委員会での発言において、私は中国の士大夫階級の士の話まで持出して、「士は己を知るものの為に死す」と述べ、「茅盧三顧」を希望し、「賢人に対する礼」の待遇を希望したのであるが、これは党のインテリに対する団結、教育、改造の政策を完全に否定したものである。これらの誤りは重大なものである。文教機関における青年党員が高級インテリを指導することに反対する問題において、私は党の指導を受けるという意味を完全にはき違えていたのである。私個人は毛主席、劉委員長、周総理あるいは党の上級幹部の指導には心からこれに服したのである。私はこれが党の指導を受け入れるということだと考えていたのであり、党の指導とは全般的な党の指導すなわち全国各階層、各機関の指導であることを理解していなかつたのである。私は末端の党の指導に反対することは党に反対することであり、党の指導を尊重しないことなのだ、ということを知らなかつたのであり、私のこれら一切の意見は党の威信を弱めた事実上の反党、反社会主義であつたのである。これは私の謝罪する第二の点である。

第三、私は民主同盟副主席の地位に在つて、一年以上ずつと章伯鈞と合作し、民主同盟を右旋回させた。これは民主同盟を党のよき助手にさせ得なかつたのみでなく、同盟中の思想立遅れの分子に右派の狂的な攻撃が行われた混乱の時期にその歩むべき方向を見失わせ、あるいは一層その混乱を助長したのであつて、これは党の指導と社会主義の事業に不利を与えたことになるのである。民主同盟を右旋回させることは、今回の党に対する右派の狂的な攻撃反乱行為のさ中においては極めて悪い影響をもたらしたのである。このような事情の発生は決して偶然ではないのである。民主同盟は中上層インテリの政治団体であつて、現在三万前後の盟員をもつている。盟員の中のほとんどのインテリは進歩的である。一九五六年の民主同盟第二回全国代表大会後民主同盟は中間と立遅れのインテリ吸収政策をとることをあまりに強調しすぎた。このため新旧盟員の中の思想立遅れの右派分子の数は次第に増加したのである。一年以来民主同盟は盟員の教育や改造工作を真剣に実施しなかつたのであり、このことは民主同盟中の右派のものに党と社会主義擁護の立場を確立させることができない結果となつた。一年余以来、私と章伯鈞とは合作して来たのであるが、われわれは「百花斉放・百家争鳴」の政策について正しくない解釈をしていたのであり、そのためこのスローガンは右派分子の反党、反社会主義の道具とされてしまつたのである。「百花斉放」は本来は芸術の分野で新しいものを期待し自由競争をすすめる政策なのである。「百家争鳴」は科学の上の独立の思考と自由弁論の政策である。これらはすべて今日の中国の文芸、科学の発展の上のすぐれた政策なのである。ところが章と羅の合作によりこのことばを利用して政治上の道具とし、いわゆる

Declassified in Part - Sanitized Copy Approved for Release 2013/02/05 : CIA-RDP81-01043R001800060003-9

無条件の「大鳴」と「大放」を提唱し、場合によっては「鳴」「放」を悪意を以て党を攻撃し、共産党の指導に反対する道具となさしめたのである。「長期共存・相互監督」の本来の意味は、各民主党派は自らの階級思想を改造し、相互に批判しあい、相互に矯正しあい、社会主義の立場を堅持し、党の忠実な助手となるべきことをいっているのである。章と羅の合作においては、この政策を以て民主党派は組織を拡大し、力を強化し、地位を高めることと歪曲した解釈をし、党との分裂策に利用したのである。今年の春、各地の民主同盟組織は民主同盟中央のこのような状況を反映してその偏向が認められたのであるが、章、羅の両名はこれを是正しなかつたばかりでなく、今年の工作会議において章伯鈞は「百花斉放」、「百家争鳴」を中心工作とすべきことを提案し、私もこれを強力に支持したのである。章、羅二名は五月における統戦部座談会の席上、章伯鈞は「政治設計院」、私は「平反委員会」のばかげた提案をしたのであるが、これは同盟員中の右派分子の勝手な気炎を一層助長することになつた。

現在民主同盟には三万前後の同盟員がおり、散在している各地の組織単位は百に近い拠点となつている。民主同盟は中上層文教機関にはほとんど下部組織をもつている。民主同盟というこの政治団体の全国文教工作の面に及ぼす影響は極めて大きなものがある。章と羅の二人は同盟の第一と第二副主席であり、実際上の指導責任者である。この二人の「鳴」「放」あるいは「長期共存」「相互監督」に対する誤つた意見は下部にも及ぶものであり、影響するところは広くかつ恐るべきものである。五月中に右派分子は文教機関内において狂人じみた進攻を開始し、各地の同盟組織の盟員の一部右派分子もこの反党、反社会主義活動に参加したが、これは決して偶然に生じたものではない。これらは章羅の合作により民主同盟を指導し、悪因をまきちらした当然の結果である。これは本日私の謝罪すべき第三の点である。

第四、一九四九年から私は民主同盟の中央にあつてセクト主義を採り、無形の組織を作り、民主同盟の団結に悪影響を与えたのみでなく、党のインテリに対する団結、教育、改造の政策貫徹を妨害した。これら無形の組織の構成分子は基本的には英米の教育の害毒を受け、かつブルジョア階級思想のインテリであつた。これらの無形の組織は北京だけでなく、華東、中南、西南の多くの省に散在していたのである。無形組織の目的は、同盟の中において権力を得ることであり、個人の地位と権力を奪取することであつた。この目的は卑劣で恥ずべきものであり、この無形組織は一九五二年に活動を停止し表面的には存在しないことになつた。しかしこれらの一群の人びとの精神的連携、思想上の共鳴は根本的にはなくならないものである。これらの人びとは永年の友人、同窓生、あるいは同僚であり、思想的に共鳴し意気の相通ずるものがあつた。彼等の中の誰もその誤つた言論や行動、特に私の誤つた言論、行動はお互の共感を呼んだのである。五月に整風運動が発動されてから、かつての無形組織の人びとの間に、それは北京でも地方でもそのほとんどに反党、反社会主義の言論と行動が発見され、甚しいものは土地の右派分子と結んで反党、反社会主義の陰謀を進めるものさえ出たのである。たとえ私から何等の秘密の指示を与えたのでもなく、あるいは何人かをいずれかの土地に派遣して何等かの連絡をとつたのではなくとも、これら一群の人びとの思想的つながりは当然相互、相呼応する恐るべき結果を生ずる可能性はあるのである。現在の反右派の闘争においてこれらの人びとはいずれも重大な罪を犯したものであり、すべて闘争の対象となるものである。私は自らを顧みて己を誤り人を誤らしめたことを痛感している。これは本日私が謝罪すべき第四の点である。

第五、私は国際情勢について正しい分析と認識を欠いており、そのため個人の談話で発表した一寸した誤つた意見が人民の平和の力に対する固い信念によくない影響を与えたのである。ここ数年来、私は絶えず英米の書籍や新聞、雑誌を見ていたが、マルクス・レーニン主義の理論については素養が浅いため、知らずしらずのうちにこれら英米の雑誌の害毒を受けていた。私はソ連共産党の第二〇回代表大会における反スターリン事件や、ポーランド、ハンガリー事件について、いずれも正しい認識を欠いていた。ポーランド、ハンガリー事件の後、英米および欧州その他資本主義国家の中におけるいわゆる進歩的人物が動揺したことにから、私はこれによつて平和陣営は分裂するものと見、平和陣営の力が団結強化されるものではないと考えたのである。私は人民の平和の力が日を追うて強大になつている現実から国際情勢を判断することを知らず、全世界の侵略反対、植民主義反対の力が日増しに強くなつていく現実から平和陣営の力を評価することを知らなかつたため、国際情勢はますます緊張して行き、緩和されることはあるまいと誤つて判断したのである。このような誤つた観察は、政治協商会議のグループの座談会で周総理の十一カ国訪問の報告を行つたとき話したことがあり、個人的な談話においては、浦熙修、潘大逵、王造時等にもたしかに話したことがある。勝手に国際情勢についての悲観的な空気をまき散らしたことは社会主義の国際的団結と全世界の平和愛好人民の国際的団結に不利を与えたことになる。これはきよう私の謝罪すべき第五の点である。

第六、私はある種の社会事業に対して何等の私心なしに擁護、援助してやることができず、むしろ自らの立遅れた思想の影響をその社会事業に与え損害を蒙らせたのである。私と文匯報との関係はその典型的な一例である。ここ数年来、私が文匯報の創立と復刊についてかなりつつこんだ関係をもつていたことは否定し得ない事実である。この方面で私と浦熙修とは十年来の個人的友好関係をもつており、わたくしは彼女のしている仕事を成功させたいと願い、また一面私の誤つた考えから、中国でも社会上いわゆる民間言論機関があつてもよいのではないか、と考えたのである。そこで私は機会ある毎に、文匯報を人民日報と全く同じような新聞にしないようにとすすめたのである。文匯報の徐鋳成は一、二度私に党組織に対する不平を発表してくれと依頼したことがあり、私はまた一、二度直接間接に文匯報の責任者に対し、新聞社は党組織の指導について迷信的にまで従うことはない、事が起つたら北京に来て知らせることだ、ということをたしかに表示したことがある。私と浦熙修とは日頃会つており、彼女もまたいつも私に文匯報についての意見を求めていた。彼女を通じて私は文匯報の中に不健康で進歩的でない意見を注入し、知らずしらずのうちに彼女の行動を右傾化させた誤りを犯し、間接には文匯報に誤りを犯させたのである。文匯報は今年の三、四月頃は人びとにほめられる新聞であつたが、現在は反右派闘争の対象となつており、それは主として整風の時期に誤りを犯したのである。それは今年の五、六月頃のことであるが、五月には浦熙

Declassified in Part - Sanitized Copy Approved for Release 2013/02/05 : CIA-RDP81-01043R001800060003-9

もこの反党、反社会主義活動に参加したが、これは決して偶然に生じたものではない。これらは章羅の合作により民主同盟を指導し、悪因をまきちらした当然の結果である。これは本日私の謝罪すべき第三の点である。

第四、一九四九年から私は民主同盟の中央にあってセクト主義を採り、無形の組織を作り、民主同盟の団結に悪影響を与えたのみでなく、党のインテリに対する団結、教育、改造の政策貫徹を妨害した。これら無形の組織の構成分子は基本的には英米の教育の薫陶を受け、かつブルジョア階級思想のインテリであった。これらの無形の組織は北京だけでなく、華北、中南、西南の多くの省に散在していたのである。無形組織の目的は、同盟の中において権力を得ることであり、個人の地位と権力を奪取することであった。この目的は卑劣で恥ずべきものであり、この無形組織は一九五二年に活動を停止し表面的には存在しないことになった。しかしこれらの一群の人びとの精神的連携、思想上の共鳴は根本的にはなくならないものである。これらの人びとは永年の友人、同窓生、あるいは同僚であり、思想的に共鳴し意気の相通ずるものがあった。彼等の中の誰でもその誤った言論や行動、特に私の誤った言論、行動はお互の共感を呼んだのである。五月に整風運動が発動されてから、かつての無形組織の人びとの間に、それは北京でも地方でもそのほとんどに反党、反社会主義の言論と行動が発見され、甚しいのは土地の右派分子と結んで反党、反社会主義の陰謀を進めるものさえ出たのである。たとえ私から何等の秘密の指示を与えたのでもなく、あるいは何人かをいずれかの土地に派遣して何等かの連絡をとったのではなくとも、これら一群の人びとの思想的つながりは当然相互に相呼応する恐るべき結果を生ずる可能性はあるのである。現在の反右派の闘争においてこれらの人びとはいずれも重大な罪を犯したものであり、すべて闘争の対象となるものである。私は自らを顧みて己を誤り人を誤らしめたことを痛感している。これは本日私が謝罪すべき第四の点である。

第五、私は国際情勢について正しい分析と認識を欠いており、そのため個人の談話で発表した一寸した誤った意見が人民の平和の力に対する固い信念によくない影響を与えたのである。ここ数年来、私は絶えず英米の書籍や新聞、雑誌を見ていたが、マルクス・レーニン主義の理論については素養が浅いため、知らずしらずのうちにこれら英米の雑誌の害毒を受けていた。私はソ連共産党の第二〇回代表大会における反スターリン事件や、ポーランド、ハンガリー事件について、いずれも正しい認識を欠いていた。ポーランド、ハンガリー事件の後、英米および欧州その他資本主義国家の中におけるいわゆる進歩的人物が動揺したことにから、私はこれによって平和陣営は分裂するものと見、平和陣営の力が団結強化されるものではないと考えたのである。私は人民の平和の力が日を追うて強大になっている現実から国際情勢を判断することを知らず、全世界の侵略反対、植民主義反対の力が日増しに強くなっていく現実から平和陣営の力を評価することを知らなかったため、国際情勢はますます緊張して行き、緩和されることはあるまいと誤って判断したのである。このような誤った観察は、政治協商会議のグループの座談会で周総理の十一カ国訪問の報告を行ったとき話したことがあり、個人的な談話においては、浦熙修、潘大逵、王造時等にもたしかに話したことがある。勝手に国際情勢についての悲観的な空気をまき散らした

ことは社会主義の国際的団結と全世界の平和愛好人民の国際的団結に不利を与えたことになる。これはもとより私の謝罪すべき第五の点である。

第六、私はある種の社会事業に対して何等の私心なしに擁護、援助してやることができず、むしろ自らの立遅れた思想の影響をその社会事業に与え損害を蒙らせたのである。私と文匯報との関係はその典型的な一例である。ここ数年来、私が文匯報の創立と復刊についてかなりつっこんだ関係をもっていたことは否定し得ない事実である。この方面で私と浦熙修とは十年来の個人的友好関係をもっており、わたくしは彼女のしている仕事を成功させたいと願い、また一面私の誤った考えから、中国でも社会上いわゆる民間言論機関があってもよいのではないか、と考えたのである。そこで私は機会ある度に、文匯報を人民日報と全く同じような新聞にしないようにとすすめたのである。文匯報の徐鋳成は一、二度私に党組織に対する不平を発表してくれと依頼したことがあり、私はまた一、二度直接間接に文匯報の責任者に対し、新聞社は党組織の指導について迷信的にまで従うことはない、事が起ったら北京に来て知らせることだ、ということをたしかに表示したことがある。私と浦熙修とは日頃会っており、彼女もまたいつも私に文匯報についての意見を求めていた。彼女を通じて私は文匯報の中に不健康で進歩的でない意見を注入し、知らずしらずのうちに彼女の行動を右傾化させた誤りを犯し、間接には文匯報に誤りを犯させたのである。文匯報は今年の二、四月頃は人びとにほめられる新聞であったが、現在は反右派闘争の対象となっており、それは主として整風の時期に誤りを犯したのである。それは今年の五、六月頃のことであるが、五月には浦熙

無条件の「大鳴」と「大放」を提唱し、場合によっては「鳴」「放」を悪意を以て党を攻撃し、共産党の指導に反対する道具とならしめたのである。「長期共存・相互監督」の本来の意味は、各民主党派は自らの階級思想を改造し、相互に批判しあい、相互に矯正しあい、社会主義の立場を堅持し、党の忠実な助手となるべきことをいっているのである。章と羅の合作においては、この政策を以て民主党派は組織を拡大し、力を強化し、地位を高めることと歪曲した解釈をし、党との分裂策に利用したのである。今年の春、各地の民主同盟組織は民主同盟中央のこのような状況を反映してその傾向が認められたのであるが、章、羅の両名はこれを是正しなかったばかりでなく、今年の工作会議において章伯鈞は「百花斉放」、「百家争鳴」を中心工作とすべきことを提案し、私もこれを強力に支持したのである。章、羅二名は五月における統戦部座談会の席上、章伯鈞は「政治設計院」、私は「平反委員会」のばかげた提案をしたのであるが、これは同盟員中の右派分子の勝手な気炎を一層助長することになった。

現在民主同盟には三万前後の同盟員がおり、散在している各地の組織単位は百に近い拠点となっている。民主同盟は中上層文教機関にはほとんど下部組織をもっている。民主同盟というこの政治団体の全国文教工作の面に及ぼす影響は極めて大きなものがある。章と羅の二人は同盟の第一と第二副主席であり、実際上の指導責任者である。この二人の「鳴」「放」あるいは「長期共存」「相互監督」に対する誤った意見は下部にも及ぶものであり、影響するところは広くかつ恐るべきものである。五月中に右派分子は文教機関内において狂人じみた進攻を開始し、各地の同盟組織の盟員の一部右派分子

Declassified in Part - Sanitized Copy Approved for Release 2013/02/05 : CIA-RDP81-01043R001800060003-9

修は東北の視察に出かけ、彼女が帰つてから六月三日に私は国外に赴いたのである。私に真に文匯報を利用する気があつたならば、整風の時期に右派の宣伝を強化したのであろうが、実際はこの時期には利用できなかつたのである。私は事実を説明しているだけなのであつて決して責任を逃れようなどと考えているのではない。文匯報の右傾分子である徐鋳成、浦熙修の二人は自分たちのブルジョア思想は自分たちの責任であることを認めたが、従来から文匯報に対して党への迷信は不安だといつたでたらめな意見や、浦熙修を通して注入した右派思想の影響についてはその責任を転嫁することはできないのである。一つの社会事業に本当の保護や援助を与えることができず、私の悪い影響を与え、解放以前からの光栄ある歴史をもつ新聞が今日反党、反社会主義の言論機関となつたことは私にも責任があるのである。これが私の謝罪すべき第六の点である。

第七、国家機関の工作に対して積極的に努力をせず、機関内の工作同志を真に愛護してやることができなかつたことは私の重大な誤りである。ここ数年来私は人民事業に対する熱意が足らず、ただ自己の官職の位置に満足し、自らを最大の官僚主義者に作り上げた。森林工業部長に就任して以来、私はこの業務について十分な研究もせず、真面目に職責をつくすこともしなかつた。心の中では常に森林工業は自分にとつてその才能を生かすものではないとして、事々に責任逃れの仕事をしたのである。これは森林工業部の業務に害を与え、同時に間接的には国家の建設事業の運営を誤らしめたものである。また私の傲慢さから機関内の同志と協調できず、和気藹々と対処することができなかつた。自分の性格が短気で粗暴であるため、同僚に対しては軽べつしたり激しく叱責したりした。具体的な例では、私の二人の秘書に対し、特に枢要な秘書の邵慈雲に対して十分な愛護と支援の責任を果してやらなかつたのである。彼女が私の意志に従つて民主同盟に入ることをきかなかつたため、私は冷酷な仕打ちをして、ついには彼女が進歩的になり入党（共産党へ）の希望をもつことさえ妨害したのである。これは私が民主同盟の組織を拡大し、極端な場合にはインテリの入党を妨害したということの実例である。私は政府の事業に対し忠誠誠実に業務を行おうとせず、工作の同僚に対しては誠意を以て当ることができず、国家の建設事業に損害を与え、そのうえ党の指導を不利ならしめたことは、私の謝罪すべき第七の点である。

第八、数年来、私は慢心して思想の立遅れを意に介せず、真剣な学習も改造への努力もしなかつたのである。たまたまマルクス・レーニン主義の理論についての書籍をあさつても、目を通すだけで解つたかのような錯覚をしていた。マルクス・レーニン主義の本の中から得た一知半解の知識を以て自らの非や過失を粉飾する道具にしていたのである。私は元来「言は非を飾るを以て足り、智は過ちをかざるを以て足る」と考えていた人間であり、盟員中の進歩的な同志に虚心に教えを乞おうとはせず、それのみでなく進歩的な同志を教条主義者であるとして軽べつしていたのである。このような慢心した尊大な態度は自己を誤つたのみでなく、日頃接触している友人たちの進歩にも悪影響を与えたのであつて、自ら社会的立遅れに甘んじ、人をも自分をも誤つたことは私が謝罪すべき第八の点である。

私の誤りと罪はもちろん以上述べた八つの点には止らないのであつて、本日はただここ一年余以来反党、反社会主義の面で犯して来た誤りについて自ら反省し、第一段階の告白をする次第である。私の解放前の言論と行動が犯した誤りと罪についていうならばさらに多くのものがある。私の政治的に歩んで来た道は汚れたものである。三〇年前編集していた「新月雑誌」には共産主義を批判する文章を書いた。私は張君勱の国家社会党に加わつたこともあり、民主同盟をおこしてからは一貫して第三の路線を歩み、一貫して英米ブルジョア階級民主政治思想を宣伝したのである。そのほか米国のマーシャル、スチュアート等とひそかに往来したことは人びとのよく知つていることである。このことについては今更くりかえして申上げない。ただここで私個人の思想を率直に話したいと思う。

私は封建思想とブルジョア階級思想とが入りまじつて作り上げられた人間である。五、六才から清華学校に入り、父兄の家庭教育から離れたことはなかつたのである。これは旧社会における士大夫の家庭の教育であつた。清華学校から直ちに英米に留学し帰国したのであり、終始受けたものはブルジョア階級の教育である。帰国以後の一切の言論と行動はすべて英米ブルジョア階級の思想そのものであつた。政治的に一貫して歩んだのは第三路線である。一九四九年解放勝利の後、前民主同盟主席の張瀾と共に北京に来た。私はブルジョア階級思想の個人主義者であり、地位名誉を重んずる人間であり、そのため民主同盟内部にセクト主義をおこし、同時に当時党との間に若干の摩擦を生じたことも否定しない。張東蓀と米国特務の結託した事件が発生して以後、盟員と社会の多数の人は私に対して深い疑いをもつに至つた。統戦部長李維漢は各党派の責任者に対し、私と張東蓀事件とは関係のないことを説明し、かつ私を政治協商会議常務委員に選ぶことを提議した。私は党が是非を弁別し何人に対しても無実の罪をきせないということを認識したのである。私は党に満腔の感謝を捧げた。そして党に対する信頼を深めたのである。それ以来、私は若干のマルクス・レーニン主義と毛主席の著作を読んだ。もちろん唯物弁証法と唯物史観を本当に理解することはできなかつたし、共産主義の世界観を受け入れたわけではなかつた。共産党のすぐれた点についてはたしかにその認識を高めたのである。数年来国家は各方面の建設に偉大な成果を挙げているが、私は共産党の指導によるというだけの理由でこのような成果があるのか、を自問していた。この点について私は来訪の外国人と一、二度話合つたことがある。数年来、私自身の政治的地位は次第に高まり、その日常生活も極めて安定したものとなつた。従つてかりに私のブルジョア思想が改造されていないとしても、党や社会主義をてん覆させようなどという野心や陰謀は全く私自身にはなかつたことはたしかである。かりに私が私利私欲の極めて旺盛な人間であつたとしても、党や社会主義を覆すことは私にとつて何等の利益はもたらさないのである。ソ連共産党の第二〇回代表大会の後、およびポーランド、ハンガリー事件の後、私は共産主義に対して一度疑いをもつたのであるが、しかし毛主席の指導する共産党は、「中国革命の実践を結合する」ことを強調しており、結局ポーランドやハンガリーとは情況が違うというふうに認識したのである。中国は共産党の指導の下に輝かしい前途をもつている。これは私の絶対の認識である。一九五五年、インテリ問題がもち上つてから私は旧インテリに同情を示し、彼等の歓心を買うため彼等に代つて私の誤つた想像の中での公平な話題を話そうかとつねづね考えていたことは事実である。これがこの一、二年来犯した誤りの根底となる思想である。私の立場

Declassified in Part - Sanitized Copy Approved for Release 2013/02/05 : CIA-RDP81-01043R001800060003-9

Declassified in Part - Sanitized Copy Approved for Release 2013/02/05 : CIA-RDP81-01043R001800060003-9

は確固としたものでなく、いつもブルジョア階級の立場から旧インテリの代弁をしたのである。私は党の指導ということの真実の意義がわからず、インテリの進歩を過少評価していた。そのため、私は一貫してインテリ、特に旧インテリの機嫌をとり結ぶことを考えたのであり、このようにすれば民主同盟の影響を拡大でき、民主同盟の組織を拡大でき、民主同盟の地位を引き上げ、国策の決定に際してより多くのより大きな権力をもつてこれらの問題を解決できるのだと考えたのである。私の妄想はただこれだけであつて、党や社会主義を覆し、資本主義に戻らせようなどという陰謀を企んだことは絶対にないのである。

　では何故にこのような反党、反社会主義の言論や行動を行つたのであるか。これについて本日私はただこれはブルジョア階級思想の意識下のものがそうさせたのだ、としか申し上げられない。毛主席は、「ブルジョア階級、プチブル階級の思想、意識は必ず反映するものであり、政治問題や思想問題の上に必ず反映されるものである。いろいろな方法でそれは頑強に彼自身を表現するものである。それらを反映させまい、表現させまいとしてもそれは不可能である。」と述べたことがある。これはブルジョア階級思想の人間の心を衝いている。私は私自身がブルジョア階級思想をもとのまま残している人間であることを認める。数年以来、政治的地位がかなり上つたため、いよいよ自己評価を高め、得意になりすぎた。そしてこのような思想は今日露呈されなかつたとしても、遅かれ早かれいずれは馬脚を表すものであつた。今日その誤りを犯さなくともいずれは誤りを犯すものであつた。これは今日私に反党、反社会主義の意思がないとしても、言論や行動の上に反党、反社会主義の罪を犯した所以を物語るものであり、さらに一層思想改造の必要と反右派闘争の重要性を十分に物語るものである。かりにそれをしないならば、多数の私のように十分に改造されていないインテリは、知らず知らずのうちに正しい道から逸脱するおそれがある。

　本日、私は自らの言論と行動において犯した誤りについて第一段階の告白をしたのであるが、私は自分の犯した誤りを章伯鈞の責に帰せしむべきではなく、また章伯鈞の犯した誤りを私のせいにすべきでもないと考える。私と章伯鈞が共同合作した事件においては、これをはつきりと整理すべきであろうと思う。

　ここでまず説明すべきことは私が思想的に立遅れている人間であると共に、章伯鈞もまた思想的に立遅れている人間であることである。去年の北戴河以後今まで私たち両名は絶対に単独で往き来したことはなかつた。二人きりで密談したこともなく、統戦部の座談会での発言もまた事前に何らの意見の交換をしたこともないのであるが、思想的には結びつきがあり、多くの誤つた言論や行動も期せずして同じようになつたのである。

　私と章伯鈞との合作によつて、一年余以来民主同盟の多くの重要政策の面で私は章伯鈞の主張を支持して示たのであるが、これによつて民主同盟は若干の誤つた政策をとることになつた。具体的な例を挙げると、今年の三月、民主同盟が工作会議を行つたとき章伯鈞は「百家争鳴、百花斉放」を民主同盟の一九五七年の中心工作とすることを提議した。私はこの主張に同意しかつ支持した。章伯鈞は民主党派を数百万人にまで発展させるべきであると主張し、工作会議でもその発展を強調し、私も民主同盟が一九五六年の二万余人を倍ぐらいにまで発展させるべきものと考え、この工作会議でその大きな発展を強調した。最も重要な事項としては、民主同盟は五月中に党委員会制度委員会、科学体制委員会、有職有権委員会、長期共存、相互監督委員会の四つの委員会を作つたことである。章伯鈞は電話で私に通知し、「宣伝、学事、文教等の委員会を集めて大いに気炎をあげようではないか」というので私も電話で同意した。その後民主同盟の中央部にこの四つの委員会が成立したが、この件についてはたしかに民主同盟沈主席の承認を求めていないし、史良、高崇民の二人の副主席にも事前の相談はしておらず、もちろん民主同盟常務委員会の決定を経てはいないのである。今日、この四つの委員会の目的と企図は極めて明白なのであります。党委員会制度委員会は大学、専門学校の党委員会制度をとりやめることを企図していた。科学体制委員会はすでに反党、反社会主義の科学体制をつくることを建議している。有職有権と長期共存相互監督の二つの委員会の目的は、民主同盟の地歩を拡大し、職権を拡げて、共産党と共同で国策の決定に当り、平行して政権を握り、共産党と袂を分つことを目的としているのである。この四つの委員会が成立して以後、章伯鈞はまた私に対して、民主同盟からこれらの工作を進めるため地方に人を派遣し、材料を集めて中央に献策すると共に彼の農工民主党の派遣者と共同で工作に当らせたい、という意思表示があつた。彼のこの意見に対して私は同意した。六月三日に私は国外に出たため、以後の工作は彼が指導し処理した。情況については私は知らない。しかし、このように合法機関を利用して不法活動を行い、反党反社会主義の陰謀を進めたことに私も一枚加わつていたというこの責任は免れることのできないものである。

　私と章伯鈞の合作事件については本日はこの程度述べられるだけである。彼は光明日報の社長であるが、光明日報のことについてはこの三、四年来尋ねたことはない。彼は農工民主党の主席であるが、農工民主党の事柄については尋ねられない。彼が政治的にどのような野心があつたか、インテリに対してどのような野心をもつていたか、というようなことについては彼は私と話合つたことがない。彼の日常の多くの言論や主張、例えば両院制とか民主党派を何百万人に発展させるとか、については私は同意していない。私は高崇民と同盟中の他の人に対してそれを批判したことはあるが、彼には言つたことがない。私も政治的にどのような野心なり希望があるなどということ[illegible]ついては、かつて彼と話合つたことはない。これは章、羅二名の一年来の真実の関係である。私は決して隠してもいないし、ねつ造してもいない。

　代表のみなさん、私は今日この台の上に立つて皆さんに対して頭を垂れ罪を謝しているのであり、何等の弁解をしているのではない。現在新聞紙上の多くの人たちの告白において、私のひじょうに多くの言論と行動の事実を摘発し、私の歴史上の罪悪を摘発し、私の現在の陰謀を摘発しておるが、本日は何等の弁解もしない。今日の問題はそういう話をしたとかしないとか、そのことをやつたとかやらないとか、そういう人たちと結託して利用したことがあるとかないとか、それら右派集団を私が煽動指揮したとかしないとか、のことではないのであつて、これらの実状については中国共産党がはつきりさせてくれるものと私は固く信じている。何人をも無実の罪に陥れることはできないのである。いずれ事の真相は自然と明かになつてくるものである。なお私は代表各位がさらに一歩突つこんだ告白の機会を与えてくれることを希望する。民主同盟に図

Declassified in Part - Sanitized Copy Approved for Release 2013/02/05 : CIA-RDP81-01043R001800060003-9

する若干の問題は民主同盟で始末するつもりであり、誤りは誤りとして正直に承認する。私は必ず本当に正直に承認するが、事実でないものについては今後必ずはっきりさせるつもりである。

代表のみなさん、私の誤りは重大であり、私の罪はおそろしいものである。私は身の置きどころのないほどの慚愧の念にかられている。私は毛主席に対し申訳がない。党に対しても申訳がない。民主同盟の何万の同志に対して申訳がない。国家に対し、全国人民に対し申訳がない。

私が本日頭を垂れ罪を謝するだけでは不足である。今日の私の問題はほん然と悔悟し、自らの改造を決意することであつて、依然として誤りのままにいるならば国家からも人民からも見放されてしまうであろう。

私は党に感謝し、政府に感謝する。「今日、社会主義の改造の大きな門は開かれている。」中国の古いことばに「過ちを改むるより善の大なるはなし」というのがある。きよう私は代表各位の前で、これから勇敢に、しつかり、と高く開かれている門に向つて進み、徹底的に自己を改造し、今後忠誠誠実に社会事義の事業に服務し、中国人民のために服務する決心をしたことを真心を以て申述べる次第である。

一一、儲安平・中共統戦部主催民主人士座談会における発言（五七・六・一）（全訳）

（人民日報　五七・六・二）

解放いご、知識分子はいずれも熱誠こめて党を支持し、党の指導をうけいれた。しかるにここ数年らい、党と大衆の関係はよくないのみならず、当面のわが国における政治生活の中で、急速に調整を必要とする問題となつている。この問題の鍵はどこにあるのだろうか。わたしのみるところでは、その鍵は「党の天下」というこの思想問題にあるのである。党が国を指導するということは、この国が党のものであるということではなく、ひとびとは党を支持していても、自分も国家の主人であるということを忘れてはいないと、私は思う。政党が政権をとる主な目的は、その理想を実現し、その政策を遂行することである。政策の貫徹を保証し、すでに手に入れた政権を強化するため、党が自身の強大を保持し、国家機関のなかの一部の枢要なポストを掌握する必要があることは、いずれも当然のことである。しかし、全国的に、大小の単位をとわず、甚しきにいたつては一つの科、一つの班にいたるまで、その頭に党員を配置して、事の大小にかかわらず、党員の顔色をみて仕事を行い、党員がウンと言わなければ仕事にならぬというようなやりかたは、一寸ゆきすぎではなかろうか。国の政治について、党外のひとたちは、みな心から党とともに歩むことを願つている。しかし党とともに歩むのは、党の理想が偉大であり、政策が正確だからであつて、党外の人が自分の見解をもたず、自尊心と国家にたいする責任感をもたないということにはならないのである。ここ数年らい、多くの党員の才能と、その担当する職務がきわめて不均衡である。仕事もうくにできず、国家に損害をあたえ、人を心服させることができず、党と大衆との関係の緊張を激化させているが、そのあやまりは、これらの党員にあるのではなく、党が何故不適当な党員をいろいろなポストにつけているかということにあるのである。党のこういつたやりかたは、「王土にあらざるなし」という考え方で、これから現在のこのような党の天下という一色の局面があらわれたのではなかろうか。この「党の天下」という思想問題は、すべてのセクト主義現象の最終的な根源であり、党と党でないものとの間の矛盾の基本的な所在であると私は考える。今日セクト主義の出現、党と大衆の関係の悪化は、全国的な現象である。

共産党は高度の組織と規律をもつた政党であるが、このような全国的な欠点にたいし、党中央委員会の指導と関係がないのだろうか。最近、ひとびとは小坊主にたいし多くの意見を出しているが、和尚にたいしては意見を出したものがない。私はいま、一つ例をあげて毛主席と周総理に御教示をあおぎたい。解放前私達は、毛主席が党外のひとびとと共に連合政府を組織するよう提案されたのを聞いた。一九四九年いご、当時の中央人民政府の六名の副主席のうち三名は党外の人であり、四名の副総理のうち二名は党外の人で、連合政府のようであつた。しかしそのご政府は改組され、中華人民共和国の副主席は、たつた一名になり、もとの中央人民政府の非党員副主席の椅子は、みんな人民代表大会常務委員会にもつてゆかれた。これはまだいいとして、いまの国務院の副総理は十二名の多きに達しているが、その中には一名の党外の人もない。党員でない人の中にはこのポストに入れる人がないのか、一名としてこのような職務を担当するよう養成されなかつたのだろうか。党外人の団結、全国の団結という願いから出発し、国内および国外の人々の反響を考慮し、このような配慮は研究すべきではなかろうか。

党と党外の存在がある以上、党と党外の矛盾はある。このような矛盾は完全になくすことはできないけれども、うまく処理すれば、最大限度に緩和することができる。党外の人は、今度の党の整風を、大いに歓迎している。われわれは、党の指導のもとに、微力をつくして、国事に貢献することを願つている。しかし実際の政治生活中にあつては、党の力はかくの如く強大であり、民主党派の発揮できるはたらきには、結局のところ限りがある。このためこれらの矛盾をどのように緩和し、党と大衆の関係をどのように協調させ、そして今後党外の人の主人公としての地位をどのように尊重するか、また政治的措置の面でこれまで以上に寛容にし、徳をもつて人を治め、全国の才士たると、凡俗の人たるとを問わず、すべてその所を得させるにはどのようにすべきであるか、これらの問題は、主に党が考慮し、解決しなければならないのである。

×　×　×

Declassified in Part - Sanitized Copy Approved for Release 2013/02/05 : CIA-RDP81-01043R001800060003-9
Declassified in Part - Sanitized Copy Approved for Release 2013/02/05 : CIA-RDP81-01043R001800060003-9

二二、儲安平・人民代表大会における自己批判（五七・七・一三）（全訳）

——人民に投降する——

（人民日報　五七・七・一五）

六月一日統戦部座談会における私の発言及び私の光明日報における工作はすべて反党、反社会主義の重大な誤りであった。全国人民の私に対する批判によって、私は自己の誤りを認識しており、心から全国人民に対し頭を垂れ罪を謝す次第である。

私の「党の天下」なる発言は全く誤ったものであった。まず私は党一家が天下を支配している、といったことは事実と全く相違したものであることを申上げる。解放以後、人民は党の指導の下に主人となったので、今日の天下は人民の天下であり、到る処に巨大な人民の力が張っている。党は誠意と公平無私の精神を以て人民を指導し、人民を教育し、人民を団結させている。われわれが現在行いつつある人民代表大会の制度についていうならば、これは全国と各地方権力機関の人民代表大会である。民主的基礎に立つ最も広範な政権組織である。全国と各地の政治協商会議はより一層党が党外の人たちと団結した統一戦線の政策を具現している。政府機関、学校、工場、あるいは人民団体ではすべて多数の党外の人たちが主要な指導的位置についており、党は団結し得るあらゆる力と結びつくことに努めており、事あるごとに党外の人と協議し一般の人びとの意見を求めている。私個人の経験から申上げると、一九五四年の夏私は新疆行きの航空機の切符を申込んだのであるが、協商会議や人民代表大会代表等の名簿を要するため、政府は一時航空機の切符を留保し協商会議等の結末がついてから北京を離れるよう私に希望したのである。これは党が党外の人たちとの団結を如何に重視しており、また真剣であるかを物語るものである。しかも私は統戦部の座談会における発言の中で「単位の大小にかかわりなく、すべて党員が最高の位置につき、事の大小に拘らず党員の承認を経ることが必要なのだ」というようなことをいった。私のこの発言は労働者同志各位が批判されたように、でたらめであり、是非を弁えないものであり、一部人民の認識を混迷させ、党と人民の関係を離間しようとしたものである。次に私たちの憲法は党が国家の政治において指導的地位にあることを肯定している。党の政策、方針はまず党員が実行すべきものである。党が各地、各部門の工作に党員を派遣していることは、党がその政策を貫徹し、国家の人民に対する歴史的任務を履行するための必要な措置である。事実、党が（党員を通じ）指導していないところでは党の政策は正しく実施できず、工作は誤りを生じ易いのである。従ってわが国においては、党員が各地方、各部門の工作に参加するのは極めて正しく、合理的、かつ必要なことである。憲法が党の国家政治の中における指導的地位を肯定しているだけでなく、全国人民の思想、感情にあっても党をわが国の最大の価値あるものと見、全国社会主義建設と社会主義改造の指導的な力と中心的な力であることを認めているのである。党の存在と党の強大とは人民民主主義革命の勝利の果実を保護するものであり、強大な社会主義新中国を建設し、人民を幸福で楽しい生活に導く有力な保証である。中国人民はすべて党が全国人民に対して数えきれない多くのよい施策をしてくれたことを認めている。全国人民は党の指導の下に完成した一切の偉大な成果について歓呼し、自讃し、心の底から党に感謝しているのである。かくして人びとは争って党が党員を派遣して彼等の学習を指導し、彼等の工作を指導することを願っている。党の責任と人民の利益とは一致しているが私はこのような状況を「党の天下」と表現し、このような表現をかりて党の指導に反対しようとしたのである。これだけではなしに、私は更にその誤りを進めて党を一つのセクト主義の組織であるといい、党と人民の関係の分裂を企図したのである。党は一部の党員が思想的に、行動的に、あるいは工作上若干の欠点を有していることを認めており、この欠点を克服し、党の力を一層高め、強化するために厳粛な態度を以て整風を進めることを決定したのであるが、私は一部の党員の欠点をつかまえて党の欠点のようにいったのである。このことは私の本当の目的が直接に党に対して攻撃を開始し、これによって党の威信を傷け、党の指導を弱めようとしたことを物語るものである。ただこのような私の反動的言論は反ばくに堪えきれず、人民によって摘発されるや、私のブルジョア右派分子、反党、反社会主義の真面目が完全に暴露されたのである。

私は「党の天下」の誤った表現によって党をひぼうしたのみでなく、光明日報における工作においても多くの党と人民に不利をもたらすようなことをしたのである。編集長を担当した二カ月余りのうちに、光明日報は多くの悪意ある一面的な破壊的な報道を行って党の指導を攻撃し、党の威信を傷つけた。私はまた何人かの記者を上海、南京、武漢、広州、西安、蘭州、瀋陽、長春、青島等九つの都市に派遣して座談会を開かせ、専ら党に対する不満を探し出し、党の人たちに対する勇敢な攻撃的発言をし、このような集団的な形式を通じて党の威信を傷けることを企図したのである。私はまた北京大学学生の大字報に載った誤った報道を発表し、表面はニュースを装い、実質的には点火の役目を果したのである。私は党を讃美するような社論を多く発表することに不賛成であった。私は党が大学から手を引くという章羅連盟の作ったデマをきいたとき特に興味を感じ、復旦大学が党委員会制度を取やめるという事実と相違した報道を掲載した。私はさらに百余通に及ぶ原稿依頼の手紙を出し、「相互監督」に結びつけ人びとを激励する発言をしたのである。私はブルジョア民主主義の立場から「百花斉放、百家争鳴」の方針を理解していたのであり、誤りの報道、言論と正しい報道、言論の区別ができなかったのである。私はまた同様の誤った立場から「長期共存、相互監督」を理解していたのであるが、そり、新聞によって党を監督しようなどと考えていたのであるが、その監督の目的は実際には党の指導を弱めようとすることであったのである。私のこのようなブルジョア階級的反動思想によって、光明日報はついに政治的方向をあやまり、社会主義の道から逸脱するに至った。このように至るところで火をつけた結果は真先に自

Declassified in Part - Sanitized Copy Approved for Release 2013/02/05 : CIA-RDP81-01043R001800060003-9

分の頭を焼くこととなり、六月一日の統戦部座談会であのような「党の天下」などというばかげた意見を持ち出すようなことになつたわけである。

私のこのような誤つた言論と行為によつてもたらされた害毒というものは極めて大きいものである。それは若干の比較的立遅れている大衆の中に思想の混乱をまきおこし、極めて短い期間ではあつても一部の人に事実の真相をわからなくさせたのであり、また一部の、党に対していくらかの不満をもつている人に対しては彼等の党への不満を一層大きくさせたのである。それは党の大衆の中における威信を傷けると共に人びとの党に対する攻撃をけしかけたのである。私の犯した誤りは現実的には章羅連盟を中心とするブルジョア階級右派分子の反党活動に奉仕したのである。最近の新聞紙の摘発により人びとははつきりと認識したことではあろうが、章羅連盟は陰険な政治的な結合であり、その目的は自らの力の拡大によつて党と天下を分つということであつた。一歩一歩その指導力を奪うということなのである。私の「党の天下」の誤つた主張は実質的には彼等に代つて反党陰謀の突撃の声を出したものであつて、あの誤つた議論の中に十二カ所も副総理ということを採上げているのに対し、一人の党外人の名を出さなかつたということは、実際上章伯鈞、羅隆基が副総理の地位を要求したに等しいのである。私は五月一九日に羅隆基に一度面会に行つた。私の考えを洗つてみると私が羅隆基に会いに行つたのは、本当は政治的に彼と結びたかつたからである。しかし私は彼とは結びつかなかつたが、逆にこの「結託屋」にひどいこと利用されたのである。羅隆基は前に私を利用して直接に党に対する攻撃を開始させた。羅隆基はなおも私を利用してこの大会で取消についての発言をさせようとし、また光明日報にわが国の現行政治制度反対と五カ年計画の建設反対の討論を展開させようとしたのである。幸いに右派分子に対する党の指導する人民の闘争が速かに発動されたため、党は私を救い、さらに大きな、さらに多くの誤りを犯すことを避けることができたのである。章伯鈞は再三光明日報に人に関するニュースをもつと掲載するよう指示したが、これは彼が明かに光明日報を利用して彼の個人活動の宣伝を強化し、その政治資本をひろげることを企図したものである。章伯鈞はまた一再ならず光明日報により多く資本主義国家のニュースを採上げ、さらに一層中立国の政党と資本主義国家の左派政党の紹介と報道を行うよう指示したが、この点から見れば章伯鈞は国内政治に野心を抱くのみならず、国際政治に対しても野心をもつており、国際活動を通じて帝国主義の番頭となることを企んだものと考えられるのである。彼が光明日報にこの方面の報道の強化を求めたことは彼の国際活動にさらに一歩進んだ条件をつくりたいからであつたものと思われるのである。私のブルジョア流の新聞編集方針に加えるに党の指導にたいする不満の惑情とは、私の光明日報におけるやり方を完全に章羅連盟の要求に合致せしめるものとし、彼等の政治的野心に即したものとなさしめたのである。

国外において私の誤つた言論は米、蒋ら敵の利用するところとなり、彼等に中国のひじように多くの知識分子は党と政府に反対しているような錯覚を与えたのである。彼等は大陸に彼等の夢にも忘れられない動乱が起きたと考えており、興奮し、挑発を進め、私に対して「遙かに敬意を表す」などと言つて来たのであるが、実際はデマを作り上げ、離間を策そうと考えているのである。私の誤つた言論は彼等に利用されたが、しかし彼等の希望は単なる夢想に過ぎなかつた。今日の中国はたとえ誤りを犯したものでも党の寛大な治療的政策によつて自己の誤りをはつきりと矯正することが要求され、新たな人間に生れかわり、党を中心として緊密に団結し、祖国の社会主義の仕事に役立たせられるのである。中国にはまだ米帝国主義に利用される「民主個人主義者」がいるなどと考えるのは、全くダレス流の幻想にしか過ぎないのである。

私のこのたび犯した誤りは決して突然現われたものではなく、それにはある歴史的な理由があるのである。私は永年にわたつて英米ブルジョア階級の教育を受け、盲目的に腐敗したブルジョア階級の民主主義を崇拝してきた。解放以前、私は一方では国民党に反対し一方では共産党に反対した。私は思想の上ではブルジョア階級の「自由主義」を宣伝し、政治的には中間路線を標榜したのである。私は「自由主義分子」の団結をすすめたのであるが、実際には人びとが共産党に走るのを止めたのである。私はブルジョア階級という一つの階級の小さな部分であるいわゆる「民主自由」にのみ眼が届き、広範な労働者階級の真実の、より大きい民主自由を見ることができなかつたのである。このために誤つて「国民党の統治下においてはこの自由は多いか少いかの問題であるが、もし共産党が政権を握るならばこの自由はあるか、無いかの問題に変るのである」（一九四七年三月八日「観察」第六頁）と考えたのである。私は「観察」が復刊されたとき（一九四九年一一月）初歩的な自己批判を行い、過去の立場を否定し、党の指導により自己改造をしたいと表現した。しかし実際にはその際は単に政治的な意味から態度を表明したのであつて、私自身の立場と思想は本当は変らなかつたのであり、従つて解放後数年来表面は党の指導を受入れ、党を擁護したのであるが、実質的には依然として反党、反社会主義の思想をもつていたのである。このため機会があると私は反党、反社会主義のしつぽを出した。私は最初に誤りを犯したときには自分の誤りを正確には認識しなかつた。一カ月余以来、全国人民と人民日報の批判を受け、九三学社の同志、光明日報同志及び人民大会江蘇グループ各代表の教導によつてはじめて、次第に自分の犯した反党、反社会主義の重大な誤りがわかつたのである。私は今回の章羅連盟を中核体とする反党、反社会主義活動はブルジョア階級右派分子の党と人民に対する死に者狂いの攻撃であることを認識したのである。目下の闘争は厳粛な階級闘争である。この階級闘争において私は恥ずべきそしておそるべき反動の役割を演じたのである。私に対する厳正な全国的な批判が始まり、自己の誤りに気がつきはじめたとき、私の胸の中は痛苦に満ち、身のおきどころさえないことを感じた。毎日配達夫が新聞や手紙を配達に来ても私は恥かしくて門まで出られなかつた。先々週私は病気のため病院に行つたのだが、その時も私の姓をいえば医者が右派分子の儲安平ではないかと疑うだろうと考え、自分の姓をすら口から出せなかつたのである。全国人民の私に対する厳正な批判によつて、私ははつきりと決意し、根本的に自分の思想を改造し、自分の立場を改めない限り、私の前途はないのだということを悟つた。特に、着実に党に従わなければ、個人は歩むべき道を誤り、工作に於ても誤るであろうことを理解した。この度私の光明日報において犯した誤りは私に最も大きな教育をしてくれた。私は勇敢に刀をとつて自らの「ブルジョア右派分子」の皮膚をはぎとり、しつかりと六億人民の側に立たねばならないのである。私は思

Declassified in Part - Sanitized Copy Approved for Release 2013/02/05 : CIA-RDP81-01043R001800060003-9

Declassified in Part - Sanitized Copy Approved for Release 2013/02/05 : CIA-RDP81-01043R001800060003-9

想的にも政治的にも右派路線と徘徊し、[illegible]一[illegible]た。そして私自身の誤りを批判すると同時に、積極的に右派分子[illegible]反闘争に参加したい。私は私自身の誤りについて[illegible]の一歩を認識しかもつておらず、今後も続いて自らの思想の改造を深く究めるべきであろうと思つている次第である。また引続いて自分の誤つた言論につき深く批判を加えねばならない。私に[illegible]

[illegible]

一三、龍　雲・人民代表大会における自己批判（五七・七・一三）（抄訳）

思　想　検　討

（人民日報　五七・七・一四）

（一）

私は最近人民代表大会常務委員会の会議において、国家決算・予算の草案を討議していた際、誤つた意見をもち出したことがあつたが、会議の後、自分でも間違えていたことに気がついた。それどころかその当時、自分は人民代表大会の常務委員であり、会議で党や政府に建議することは差支えないし、常務委員会は工作会議なのだから、たとえ間違つていても別に大したことはあるまい、と考えたのである。その後、このような重要な会議で勝手なことをしゃべるべきではないということに気がついた。引続き翌日常務委員会が開かれたが、私は休暇をとり出席しなかつた。その後中国国民党革命委員会中央委員会の座談会の席上で王昆侖同志から私の誤つた発言についての常務委員会の批判が伝えられ、李済深ら同志各位から、私の誤つた意見について詳細に解説と批判を[illegible]のである。この後さらに人民代表大会常務委員会の席上で各代表から私に対する批判がなされ、私はいよいよ自分の発言の誤りと重大な誤り、すなわちソ連との友好団結と社会主義の建設、党の指導等に対する悪影響を理解することができた。このため私は非常に不安を感じ、[illegible]苦しい思いを味つたが、[illegible]と共に[illegible]自分の誤りを検討した。このことは私の自身階級によつて限界が決まつていたことで、これに学習の不足から多くの問題に関する認識が明確でなく、観点にあいまいさがあつて、立場が[illegible]つたことを語つたのである。今ここに自分の自覚の重要について、同志たちが指摘された主要な問題につき深く反省したいと思う。

私の重大な誤りを批判するに先き立ち、私は自分の思想のあいまいさと立場の不安定であることの原因についてあらまし述べて見たい。思想の本質からいうならば、私の思想の主体をなすものは封建地主階級の思想であり、さらにブルジョア民主思想がまざり合つていた。私は少数民族の封建地主の家庭に生れ、一方では封建道徳と倫理の教育を受け、他の一方では民族的偏見と圧迫を受けた。清朝末期から民国の初期の頃軍隊に入り軍国主義思想を受けたが、辛亥革命のブルジョア民主思想を私に非常に大きな影響を与えたのであつて、狭いいわゆる「忠君愛国」の観念から発展して、「富国強兵」の思想に変えたのである。さらに国民党反動派の統治期間は一省の軍政を支配し、雲南人民を十余年間も搾取、圧迫し、唯我独尊となり、慢心した封建官僚と軍閥の人間性ができ上つたのである。抗日期間に際しては蔣介石が抗日に名をかりて独裁を行い、自己と意見を異にする者を排斥したり、外部に媚を呈したりすることが目立つに及んで私は彼の行き方に反撥と恨みを覚えたのである。当時、進歩的人士の移動によつて民主勢力は昆明に集り、大衆は独裁反対、民主への渇望を表示したのであるが、これは全く私の望みと合致していた。私は自己保存と時代の潮流に身を乗せるために中国の民主勢力──中国共産党に接近したのであり、蔣介石の反動統治を打倒して独立、民主、自由の国家を建設することを望んだのである。しかしこれも個人の利益から出発したことであつた。抗日勝利の後、蔣介石は内戦を準備し、米帝国主義と結び、奸計をめぐらして私を雲南から追い出して重慶に移したのである。この頃の蔣介石は勝利の果実を一人占めにしようとし、専横暴虐の態度があつたため全国人民の怒りを買い、世論の圧迫によつてやむなく政治協商会議が開いたのであるが、その決定を自ら破棄する始末となり、私はこうしたことでいよいよ彼に反対し、彼の基盤を崩すことに専念するようになつたのである。しかしながら当時の私は共産党をもつて単に反蔣の巨大な勢力と見ていたのであり、そのため更に突込んで共産党の気魄をとり結び、蔣介石に反対したのであるが、反蔣を以て革命とは考えていなかつたのである。今日これらを見るとそこには原則的な差別があり、また立場の問題とあつたのである。

中華人民共和国が成立してから私は共産党の指導を受入れることになつた。ただ私は思想意識の面に素養がないため、党の指導を受けてもただ口先ばかりではいけないと考え、充分に行動の上にそれを貫徹したのであつた。過去八年間、中国共産党の私に対する知遇は極めてよく、そのため思想的にはかえつて弛緩し慢心したのである。私は過去において一連の社会改革と運動の中で実際の階級闘争に飛びこみ鍛錬されたこともなく、政治理論と時事政策の学習も不足していたため、旧社会から持ちこんで来た思想は当然なされるべき改造もされぬままの状態であり、また社会主義に対する思想、感情も形成されず、資本主義（米帝国主義をも含み）の憎しみも作り上げられていなかつたため、敵味方がはつきりせず、愛憎も不分明であり、ましてや正しい階級的立場などはわからなかつた。こうしたことから参加している新中国の政治工作や日常の言語行動はつねに古い思想、意識から出発し、時に党と国家の一切の措置に対し、どうしても若干の不満と距離を覚え、勝手なことをしゃべり、自己の立場を忘れるようなことになつたのである。

以上が私の思想面から採上げた誤謬発生の原因である。階級の本

Declassified in Part - Sanitized Copy Approved for Release 2013/02/05 : CIA-RDP81-01043R001800060003-9

Declassified in Part - Sanitized Copy Approved for Release 2013/02/05 : CIA-RDP81-01043R001800060003-9

貫から来る限界性と以上追究した思想の根源とによつて、一切の新事物に対し現象を見てその本質を見ず、ただ目前の利益から出発して長期の見通しがなく、一面と局部から問題を観察して総体的に認識することができなかつた。要するに感想を以て政策に当り、伝え聞いたことを事実と考え、耳を以て目に代えたのである。従つて、このため数年来一連の誤つた言論を生み出したのである。例えば小作料を減額し小作保証金を返付することが要求された際、わたくしは小作保証金を受取つている地主はこれを返付するとしてもそれを受取つていない地主にたいしては返付を要求しないよう希望した。土地改革についてはこれを支持したが、しかし私は平和的土地改革を希望し闘争方式をとることに反対であり、思想上は地主階級と旧官僚に同情的であつた。「三反五反」「粛清」運動についてはあまりに激し過ぎ、罪のないものをも陥れるのではないかと考えた。農業合作化は非常によいことだと考えたが、高級社の発展に焦りすぎ、却て農民の生活を困難にするのではないかと考えた。さらに最近党の整風の初期、これを支援するに当つて「過去におけるいくつかの運動はすべて共産党の人間粛清である」、「民主的分子の党に対する意見の提出は次第に強くなつているのではなく、次第に弱くなつている」等と述べたが、この運動に対する誤つた意見はいずれも人民にとつて不利な作用をもたらしているほか、成績を無視し、欠点を誇大視し、調査研究せずに口から出まかせをしやべり、社会主義革命の政策を理解せず、またこれらの運動についての教育も受けずに放言したものであつて、今回の同志たちの分析批判によつて私が裨益されたことはたしかに大きなものであつた。

（二）

このたびの人民代表大会常任委員会での重大な失言は、私の封建的ブルジョア階級の搾取思想の本質を充分に暴露したものであり、その著しい現われとして国家の一辺倒の外交政策に違反し、憲法の規定する国際主義の精神に違反したものである。たとえ私の主観的な希望がなんであるにせよ、それがせまい「愛国主義」から出ようと、あるいは国家財政困難の情況を考慮して出されたものであろうと、このでたらめな意見は客観的な効果として「中ソの友好を離間し、国際的団結を破壊する」結果を生み出したのであり、従つてわが国の社会主義建設の事業を破壊したのである。それは社会主義の国際的団結に不利を与えた。その上それは、親しきものはこれを痛み、憎むものはこれを快とする、という結果を生じた。この意味から私にこの重大な問題についての一歩進んだ認識を与えてくださつた同志各位の好意ある援助に対して、厚くお礼申上げる次第である。

1 「抗米援朝の戦争費用をすべて中国が負担するのは不合理である」——第一に私はこの戦争の性格についてのとり上げ方を誤つていたのであつて、抗米援朝は国家防衛のためのものであつた。アメリカ帝国主義が日本を経て中国侵略へのルートをとり鴨緑江の岸辺まで達したとき、われわれは革命勝利の成果を守るためこれに反撃せざるを得なかつたのである。従つて抗米援朝は社会主義陣営が、帝国主義陣営の侵略に反対した正義の戦争であるが、第一にわれわれ自身が国家を防衛するためのものであつて、ソ連と共同で事を始めたというものではないのである。われわれ自

身の事について何でもいちいち相談し、友人に経費の負担をさせる必要があろう。これは全く私の搾取階級の本質を暴露したものである。まして抗米援朝の偉大な勝利は、全国人民が党の正しい指導によつて努力した結果であり、またもしソ連が強大な陸海空軍の偉力によつて旅順、大連を守り、さらに中ソ友好同盟条約の威力がなかつたならばどうして勝利を得ることができたであろう。私は衷心からこの国際主義の偉大な友好に感謝するものである。私はこれに対し却て恩に対して怨を以て報いたことはまことに許されないことと恥じている次第である。

2 「第一次、第二次の二度の世界大戦中、米国は同盟国に借款を行い、またレンドリーズをも実施したのであるが、その後ある国は債務の支払をせず、またある国に対し米国は償還を不要とした。ソ連の我国に対する借款は十年以内に償還を求めており、期限が短い上にさらに利息が付されている。わが国内経済の緊張を緩和するため償却期限を二、三〇年に延期することを提議する。中国は社会主義のため戦つたにも拘らず結果はかくの如くである。」——アメリカ帝国主義が二度の世界大戦において巨利を占めたレンドリースとソ連の我国に対する借款を対比したことは、この両者を同等のものとして見たのであり、これは全く敵味方を区別せず、人民の立場を無視したものである。どの角度から問題をとり上げようと、第一に敵味方を明かにしないならば是非が混乱するのは当然である。このような是非の限界のない採り上げ方は、私自身が「愛国」のためであるといつても、それは人びとからお前の愛するのはどこの国だ?と問われるにきまつている。私は国家の経済の緊張を緩和するため、ソ連に対して借款期限の延長をしたら、という提議をしたのであるが、それは「ソ連は米国のように気前がよくない」と言つたのに等しいのであつて、これではアメリカ帝国主義に対する敵味方の限界をもつていないということにもなるのである。その上私はさらに怨みがましく「中国は社会主義のため戦つたにも拘らず結果はかくの如くである」と述べたのであるが、これでは一図人びとから「社会主義のために戦うのでないならば、では資本主義のために戦うのか」と言われるにきまつている。明かにこれは言葉の修辞の問題ではなく、観点、立場の問題である。私は観点がぼやけているため、立場ということを全く忘れて「歴史的事実」を引用した説明をなし、また敵味方の限界が明確でないため、その結果明かに一種の強烈な印象——ソ連一辺倒でなくて反ソであり、米国敵視でなくて米国崇拝である——を与えたのであつて、まして国際主義的な匂いなどは、私の言論の中には毫も無かつたのである。中ソの友好的団結を促進しなかつただけでなく、却てそれを破壊する作用を起したのであるが、人びとの指摘とまた私の訪ソの際ソ連の友人が私らに対して偉大な且つ深い友情を示してくれたことを思い出し、自分には社会主義国家に対する強い愛情とソ連の思想感情への愛情がないことを反省し深く恥じいつている。これは私に対する一つの深刻な教育であつた。

3 「ソ連がわが国の東北を解放した時に撤去運搬して行つた工場の機械の代金は支払われないのだろうか?償還はないのだろうか?」——この問題の採上げ方は十分に搾取階級の「貸倒れを計算する」という思想を暴露した。仲良くつき合つていた人でも一旦具合が悪くなると途端に他人顔となり礼を失する、というよう

Declassified in Part - Sanitized Copy Approved for Release 2013/02/05 : CIA-RDP81-01043R001800060003-9

Declassified in Part - Sanitized Copy Approved for Release 2013/02/05 : CIA-RDP81-01043R001800060003-9

なものである。その上このいい方はちようど一九四五年蔣介石集団が用いた「反ソ、反共の口実」を私が何等の理論もなくでたらめに使つたものであつた。これは人びとからお前は誰のかわりになつてしやべつているのか、おまけにソ連の機械撤去は、人民のひまのない時であつたから手伝つてくれたのであつて、蔣介石がそれを利用してわれわれを攻撃することのないようにしてくれたのではないか、といわれるであり、このような中国の革命の勝利に大きな潜在的な働きをしていることをも、私には鑑別できなかつた。同時に建国以来、ソ連は百五十六項目に亘る建設について設計と設備の供与をしてくれたばかりでなく、偉大な長江大橋や多くの鉄道の建設に援助を惜しまなかつた。これはいずれもソ連の私心のない援助と専門家の苦心なくしてはできなかつたものである。しかるに私は「樹を見て森を見ず」の近視眼的観察をしていたのであり、かつ過去の反動派の「反ソ反共」の口実を公然と引用し、ソ連に向つて「勘定を払え」というような表現をしたことは、自ら省みて身の置きどころのない慚愧にかられているのである。特に最近米国や蔣は私の謬論を利用して中ソ間の感情離間を策している。これは明かに敵の愛するのは何か?人民の憎むのは何か?を説明しているのであり、また私が強調した動機は何であつたか?効果はどうであつたか?をも説明しているのである。それは全く反動の立場であつたのである。それで同志たちは「全く良心がない」と私を責めているが、私としても厳正なけん責を受けるべきものと覚悟している次第である。

4「わが国の対外援助予算は大き過ぎる。対外援助を縮減すべきことを主張する」これは私に遠大な眼識がなく、強い気魄もなく、ただ小さく縮まつてその中で収支の均衡をはかる、というような欠点のあることを説明している。わが国の経費は困難ではあるけれども、対外援助費は自己の能力に基いて定められているのであつて、それは社会主義国家と世界平和の力の団結に用いられているのだ、ということをはつきり知らなかつた。またわれわれが隣邦を援助することは自己の国防を強化することであり、これらの国家を援助することはアメリカ帝国主義の軍事基地設立を阻止することであり、アジア、アフリカ国家を支援することは世界平和を支持することである、ということ、さらに断固としてアメリカ帝国主義に反対することは激しい敵との闘争なのだ、ということを私は意識していなかつた。私は過去の狭い世界観から物を視察していたのであつて、一歩進めてこれが全人類を解放せんとする共産主義の事業なのであることや、「人民民主をかち取り、恒久平和をうちたてる」という国際統一戦線の大きな計画を理解していなかつた。同志たちの分析批判を受け、全く私は「井の中の蛙」であるとの感を深くした。

以上四つの主要な問題の再認識は、私の当初の発言の動機が狭い愛国主義から出たものであつたにしても、現実の客観的な効果は、反ソ、反社会主義、反党、反人民という結果になること、そしてこの重大な結果は容赦し得ないものであることを、私に深く理解せしめた。

（三）

私は五月三十日、中共統戦部民主人士座談会とこの度の人民代表大会雲南グループ会議の二つの会議の席上、少数民族の問題を話した。私のこの問題の多くの意見にはひじように多くの誤りがあつた。

1「少数民族は昔からこんなに複雑なものではない。みんなは一つの祖先から出ているのだ」という発言については、同志たちの批判と援助によつてやつとわかつた。これはたしかに原則的な誤りを犯しており、でたらめなものであつた。

この謬論は私は「漢書」に記されている「東夷、西戎、南蛮、北狄」の説明に基き、それに自分の推量を加えたものであつて、「あるいは同系一族かもしれず、土地により名を異にする」というのに基くのであります。私は「漢書」が封建帝王の「生活記録」であり、大漢民族主義の「自己礼讃」であることを意識していなかつた。また民族起源やその変遷、発展についての科学的知識もなく、古い頭で少数民族は「一つの祖先」だというようなことを断言した。もちろんその後で「最近専門家の研究によれば雲南には二、三十の種族がある、といつており、事実に近いものである」と述べたが、しかしそれは「同系一族で土地により名を異にする」ということを意味したものである。さらに私は「行政的な観点からいうならば、多数に分けるのは好ましくない。それは工作と措置の困難さを増す」と述べた。このような言い方は明かに今日の少数民族の独立的存在と彼等の有している自治権とを否定し、民族団結を破壊する作用を生むものであります。同時に私は大漢民族主義の口吻を援用して少数民族「同化」の毒素をまきちらし、また私の「民族概念」は「いるところによつて変る」、いわば昆明にいるときは「昆明族」北京におれば「北京族」というようなものであり、これは民族と本籍の意義を完全に混同したものであつた。これは憲法に定めてある民族政策に違背するのみで

なく、少数民族の立場をすらなくしてしまうものである。これは極端な誤りであつた。

2 民族幹部の問題についてある人は「少数民族は自治制をしき漢民族の幹部が主人となる」といつている。この説は煽動的な意味を含んでいる。それで統戦部の座談会の席上私は「少数民族の幹部を多数養成し、彼等に訓練の機会を与え、行政工作と管理事務の能力をもたせ、漢民族の幹部を次第に減らし、少数民族の幹部を逐次増すならば、たしかに責任をもつことができ、本当に主人になることができる」と述べた。この意見は私が人の口からきいたことなのであつて、言葉の表現が充分でなく、人々には、少数民族に共産党の指導を離脱させて少数民族がその主人公になつて党の民族政策貫徹における指導的地位を否定することと、また先進民族の後進民族指導の原則を否定することを思わせるものであつた。

次に私は国家予算の中の少数民族自治区に対する建設と生活補助の支出がひじように多いと感じていた。それで私は雲南自治区の人民に対し「自らの努力によつて生産を増加し、自給自足出来るようにし、国家の長期の負担を減らし、自立更生すべきである」とすすめた。しかしこれは党の少数民族に対する同情、配慮や今までに得たすぐれた成果を完全に無視していることになる。以上の誤りの責は私の負うべきものである。

私は彝族であつて、歴史的に偏見と圧迫を受けて来たのである。ところが私が一省の封建統治者となつたとき、私はがらりと変つて少数民族に些かの同情配慮をも示さないだけでなく、その頭の上に乗つて搾取[illegible]迫を加え、自分の親族を操つて不正、強請と迫害を行つたのである。まして少数民族の自治権などということは考えたこ

Declassified in Part - Sanitized Copy Approved for Release 2013/02/05 : CIA-RDP81-01043R001800060003-9

Declassified in Part - Sanitized Copy Approved for Release 2013/02/05 : CIA-RDP81-01043R001800060003-9

ともなかつた。私は雲南人民と雲南の少数民族に対し、まことに申訳ないと考えている。

（四）

顧みると、私は解放前香港に避難したのであつて、革命への貢献は極めて少い。建国の頭初、人民政府は私を中央人民政府委員に選んだが、誠に感激にたえない。一九五〇年私は北京に迎えられた。政治的処遇からみると党は私を重視し優遇した。例えば雲南人民は私を深く恨んでいたが党の説得と了解によつて人民大会代表となり、さらに常務委員、国防委員会副主席に選ばれ、われわれ国民党革命委員会は私を副主席に選んだのである。これに対する感謝の気持は到底言葉で言いあらわせるものではない。生活については私はいつもいつているのであるが、今日の生活は一生のうちで一番満たされたものと思つている。これは党の私に対するゆきとどいた配慮によるものである。しかるにこの八年以来、恵まれた環境におりながら学習にも力を入れず、なすべき改造もなさず、党と人民の私に対する好意と援助に背き、それに節も多いのに自分の一言一行がどのように影響をもたらすかをも充分に考慮しなかつたため、今度国家人民に対し大きな影響を与えたのである。高い地位を頂戴しながら現実を知らず、加えて血気にかられて興奮し易く、思いついたことをすぐ口に出し、ここでこういつたかと思うと向うではああいう、といつた風な調子であつた。このため言葉が過ぎ、しばしば誤りを犯した。この度の深刻な教育によつて私は腹の底から恥じている。偽りなく私は党に対して感謝を捧げているものであり、反対なごとはとんでもないことである。私が政権復帰を夢見て、その結果、中国人民をアメリカ帝国主義の奴隷にするとか、蔣介石が反逆者に対したような手段で私を仕末させるようなことを幻想し得るだろうか。八年来の国家の各方面における建設の偉大な成果は事実が示しており、すべての人が認めているところである。わが国土は広く、人口は多く、これを治めることは容易なことではない。しかも数年来、利を興し弊を除き、廃れた百般のものを興し、多くの施策を行つていることは史上前例のないところである。これはまさに社会主義制度の優越性を証明するものである。前途にはなお欠陥や誤りのあることは免れないところであるが、党と政府は随時誤りを正し、工作を進め、かつより一層の信念と力を以てこれを克服していくであろう。しかるに私は新しい物事にぶつかると謹護立てするくせがあり、欠点ばかりを気にし、とんでもない取越し苦労をすることさえあるのであつて、これは私の大きな誤りである。

くりかえして述べるが、ソ連はわれわれの偉大な盟邦であつて、もしわれわれがソ連に頼らないならば孤立無援となる外はない。ソ連と中共は同生共死の間柄であり、利害を等しくするものである。ソ連の経済と軍事力の強大さは、社会主義陣営の侵略反対と世界平和の上の有力な保証であり、これは私がこの眼で見て来たところである。昨年、私は人民大会代表団に随い、ソ連と兄弟国家を訪問したが、ソ連では熱烈な歓迎を受け、国家幹部の私達に対する暖かな話しぶりとたとえようもない充分な世話に対し私は家人と団らんしているような親身の暖さを感じたのである。公私共にわれわれの友誼は深いものであり、感激すべきものであり、些かでも反ソ的な思想や感謝をもつべきではないのである。ただ私が発言中にこれと正反対のことを述べたことは、私にとつて痛心にたえないところである。

現在、わが国は社会主義建設と改造の過程にあり、われわれの前には二つの路線の闘争がくりひろげられている。私はこの度の反右派闘争を経てはじめて、これは政治思想戦線の上のどちらが勝つかの問題なのだ、ということがわかりわけて来た。中国共産党の指導的地位は憲法できめられており、社会主義の道を行くということは全国人民がはつきり定めた道であり、ソ連を頭とする社会主義国家の国際的団結はわが国がはつきり定めた外交方針であり、国内各民族を団結して一つの自由平等の大家庭を築くということは憲法で定められている。これらの原則はどうしてもやり通さなくてはならない。八年来、動揺する歴史の前進と環境の大きな変化の中にもまれている以上、いくらかの進歩はすべきはずである。しかるに私は自己の学習が足りなかつたため、思想は客観的現実に比べてはるかに立ち遅れ、国家はすでに社会主義に進んでいるにも拘らず、私の思想はまだ社会主義の中に進んでいない。この度各方面の私に対する好意ある摘発、批判によつてひじように大きな教育を受け、深く前非を悔いている。今後はしつかりと人民の立場に立ち、マルクス・レーニン主義理論の学習に努力し、自己を改造し、旧思想を払い落し、旧い生活態度を改め、誠心誠意中国共産党と毛主席の指導の下に永遠に共産党に従い、社会主義の道を歩み、ソ連一辺倒となり、毛主席の指示された六項目の政治標準に従つて生れ変つた人間になるつもりである。

私の政治レベルは低く、認識は不足であつて、自己の誤りの検討は深刻細緻なものではない。同志各位の御教導を得たいと思う。

最後に私は現在の政治的地位にありながら、数回の発言に重大な誤りを犯し、国際的団結、社会主義事業と人民の利益に不利を与えたことについて、昼も夜も思い悩み、悔恨交々至る心境である。私は組織と人民代表大会雲南グループ会議で検討すると共に、党と政府が然るべき処分をされんことをお願いする次第である。

一四、葛佩琦・人民大学の座談会における発言　（全訳）

（人民日報　五七・五・三一）

今日の党と大衆との関係を解放前に較べると十万八千里もへだたつていると私は思う。

学校もこのようであり、一般の人々も同様である。人々は豆かすで作つた豆腐を「日本ちやんぽん」と呼んでいる。統一購入統一販売をしくじつたため、物資の供給は緊張状態を呈した。「反革命分子粛清」運動もしくじり、党は誤りを犯した。指導者は当然自ら処分を願うべきである。豚肉も不足して人々の口には入らない。ある人はこれは生活水準が向上したためだといつているが、生活水準が向上したのは一体どういう人たちであろうか。むかしはボロ靴をはいていたのが、今では乗用車に乗り、ラシヤの服を着るようになつた党員と幹部。ほんとのことをいおう。物資の供給がうまく行かないのは、これは党の政策を執行する人が誤りを犯したからである。例えば豚肉は何処へ行つたのか。それは人々が食つてしまつたのではなくて食糧の統一購入統一販売政策の実施にくるいが出て来たた

Declassified in Part - Sanitized Copy Approved for Release 2013/02/05 : CIA-RDP81-01043R001800060003-9

Declassified in Part - Sanitized Copy Approved for Release 2013/02/05 : CIA-RDP81-01043R001800060003-9

め、人々が豚を飼いたがらなくなったために起きたことなのだ。

一九四九年共産党が入城した時人々は全く「飯をめしびつに入れ、水を壺にもつて、義兵を歓迎した」ところが今日人々は共産党に対して「鬼神は敬して之を遠ざける」ありさまである。人々は何時でもこの様なありさまであつた。中国の歴史上にはたくさんのこうした例がある。統治者がまだ統治者としての地位につかない間は人々はいつでも彼らを歓迎するが、彼らが一たび統治者としての地位を得て人民の利益を顧りみなくなると人民は彼らに反対する。例えば一九四五年抗戦が勝利した時、日本人によつて八年間圧えつけられていた人々は国民党を歓迎した。その後国民党のおえら方が「五子登科」（訳注・何でも思う通りになることを諷刺したもの）を始めると、人民は彼らに反対した。現在は情況はちがうが、人々の共産党に対する意見は非常に多い。共産党がもしこれを自覚しないとすれば誠に危険である。

かつて学校で地下工作をやつていたころは、進歩分子と連携し、中立分子を獲得するなど一連の方式をとつていたが、今日では党員に指導をさせているので、党員の成績は報告の多少によつてみるようになつている。報告の多いほど優秀な党員ということになるので、党員は大衆を監視する私服警官の役目をするようになつた。これは別に党員をとやかくいうのではなく、党の組織が彼らを情報係にしたのであつて、その責任は党組織にあり、それは組織が与えた任務なのである。

共産党が私に対して色々の目で見るのであれば、私も共産党を色々の目で見る。中国は六億人民の中国であり、その中には反革命分子も含まれており、共産党の中国ではない。党員が主人公の態度をとるのは結構であるが、あなたがたが「朕即国家」と考えることは許されない。あなたがたは、自分が主人公だからといつて他の人を排斥してはならない。ただ党員だけが信頼でき、他の人はみな疑わしい、特にしょつちゅう何かいつている党外の者を疑うということはできない。共産党は自から高しとすることもできないし、われわれ知識分子を信じないでは通られないことを考えるべきである。やり方がよければ、それで結構、悪ければ大衆はあなたがたを打倒し、共産党員を殺し、あなたがたをひつくり返す力があるのだ。これを愛国でないということはできない。何となれば共産党員が人民のために奉仕しないからである。共産党が亡んでも中国は亡びないのだ。何となれば共産党の指導を受けないからといつて、人々が国を売るようなことはあり得ないからである。

一五、王尊一「三害は党中央委員会と毛主席のところから掘り出すべきである」（全訳）

（人民日報　五七・六・一五）

いま党は、「大いに語り、大いに批判する」ときにおいて、われわれの矛先は「三害」にたいし、正しくむけられなければならないとよびかけている。しかし、官僚主義、主観主義、セクト主義は、個個の機関や個々の学校に存在しているのではなく、現在中国共産党と毛主席が指導している中国に普遍的に存在しているものであることを、われわれは容易に知ることができる。それならば、「三害」を除くには、党中央委員会と毛主席のところからまず掘りさげるべきではなかろうか。

三害のうちのセクト主義についてのべてみよう。中華人民共和国の成立には、中国共産党はたしかに偉大な功労があつた。しかしそれから共産党は驕慢になつてき、天下は俺たちできずいたのであり、政権は俺たちが握るべきであると考え、要職を自分勝手にし、人民はただ共産党の命令指揮、割振りをきくだけである。人民には憲法上あたえられた思想、言論の自由がどこにあろう。

いまわが国の主席は二人だけであり、国務院総理は十余名いるが、このなかに党員外の人は、一人もいない。これは中央のセクト主義のあらわれではなかろうか。政治体制のうえからいつて、これでも「人民民主制」の国家といえようか。元朝時代には、全国人民を四等に分けた。第一等は一番高貴な人で蒙古人、第二等は色目人（中央アジア人、）、第三は漢人、第四は南宋人である。そのときの統治権は蒙古人の手に握られており、次には色目人が栄つていた。漢人と宋人は被統治者の地位でしかなかつた。われわれは、このような政治を「民族圧迫」とよんでいる。また清朝になると、政治上の要職は二重職になつていた。たとえば、内閣大学士と六部尚書は、満人と漢人がそのうちの一職につき、満人の官位はたかく、漢人の官位は低くかつた。満人官吏は地位もあり権限もあつたが、漢人は地位があつても権限はなかつた。このような政治も、われわれは「民族圧迫」といつている。しかし現在の様子をみると、全国の人民は同じく四等に分けられる。第一等の最も高貴なのは共産党員、第二等は共産主義青年団員、第三等は民主党派、第四等は一般大衆である。現在のわが国では、国の主席、国務院総理を除いたほか、国家機関、学校、企業などの長は、やはり多くが二重職になつている。正には党員がなり、副のなかにはたまに民主的な人々がいるが、民主的な人々の多くは、地位だけで権限のないものである。このような政治の形式は、本質的には相違は別として、元朝、清朝と何の区別があろうか。このような政治制度を何といつたらよいか、私にはわからない。

数年らい、各部門やあちこちで、活動上のあやまりが発生したが、いつもいわれることは、下級が政策実施にあたつて片寄つていたとか、マルクス・レーニン主義や毛沢東思想をよくつかんでいないとかということであつた。しかし政府の発令の軽卒と頻繁、その上に保守、急進、再び保守、急進といつたようにたえずふらふらして一定しておらず、これを情況の発展に適応するためだといつている。このほか、すべての討論が形式的になり、厳粛な、まじめな討論が全然すすめられていない。指導者は応待が物静かでいうなりになり、へつらうもの、大風呂敷を広げておべつかを言うものにたいしては、これが積極分子であり、政治上信頼できるものとして、抜てきしたり出世させたりする。政策やよびかけにたいし多少疑義を抱いていたり、それと異つた考えのある人にたいしては、思想的に後れたもので、非進歩的、保守頑固だとみなし、はなはだしきにいたつては反党、反人民、反革命分子と「色付け」してしまう。このようであつては、誰があえて党にたいし批判をすることができよ

（注）王尊一は陝西師範学院講師。本論文は六月一二日付陝西日報所載のものを人民日報に転載したものである。

Declassified in Part - Sanitized Copy Approved for Release 2013/02/05 : CIA-RDP81-01043R001800060003-9

Declassified in Part - Sanitized Copy Approved for Release 2013/02/05 : CIA-RDP81-01043R001800060003-9

ら。ただ「ものいえば唇さむし」という諺を勉強するにしくはないのである。

もう一つ歴史的な事例をあげてみよう。これはよく知られていることである。周の厲王は財貨をこのみ、国民は王を非難していた。王は役人に命じて布告をだし、王を非謗するものは殺すといったところ、国民はだれも口に出すものがなくなった。厲王はよろこんで召虎にいった。「俺は俺にたいする非謗をなくすることができた」。召虎はこれにこたえて「それは抑えつけて口をとじこめただけだ。人民の口を防ぐのは川の堤防をふさぐよりもむずかしく、川があふれて堤防が切れると損害はさらに多くなる。人民もこれと同じだ。だから治水をする人は、河流を上手に導き、人民のために政治をする人は、人民に色々のことをいわせるものだ」といった。厲王はこれをききいれなかったので、国民はこの不満を口にするものはなかった。こうして三年たつと、人民はとうとう我慢しきれずに、暴動を起し、厲王は逃げ出さねばならなくなったのである。

もう一つは、秦が中国を統一したのち、その子孫のため、永久的な基礎を強化するため、まず思想、言論を抑える方法を実行した。秦の思想言論にたいする統制は、その当時のものだけにとどまらず、歴史上のものまでに及び、秦の専制に合致しないものは、みな焚書坑儒を行ったのである。「焚書坑儒」を実施し、ひどいときには「一寸口をすべらしただけで首をきられ」たり、「詩書について議論しただけで首をきられ」、「昔を是として今を非とするものは一族が亡ぼされ」たのである。歴史には、思想言論の自由を圧迫したため、敗亡した事例は、ひじょうに多いのである。

党の官僚主義は、民主的でない選挙制度によくあらわれている。このような選挙制度でも、「民主集中制」という美名がつけられている。たとえば、一人を選出するのに、一人の候補者をたて、二人選ぶには二人だけ候補者をたてる。このような選挙は、完全に形式的である。候補者が大衆の意見を集めているだろうか。このような選挙の方法が、はたして民主的であろうか。天のみが知るところである。

最後に、私は中国共産党と毛主席に申しあげる。

一、政権を開放し、真の人民民主国家を樹立せよ。

二、人民に真の思想、言論の自由をあたえ、人類の個性を解放せよ。

三、民主のものさしをゆるめ、人民に真の民主生活をあたえよ。

四、私は毛主席に要求する。あなたがあなたの玉座から下りて深く農村に入り、農民の生活をよくみていただきたい。

一六、楊玉清・国務院の党外人士座談会における発言（五七・五・二九）（全訳）

（人民日報　五七・五・三〇）

（注）楊玉清は国務院参事

行政法方面の組織法と条例の中には未制定のものがあり、制定されたものも大穴があいており無いのに等しい。例えば国務院組織法第六条は国務院は必要に応じて若干の直属機構を設けることができると規定している。立法前には、あまり厳密でない方がよい。あまり手足を束縛しない方が機構を設けるにも便利であり、人員、経費の面も自由にできるという指導思想があったのである。そのため毎日のように機構を設け、また毎日のように自分が作ったものの簡素化をやっている。法規を採択する時にはまた試行とか暫行等の但書をつけるが、これでは立法者の責任感がうすらぎ、法の執行者には自信を失わせる。立法が十分実行してあれば機構乱立もできず、人員の乱用もできず、予算も破壊されない。立法は厳であるべきで穴を残しておくことはできない。法あれば必ずこれを行うべきであり、これこそ社会主義法制である。

党政関係については、憲法ではわが国は労働者階級の指導する人民民主国家であると規定されているので、党の指導が肯定されており、中共中央と国務院と連合した指示を出すこともさしつかえない。しかし問題はこうすることがよいか悪いかということである。党はやはり党員を通じて党の政策実現を保証すべきであろう。ある人は中央で連合して指示を出すことはさしつかえないといいながら、同時にまた下部の党政不分離を批判しているがこれは矛盾があると思う。党政が分離しないのは中央が根であって、問題は中央に在る。大きい所、固い所をつつくべきである。憲法が国務院に与えている権力は極めて大きい。しかし今日の国務院は単なる中継ぎ機構に過ぎず、上に人民代表大会常務委員会があり、下に各部各省があり、国務院自身の責任感は十分でない。国家機構の中には多くの「お役所」があり、工作人員の中には多くの「お役人」がおり、国務院は尻尾にふり回されており、金のあるところは勝手に家も建て、人もやとっている。これはわれわれの行政管理能力が形勢発展の需要に適応しないことを証明しているものである。

一七、李康年「買取り二〇年について」（抄訳）

（人民日報・光明日報　五七・六・六）

新聞の見出しでは、私が「定額配当二〇年」を提案したことになっているが、私は定額配当を二〇年にせよという、政府の私営企業買取年限を二〇年に延長せよと提案しているのではない。私はまた「定額配当」という名称にも、その制度や支給方法にも同意してはいない。

私は今年一月八日、上海市第二期人民代表大会第一回会議に対し、各階層の矛盾の状況とその心理を一九項目に分けて記述し、あわせて次の三つの提案を行った。

第一、政府は全国の私営企業資産の整理評価額二二億元を根拠として、「私営商工企業改造買取り百金証券」（総額二二億元）を発行し、これを引当てに資本家所有の株式を回収し、資本家を企業から引離す。一方、政府はすでに私営企業の買取代金として、五六年、

Declassified in Part - Sanitized Copy Approved for Release 2013/02/05 : CIA-RDP81-01043R001800060003-9

五一年の［illegible］年額一億一千万元、計一億二千万元を払出している［illegible］払出すことになっているので、預金証書の資本家宛発給額は一九億八千万元分だけでよい。そこで残余の二億二千万元分の預金証書は、その一部を企業の代理経営者（資本家の代理人）および理事、監事などの役員に一時退職手当金として支給し、彼らの預金証書に対する要求を満足させる。そのうえさらに預金証書が余れば、これを全国工商連合会に付託し、公私合営企業における資本家の生活援護基金に当てる。以上の手続き業務は中国交通銀行に担当させる。預金証書の受領を望まない資本家の分は、交通銀行が一時保管し、あるいは本人の意向に従って、銀行が本人に代ってこれを公共機関への献金にあて、あるいは他人に転贈し、または国家に上納する。

証書の受取人がその取得権を放棄すれば、搾取を放棄したこと——資本家でなくなったこと——と認め、献金あるいは国庫への上納の証明書を搾取放棄の証拠書類として、労働組合への加入、労働保険の適用などを許可される。かくして本人は資本家階級という有難くないレッテルをはがされるのである。

もしこの第一案が採用されないならば、次の第二案を採用していただきたい。

第二、政府は交通銀行に信託部を増設させ、民族資本家階級の株券を保管させ、株主総会に代理出席し、株式配当、割増配当、定額配当などの代理収納、貯蓄投資、家屋建造の代理事務、あるいは献金、転贈、国庫上納などを代行させる。こうして資本家階級のレッテルをとる。これが採用できなければつぎの第三案を研究されたい。

第三、政府は交通銀行に命じて一［illegible］業務を増加させ、「定額配当」

の代理受領、株券代理保管、貯蓄投資、家屋建造の代弁、転贈、献金、国庫上納の代行［illegible］。［illegible］資本家階級のレッテルをとる。

右の第一案は「定額配当」を取消し、その代りに買取り預金証書（公債と似たもので現金ではない）を発行することを［illegible］提案である。預金証書の取得権を放棄［illegible］資本家［illegible］なくなるのである。

（原注）［illegible］

この問題多数の者［illegible］。［illegible］、われわれは［illegible］。彼らに［illegible］であり、これは社会主義の発展に有利である［illegible］社会主義を［illegible］ものではないのである。

資本家の家族の就職は切実な問題である［illegible］。［illegible］公司は責任をもって配置［illegible］。買取預金証書発行業務が完了すれば、国内の公私合営企業は一律に国営企業となり、資本家側人員の職務は公務となる。［illegible］償還期限［illegible］。資本家階級の手にある買取預金証書には公債と大同小異であり、［illegible］。これによって搾取は基本的に消滅し、商工企業改造は基本的に完了し、資本主義的生産手段は完全に全人民所有制に転化する。

私の建白書は上海市人民代表大会に提出されたのち、市人民委員会がこれを民建市委の討論に移した。この間私は前後三万言の建白書を書き、さらに哲学的に掘下げた論文一篇を書き、［illegible］ところが四月三［illegible］日上海新聞日報は私の提案を二［illegible］字に圧縮

して発表し、これを基礎として討論が展開された。私の提案の全容を知らないで、ただ「定額配当二〇年」「買取り二〇年延長」などと言っているだけである。私は政府と各新聞社に私の意見を全部公表することを要求する。そしてもし人民出版社がこの建白書をパンフレットにしてくれるなら、末端の人々にまで討論に便利であろう。

現在私が受けている激烈な大半は理に合わない批判である。このたび全国商工界座談会に参加できたことはまことに光栄であり、充分意見を述べる機会を与えられた李維漢部長に感謝する。

千家駒は「李康年が定額配当二〇年を主張している」とだけ言っているが、これこそ彼の言う「消極性のあらわれ」ではないだろうか。私は搾取の飯を食うつもりはない。資本家は必ずしも二〇年かかって改造されなければならないというわけではない。その前に改造され得るのだ。二〇年未満に償還金の取得権を放棄することも可能なのだ。いったん放棄すれば買取代金は国庫に入り、こうして政府は正真正銘、すっかり買取ったことになるのであり、資本家も必ずしも一〇〇パーセント買取代金を手にいれる必要はないのである。

私は今年六〇才である。八〇才まで生きるかどうかもわからないし、子供は大半大学を出て医者になっており、買取代金の支給を必要とはしない。まして、私自身の定額配当額は毎月二〇〇～三〇〇元（日本円にして三万円から四万五千円）にすぎない。それも現在すでに公債になっている。生活もたいへん苦しいということはない。定額配当をあてにする必要はないのである。

千家駒は粗暴であり、主観的であり、客観的ではない。

償還期限を二〇年とし買取預金証券の額面総額を二二億元とし、

定額配当の名称を改めるという私の提案にはちゃんとした根拠がある。

合営化前夜の五五年一一月二二日に、人民日報社説は党と政府が期間一五年、総額一九億元で民族ブルジョアジーの生産手段を全部買取ることを述べている。党と政府はこの方針を採用し、、一九四九年から起算すると推定したのである。私の主張は買取預金証券を二〇年にわけて現金化するということであり、買取りの徹底である。当然年限は短かければ短いほどよい。金額の二二億元は党・政府の計画とくらべてそれほどへだたりのあるものではないだろう。

「定額配当」は人民日報社説の解釈によれば固定利息である。五六年二月八日国務院全体会議第二四回会議で通過した規定によると、定額配当は企業が公私合営期間中、損益に拘らず、一定の利率により、資本家側株主に四半期毎に株式利息を与えるということである。私としてはその実質が株式利息であろうと固定利息であろうと、どちらでもいいのであるが、ただ定額配当という名称がピッタリしたものであるかどうかと言ったまでである。千家駒はこの点(名称)を改むべきか否かについてはなにも教えてくれず、ただ私が買取政策について認識を誤っているとか、二〇年間たたなければ買取りは完結しないと提案したとか言っているにすぎないのである。

千家駒に同意できない私の意見はつぎのとおりである。

一、千家駒は買取りをこまかく計算する必要がないと言いながら一九四九年から起算すべきであると言っているのはなんのことか。

二、こまかく計算するならば一九四九～六二年は丸一四年間ではなくて十四年足らずなのである。

(訳注)　人民共和国が成立したのは四九年一〇月であり、従ってこれを起点として計算

すれば一三年三カ月である。

三、私営企業暫行条例と公私合営工業企業暫行条例が買取り政策を規定しているという説は根拠がない。

四、千家駒は一四年間（訳注 一九四九年から六二年まで。政府はこの一四年間に私営企業の資産を全部買取り、私営企業の国営化が完了するというのが経済学者千家駒の見解。）に企業が回収する買取代金は、超過するもの、ちようどいいもの、不足するものの三つのケースになると言つているが、これは全く主観的な想像であつて根拠がない。私の知るところでは、そのほかになお名目上の利益に税金を課されて資本を食いへらしたもの、階級闘争によつて欠損を招いたもの、五反運動の際不当利得の返還という名目で追徴金を課され、資本が削減されたもの、名目上は黒字で実質的には赤字であつた企業、貸倒れで欠損したもの、資本をすつかり食いつぶされたもの、生活資料まで売りつくしたものなどがあり、さらに資金の回転不円滑によつて増資したものもある。これらのケースは客観的に存在したではないか。

五、千家駒は私営企業の買取りは、商工業者に安んじて改造を受けさせるための国家の配慮であると言つているが、これは平和的改造という政策の内容を混乱して理解しているものである。私の考えでは平和的改造にはつぎの二つの内容がある。

1　物（生産手段）に対する改造——買取り（利用、制限、改造）——社会主義生産機構へ。

2、人（資本家）に対する改造——教育（生活、思想、一身上の配慮）——社会主義労働人民へ。

この二つは相互に関係はあるが、同時に区別しなければならない。買取りは商工業者の改造を進めるための政府の配慮であるという千家駒の言は理解できない。

六、名目は「買戻し」でも「買取り」でも、どちらでもいいが、しかしこれは合理的な措置であろうか？もし合理的な措置だというならば、資本家がすでに生産手段を国家に引渡し、しかもその引渡し代金を政府から完済されていないのに、政府が資本家に支払うべき借金など負つてはいないという千家駒の解釈はいつたい何ういうことか？

七、千家駒は、もし政府が資本家に債務を負つていると考えるならば、定額配当七年という政府の現政策では、この債務（企業の買取代金）の三五％しか政府は補償しないことになり、あとの六五％は政府がちようまかし、それだけ儲けたことになつてしまうから具合が悪いという。こんな考え方は事実に反するばかりでなく、商工界としても何ら研究に値しないものである。

（訳注）三五％云々は、もし千家駒の主張する二〇年間年率五％宛の償還を妥当とすれば、政府の現政策である七年間の定額配当では、買取代金の三五％しか償還しないことになる、という意味。

しかし私にいわせれば、こういう論法で資本家のレッテルを貼られることはいささか迷惑であり、冤罪である。定額配当を七年で打切れば事実三五％しか償還しないことになるではないか。それでは毛沢東主席の言明した「半分買取り半分没収するようなことはない」という言葉はどう解釈したらいいのか。

八、買取りは一九四九年から起算すべきであると千家駒は言つているが、毛主席は一九五六年一月二五日の最高国務会議で、過去六年間の前半の三年間は国民経済の回復と革命前期に完成できなかつた社会改革（主として土地改革）を進めた時期であり、五五年夏から社会主義改造、すなわち社会主義革命がきわめて広範に展開され、だいたい以後三年間で社会主義革命は全国的な範囲で基本的に完成し得ると言明した。すなわち社会主義改造は一九五五年夏から始められたものであり、それ以前はせいぜい準備期であり、従つて一九四九年を買取りの開始期とすることは妥当ではない。

九、（略）

一〇、建国初期は生産増強、経済繁栄、公私兼顧、労資両利の時期であり、私営企業内部の労資間には当時まだ買取政策の話は出ていなかつた。

一一、一九四九年九月二九日に採択された共同綱領の第三条は、資本家階級の経済上の利益、私有財産の保護を規定したものであつて、そこには買取りの字句はない。

一二、共同綱領の経済政策は各種の社会経済ウクラードを国営経済の指導下に置き、分業協同しておのおのその所を得せしめるというものであり、もし民間の資本主義企業の国家買上げが当時すでに開始されていたとするならば、それは右の共同綱領の政策と大きく矛盾する。

一三、一九四九年には資産の整理評価が行われず、企業財産を見積る方法がなかつた。もし資本家の帳簿に記載されたものをそのまま基準とするとすれば、かれらは勝手に手を加え、統一的な標準というものがなく、そんなものは信ずるに足りない。従つてこの段階では買取りは実施できなかつた筈である。

一四、財産の評価は一九五〇年に行われたが、当時の推計は資本家側の主観によつて行われ、労働者階級が参加しておらず、従つてよりどころとはならない。また当時の貨幣は旧人民券であつた。

一五、買取りの開始期を一九四九年と主張してみても、買取り金額を減少し、定額配当を減少することにはならない。事実は全く逆である。なぜなら当時は通貨膨脹、物価高騰、財産価額が最高だつた時期だからである。

一六、一九五二年当時の返金額（訳注 五反運動による不当利得の返還金額）だけ企業資産は減つているので、現在の国家の定額配当支出にはそれだけ有利である。ところがもし買取りの開始期を一九五二年以前とすればこの利点はなくなるのである。

一七、もし買取りを一九四九年起算と決めるなら、以後八年間に新しくつくられた工場商店はどう処置するか。その中には労働者階級が労働所得で政府からすすめられて創業したものもかなりあるのだ。

一八、もし買取りを一九四九年起算ときめるならば、目下討議されている就労年数の問題について、なぜ一九五六年から起算すべきであると強調するのか。

（訳注）ここでいう就労年数の問題は、一九五五〜五六年の資本主義商工業の公私合営化以後「従業員」となつた旧資本家、ないしこれに準ずる人々の「勤労者」としての労働年数計算の起算時期に関する問題であると見るべきである。

以上私は旧合営企業あるいは全業種合営以後の企業を問わず、一律に「定額配当」交付開始の日（一九五六年一月八日）を以て買取り開始の時期とし、財産額は一律に資産評価のさい査定された数字に準拠すべきであると考えるが、千家駒同志はいかに考えるか伺いたい。

Declassified in Part - Sanitized Copy Approved for Release 2013/02/05 : CIA-RDP81-01043R001800060003-9

第四　右派分子に対する反論

一、呉　江「右派分子のプロレタリアート独裁に対する進攻を撃退せよ」（抄訳）

（学習　五七年第一三号）

「一九五七年六月八日と二一日の二回にわたつて、『光明日報』の第一面に陳新桂の言論が掲載された。これはプロレタリアート独裁を攻撃し、かつ儲安平のいわゆる『党の天下』説に附和雷同するものであつた。陳新桂は、プロレタリアート独裁を官僚主義、セクト主義、主観主義および社会における一切の矛盾の全体的な根源であると見なしている。右派分子のプロレタリアート独裁に対する攻撃は、単に陳新桂一人ではないが、彼の言論は右派分子の中では相当の代表的な性質をもつており、かつ彼は右派『理論家』の格好で敢然と現われたのである。」

「陳新桂は、プロレタリアート独裁は歴史的範疇であり、昔から存在したものではなく、また万古にわたつて永存するものでもなく、一定の歴史段階における階級闘争の産物であるという。この論点には何ら問題はない。だがプロレタリアート独裁の内容が結局いかなるものであるかという点については、彼は避けて語らず、まだプロレタリアート独裁は『資本主義から社会主義へ移行する過渡期の政治形式であり、この政治形式は多種多様でありうる』と説くに過ぎないのである。」

「プロレタリアート独裁は、ごく簡単に説明すれば、次の三つの要件を内容とする。①労働者階級が（共産党を通じて）国家の政治権力を掌握し、社会に対して国家の指導権を執行する、②その任務は社会を再組織すること、すなわち資本主義制度と小私有制度とを消滅し、かつ階級を完全に消滅し、社会主義社会を建設し、さらにこれを無階級・無国家社会に移行させることを保証する、③この目的を遂するためにとる方法は、反動階級と反動派に対して独裁を実行し、人民の内部に対しては民主を実行し、この独裁と民主とを相互に結び合せること。以上の三つのうち、どの一つが欠けてもプロレタリアート独裁は成り立たない。

「プロレタリアート独裁は、その形式からいえば、各時代、各国国、各民族の異なる条件に従つて異なる。人民民主の形式はソヴェト形式とは異なり、各人民民主国家もそれぞれ異なる形式をもつている。これは画一的にすることはできないが、その基本的な内容は同一でなければならない。こうした面(内容面)からいえばプロレタリアート独裁は政体問題ないし政権構成の形式問題ではなく、何よりもまず一つの国体問題であり、すなわち労働者階級が国家を管理し、或いは労働者階級が国家の指導的地位に立つという問題である。陳新桂はプロレタリアート独裁を『多種多様の政治形式』と帰結したが、これは一つの国体問題を軽々に政体問題にすり換え、あらゆる主要な問題をごちやまぜにしてしまつたものである。」

「陳新桂は、他の若干の右派分子とは立場も異にし、プロレタリアート独裁を露骨には呪咀罵倒せず、『プロレタリアート独裁国家は社会主義社会ではない』などというたぐいの言説は吐かず、表面上はプロレタリアート独裁が一種の必然的歴史現象であることを承認し、口先ではマルクス主義を標榜しつつ、かつそこで『教条主義』を攻撃し、プロレタリアート独裁は『多種多様でありうるし、歴史的経験にもとづいて必要にして且つ適当な改進を加えることができる』と言い、またプロレタリアート独裁の理論は発展せしむべきであるなどとも言う。彼はプロレタリアート独裁の暗黒面、欠点、困難を指摘し、結局その一切の原因を、『共産党の政権把握』やブルジョアジーおよびプチブルジョアジーの民主党派の地位のあり方の不適当に帰せしめている。つまりこのようにして『多種多様な政治形式』とか『プロレタリアート独裁理論の発展』とかいう論法を用いてごまかし、プロレタリアート独裁の最も根本的なもの——すなわち共産党の国家指導権——に対する攻撃を掩護しているのである。なるほど彼は右派分子の中では『理論家』と目されているが、あながち理由のないことでもない。」

「儲安平は『党の天下』という説を編み出し、『党の天下』とは共産党の『一党独裁』のことであるという。これに対し陳新桂は、これは『実際情況に完全に合致しているが、ただもう一歩つつ込んでその根源を追求していない』という。この『理論家』の見解によれば、その根源とはプロレタリアート独裁のことである。つまりプロレタリアート独裁は、社会における一切の矛盾および官僚主義、セクト主義、主観主義の全体的根源だというのである。こうした論法の見えすいたデタラメは、誰でも一見して看破しうるはずだが、現在これに附和・追随する者は決して少くないのである。」

「周知のように、国家は、プロレタリアート独裁国家をも含めて、階級的矛盾の産物であり、私有制、階級および国家が存在する限り、セクト主義とか官僚主義とかいつたものも存在するのである。だがプロレタリアート独裁国家と搾取階級独裁国家とは、……原則的な差異をもつている。搾取階級独裁国家は少数の搾取者が多数の勤労者を圧迫する国家であり、こうした国家制度は、その本質からいつて、セクト的・官僚的制度たらざるを得ないのである。……ところがプロレタリアート独裁国家はこれとは全く異なり、プロレタリアートが階級を消滅することによつて全人類を解放し、従つて自分自身および国家を消滅することを任務としているのであるから、官僚主義およびセクト主義といつたものは、すべてプロレタリアートの本質とは相容れないのである。プロレタリアート独裁国家は社会的矛盾が日ましに深まりつつある状況の下に歴史の舞台に登場し、客観的に存在する複雑な社会的矛盾に直面している。これらの矛盾は大体において、敵味方の矛盾と人民内部の矛盾とに二大別される。プロレタリアート独裁と任務は、独裁制度によつて敵味方の矛盾を徹底的に解決し、また民主制度によつて人民内部の矛盾を一歩一歩解決し、最後に長い間階級的矛盾によつて分裂していた社会を再び新しく統一し、これを真に正しい自由平等な生産者の連合社会たらしめるにある。搾取階級独裁の国家が、ひとたびプロレタリ

Declassified in Part - Sanitized Copy Approved for Release 2013/02/05 : CIA-RDP81-01043R001800060003-9

Declassified in Part - Sanitized Copy Approved for Release 2013/02/05 : CIA-RDP81-01043R001800060003-9

アート独裁の国家に取って代られると、官僚主義は制度としては破壊されるが、その残滓としての習慣はなお長い間存続するのである。そしてプロレタリアート独裁が、私有制、階級およびその痕跡までを消滅したのちに、はじめて官僚主義、セクト主義、特権思想などの旧社会の遺物は最後的に一掃されるのである。故に、プロレタリアート独裁そのものは、単に階級的矛盾や官僚主義、セクト主義を生む根源でないばかりではなく、むしろこれらの害悪の根源を排除することを任務としているのである。」

「……右派分子は結局共産党の整風を利用し、共産党が誠心誠意党外の友達に党の整風を援助してくれるように要請した機会を利用して、反対の鉾先を共産党に向け、共産党の指導権に向けたのである。現在右派分子の大半は、セクト主義が『三害』の主軸であり、共産党はセクト主義の根源であり、共産党を除かなければ三害はなくならないという公式を信奉している。右派分子は彼れ『共産党の一党独裁』（という攻撃の標語）さえ持ち出せば、人々、とくに民主党派と無党派の人々の共産党の指導に対する不満を誘発することができ、そしてこれらの人々が彼らに従って共産党を舞台から引きずり下ろし、時には『共産党を殺し』さえするだろうと考えている。こんな考えは、中国の民主党派と無党派人士の政治的自覚および政治的識別力に対する評価の仕方が低すぎる結果と言わざるを得ない。『党の指導』を『一党独裁』とこじつけ、これを民主党派と無党派人士に信じこませようとしても、一体誰がこんなデタラメを信じるだろうか？」

「少しでも政治常識のある人間なら誰でも知っていることだが、プロレタリアート独裁は共産党を通じて実現されるのだ。…とはいっても、共産党が直接この独裁を実現するのではなく、プロレタリアートが共産党の指導下に国家機関を通じてそれを実現するのだ。共党の指導権はプロレタリアート独裁における最も主要なもので、共産党の国家政権に対する指導権は分割することのできないものである。換言すれば共産党はその他の階級あるいは政党と国家の指導権を分祚することはない。これは確定的で動かすべからざるものである。……国民党革命委員会の程潜老先生の言葉を借りると『マージヤンばくちなら四人が交替でやることもできるが、政治のヘゲモニーは断然そんなわけには行かない』。これはまったく正しい言葉だ。だがこのことから、共産党員『一家の天下』だとか、政権は開放されず、政権機関は共産党員が独占してその他の人間には参与させないとかいうならば、それはまぎれもないデマだ。プロレタリアート独裁国家の政権機関の中で、情況の如何を問わず実行されているのは、党と非党の連盟制度であり、決してプロレタリアートだけ、或いは共産党員だけが政権機関の中で活動するのではない。プロレタリアート独裁そのものは、プロレタリアートの（共産党を通じての）指導下における特殊な形式の階級連盟であり、この連盟の基礎はわが国ではきわめて広く、ブルジョアジーおよび上層プチブルジョアジーの多くの代表的人物までがプロレタリアート独裁の国家機関に参与し、かつ中には重要ポストについている者すらあるのだ。」

「共産党員の中に若干のセクト主義的傾向があることは事実であり、この傾向を克服するのがまさに整風の目的の一つなのである。しかし、だからといって、共産党はセクト的な小集団であるとはよもや言えない。すでに述べたように、セクト主義はあらゆる搾取階級とその独裁、およびこれに奉仕する政党そのものが必然的に具有し、且つ大いに培養するものであり、これらの集団の人民に対する関係などは言うに及ばず、彼らの内部は利害の衝突、利権の争奪で常に四分五裂し、派閥抗争し、お前が死ねば俺が生きるといった状態の中にある。プロレタリアートおよびその政党の負担する共産主義の事業は、全人類を解放する事業であり、このような現象を最終的になくすことがその目的である。セクトの本質は私利である。共産党は全人民の利益を主眼とし、人民の利益以外のいかなる私利をも絶対図らない。故に共産党はその性質からいっても、セクト小集団とは考えられず、否、共産党の指導下にのみ徹底した社会改革が進められ、社会上由来の久しいセクト主義の現象もかくしてはじめて次第に減少し、最後には消滅してしまうのである。」

「だが共産党員はセクト主義のあやまりを犯すこともある。時には或る党組織の或る工作が或る種のセクト主義的傾向をあらわすこともありうる。それはなぜかというと、単に個人の意識に原因があるばかりでなく、工作が客観情勢の発展に追いつけないという原因もあるからである。たとえば情勢が発展して、敵対階級が基本的に消滅し、人民内部の関係が変り、一歩を進めて民主を拡大する必要があるにも拘らず、或る党組織の或る工作、あるいは或る種の問題の処理の仕方が旧套を一歩も出ず、時に及んで転換できず、かくて党のため、人民のために計ったことが、実際の結果として、党外人士との共同合作に有害なセクト主義の現象や、党と党外との間の或る種の不公平な現象をもたらすといった場合である。」

共産党はこうした現象がよくないこと、それをなくすには党内の検査が必要であるばかりでなく、とくに党外の同伴者による暴露と批判が必要であることをよく知っている。党の整風はこの希望をもっており、多くの党外人士もこの希望を理解しており、党と党員とに対し、懇切で正確な、或いは正確ではなくても善意に満ちた批判を行っている。」

「だが、この時、少数の分子の表現の仕方はただごとでない。彼らは共産党を批判して、党をセクト主義の根源ときめつけ、あたかも共産党員が党外人士に対して独裁を行い、党が国家を独占しているかの如くに曲言している。彼らは、共産党員がいかなる情況の下でも必ず堅持しなければならない階級的立場と、ブルジョア思想とはっきり一線を画する行動とを、セクト主義のあらわれだとこじつける。彼らは甚しくも、共産党の組織の解消と、党組織の国家組織への溶合とを提起した。彼らは『一党独裁』ないし『党員独裁』はプロレタリアート独裁の論理的必然であると見なした。そしてこうした現象をなくすためには、何年間に一回くらいの整風ではどうにもならず、問題を根本的に解決しなければならぬと言った。その他等々。」

「これらは当面の右派分子の一種のたくらみを暴露している。彼らは『一党独裁』『党員独裁』『党の天下』などのデッチ上げを利用して若干の人々をそそのかし、激発しようとしているのである。彼らがおどそうとしている相手は誰か？共産党はおどしには乗らない。共産党は誰かが『一党独裁』などとおどしたからといって、自分の指導的地位を譲って、右派の旦那方に、どうぞ！などと言うはずがない。人民もまた共産党がそんな具合にすることを決して承知しはしない。さてこそ、われわれがすでに述べたように、右派分子がおどそうと思っているのは、ただ民主党派と無党派の人々だけだ。」

「だが、民主党派と無党派の絶対多数の人々がおどしに乗るであろ

Declassified in Part - Sanitized Copy Approved for Release 2013/02/05 : CIA-RDP81-01043R001800060003-9

[illegible]われわれがすでに指摘したように、右派分子のこうした打算は役に立つはずがない。なぜなら彼らは中国の民主党派と無党派の絶対多数の人々が、中国共産党の指導下にすでに獲得した進歩を過小評価しているからである。……今日のわが国の情況下では、統一戦線の基礎はこんなにも広く、もし右派分子が『一党独裁』『党の天下』の帽子の陰で民主党派と無党派の人々をそそのかし、彼らがこれに動かされてプロレタリアート独裁と共産党の指導権に反対して立ち上るだろうと考えたら、それは主観的な妄想である。そう信じられない人間は最近の新聞紙を見るがいい。右派分子は、何年間に一回ぐらいの整風ではどうにもならない、根本から問題を解決しなければならないとほざいたが、しからば彼らに問題解決の方法でもあるのだろうか？答えて曰く、あり。つまり『連合政府の組織』、『民主党派の輪番執政』等々。これこそ彼らのいわゆる『政治設計』である。予想中の『政治設計院』がまだ開店しないうちに、『製品』がむしろ先に出されてしまつた形である。」

「陳新桂は二回目の発言（六月一一日）で言つている。民主党派はプロレタリアート独裁のために大衆をつなぎとめる槓杆であり、ベルトであり、実際上は道具であり、完全に受動的で、主体的な能動性を発揮することはできないと。彼は、プロレタリアート独裁に歴史的経験にもとづいて必要な改進を加えるべきであり、『長期共存、相互監督』の方針が提出された以上、民主党派はもはやベルトではなく、主体的な能動性を持つべきであり、これこそ毛主席が発展させたプロレタリアート独裁の理論であるとしている。そしてまた彼は、この弁法（『長期共存……』）は提出されてまだ間がないから、更に一歩を進めて推動する必要があるとも言つている。少しでも政治的なセンスのある者なら誰でも、ここで彼が言つていることは、すべて儲安平の提出した『連合政府』を以て『党の天下』に代替させるという方案と関係のあるものであることぐらいは気づくであろう。また別の発言の中で彼は次のようにも言つている。共産党一党独裁は民主党派をこのように監督させることはできない。これは明らかに、共産党は国家の指導権を独占することはできない、民主党派もまた国家の指導力であるべきで、単なるベルトにしておくことはできない、といつていることだ。このように、彼らの政治上の制度を改める理論と方案はすべて設計ずみのものであり、かつまた集団的な一創作とも見られる。」

「プロレタリアート独裁と民主党派との関係は結局いかなるものであるか？……多党多派はプロレタリアート独裁の必然の問題ではなく、また社会主義的民主主義の必然的論理でもない。だが、一定の歴史的条件の下では、たとえばわが国の条件の下では、多党多派は単にプロレタリアート独裁の原則と両立するばかりでなく、社会主義的民主主義の高度の発展のあらわれの一つでもある。ここに[illegible]会は世界における反動派のデマを有力に反駁し去つたのである。反動派は、プロレタリア政党が他の民主党派と提携するのは、やむを得ずやつていることであり、一時的なものであり、将来共産党が政権を握れば民主党派は一足で蹴落されてしまうであろう、なぜなら、多党多派はプロレタリアート独裁とは相容れず、これはただブルジョア議会制の下でのみ存在しうるからである、とこじつけている。ところが人民民主独裁の実践は、ブルジョア反動派が多党制の宣伝によつて自分の血なまぐさい独裁を掩蔽するというやり方を破産させてしまつたのである。」

「プロレタリアート独裁の指導者たるプロレタリアートと、被指導者たる非プロレタリア大衆との、一種の特殊な階級連盟は、一定の条件の下では、多党共存の形式であらわれてくる。だがプロレタリアート独裁下の多党共存とブルジョアジー独裁下の多党共存とは、原則的に異なる二つの現象である。プロレタリアート独裁下の多党共存は、共産党の政治的指導の下における、社会主義を基礎とする共存である。共産党と民主党派とは、社会主義の基礎の上で相互に提携し、また相互に監督し合うのであるが、これは社会主義の発展にとつて有利である。彼らの間の関係は、資本主義国家における政党間の関係——与党と野党、罵り合い、相互牽制、押のけあい等々——とは全く異なり、また異ならなければならない。」

「『長期共存、相互監督』のスローガンは中国共産党が中国の歴史的条件にもとづいて提出したものである。これは共産党の願望と方針である。まさに毛主席が『人民内部の矛盾を正しく処理する問題について』という一文で述べているように、『各民主党派が長期に共存できるかどうかは、単に共産党側だけの願望によつてきまるのではなくて、さらに各民主党自身の態度をみなければならないし、彼らが人民の信頼をえているかどうかをもみなければならない』のである。各民主党派と共産党との間の相互監督、相互の意見と批判の提出も、ただ団結に有利であり、社会主義に有利であり、プロレタリアート独裁と共産党の指導との強固化に有利である等々の条件の下においてのみ、真に正しく相互監督の積極的機能を発揮しうるのである。この条件と方向を離れては、『長期共存、相互監督』は達成されない。陳新桂らの右派分子の民主党派のための設計は、右の条件と方向を完全に脱離している。彼らは民主党派が『主動性』を戦い取り、プロレタリアート独裁の道具やベルトとはならず、プロレタリアート独裁の指導力、モーターとなることを求めている。彼らの説く『相互監督』は、輪番執政、二院制、連合政府等々である。もしこれら一切が実現すれば、右派分子からすると、民主党派は十分に主動性を発揮しうることになるし、プロレタリアート独裁も『適当にして且つ必要な改進』を獲得しうることになる。諸君見たまえ、これは民主党派を誤つた道に引つぱり込むことではないか？……頭の健全な人であればひとめで分るように、右派分子はここでブルジョアジーの立場を代表してプロレタリアート独裁を攻撃しているのであり、同時に民主党派に対し余計なおせつかいをしているのである。」

「……過去において提出された連合政府（毛沢東『連合政府論』一九四五年四月—訳注）は、民主革命を完成するために採用された一種の国家制度である。今ではこの時代はすでに過ぎ去り、二回にわたる革命（新民主主義革命と社会主義革命）はいずれも勝利をおさめ、従つて歴史の車輪を再び十年以前に逆転させることは不可能である。（右派分子が今ごろになつて連合政府を持ち出したことは、彼らが）現在わが国に存在する次のような著しい事実をはつきり認識していないからである。すなわちわが国の人民はプロレタリアート独裁国家を樹立する偉大な闘争の過程に、中国共産党を指導者とする各民主階級、各民主党派、各人民団体の広範な人民民主統一戦線をすでに結成し、この統一戦線の基礎が今や過去よりも縮小しているのではなく、過去よりも更に一層拡大してすらいるという事実を。右派分子がいま連合政府の看板を持ち出したことは、人民の面前で公然とこの歴史の事実を歪曲しようとするものであり、彼らが『現在の政府は連合政府とは似ても似つかぬも

のだ』とか、『統一戦線工作に対し一度総決算しなければならない』とか大声でわめいているその下心は、統一戦線における指導的地位をも含めて、共産党をわが国家生活の各方面における指導的地位から排除しようとするところになければならない。…… 右派分子が連合政府を唱える下心は、決して人民大衆の『連合』にあるのではなく、ブルジョアジーの独裁にあるのであり、半植民地制度の復活にあるのだ。さてこそ、『連合政府』の執じるしが一度展開されるや、台湾と香港の反動新聞は直ちに拍手喝采を以てこれに答え、これこそ『鉄肩道義を担う』ものだとか、『全く軽視すべからざる一出発点』だとか認めたのである、『理論分析』で有名な陳新桂先生よ、君はここでもちよいとばかり『必然的論理』を発見しませんか?」

「右派分子は野心家である、という人がある。この言は以上述べ来つたところで一針血を見るが如くに明らかに立証されている。もちろん、野心家の下心についても解釈はいろいろあつて然るべきだ。たとえば老舎先生のように、彼らは他人を修正し、また自分を修正することをも最もよく心得ている、乗ずる機会さえあれば、彼らは保皇党（注）にも入党するだろうし、聖旨に按して跪くこともあろう、と解釈してもいい。また鄧初民先生のように、彼らが『党の天下』という説を唱え出したのは、機に乗じて政治ペテンを企図したにすぎず、狙いは将来政府の改組に際しての副主席、副総理のポストにあつた、と解釈してもいい。われわれの主題から解釈すれば、これらの野心家の狙いは、つまるところプロレタリアート独裁の『根本的変革』にあつたのだ。」

（注）立憲君主制を標榜した清末における改良主義政党。指導者は康有為、梁啓超らであつた。

二、李　達「右派の攻撃からみた知識分子の改造強化の必要」（全訳）

――五七・七・四人民代表大会における発言――

（人民日報　五七・七・五）

共産党の長期共存、相互監督、百花斉放、百家争鳴の方針がうち出されたのち、民主同盟の章伯鈞――羅隆基連盟はひじように喜んで、民主党派ののしあがるチャンスだと考えた。かれらは民主同盟に監督のはたらきを発揮させるため、また長期共存の「万年」の基のために、同盟員を大量に発展させ、民主同盟の政治勢力を強化して「組織をもつて組織に対抗」させようと計画していたのである。かれらが同盟員を発展させる対象は、知識分子と青年学生である。かれらは知識分子を一手に収め、共産党が知識分子の中で党員を発展させることができないようにしようとした。かれらは共産党にたいし、指導権を奪取するため何百万の「知識分子党」を組織しようとした。

知識分子の早春の天気の発表は右流分子の党攻撃の第一弾である

章羅連盟は知識分子を一手に収めるため、その抱き込みのためまず知識分子にたいして宣伝活動を行おうとした。このため、民主同盟の二回の会議が費孝通を激励して「知識分子のために話をさせ」、費孝通はこの任務を引き受けて「知識分子の早春の天気」（以下単に「早春の天気」と略称）という文章を書いたのである。（費孝通の「早春前後」参照）費孝通の文章の初稿は、同盟員数名の同志に配布され、「研究し意見を出し」、何度も修正されたのち発表されたものだといわれている。だからこの文章は、費孝通の個人の抒情作品ではなく、章羅連盟の宣伝文件の一つであることを、われわれは重視すべきである。

・費孝通は、かれのこの文章が「雑文に類するもの」だといつている。これはたしかに「雑」文であり、もちろん内容は矛盾しており、中心とする思想がはつきり出ておらず、のべているのは喪のことばかりである。しかし、文中に注意に値する点が二つある。その一つは、かれが「百家争鳴」のことに言及していることである。かれは、知識分子は思想改造を経て、「立場」という関門をすでに通りぬけ、残つているのは観点と方法の問題だとみている。しかしかれのいう立場がどの階級の立場なのか、はつきりいつていないのである。しかし階級的立場と世界観を無理に分けているので人にはかえつて解り難い。社会学者としての費孝通には自身の階級的立場があるのに、その階級の世界観がなく、あまつさえ「何が唯物的で何が唯心的なのかはつきりしない」とまでいつているが、このことは信じられないことである。その二は、費孝通はわが国の高級知識分子がポーランド、ハンガリー事件によつて波らんを起さなかつたことにたいし、「一面ではこれはよいことだ」と認めているが、それと同時にこのことはわが国の高級知識分子の消極的な要素のあらわれであると考えていることである。わが国の高級知識分子がペテフイクラブの知識分子のように、中国でハンガリー事件を起さなかつたことを、かれは残念がつているかのようである。もしそうでないならば、かれは何故わが国の高級知識分子が「深く頭を働かせたことがなく、古井戸に波を立たせなかつた」と批判したのであろうか。費孝通のこのような推測は、あきらかにとんでもない間違いである。わが国の知識分子の最大多数のものは、党の指導のもとに、大きな積極性を発揮しつつあり、社会主義建設のために奮闘努力しつつあり、かれらは一部の右派分子や反革命分子とは、はつきりと相反しているのである。わが国の社会的条件も、ハンガリー事件を演ずる可能性は絶対にないのである。それで費孝通の批判は、わが国の広はんな知識分子にたいする一つの侮辱であるといえるのである。

「早春の天気」にはやはり一つの中心的な思想があり、その中心的思想は、「一九四九年の中華人民共和国成立から一九五七年三月までは、知識分子の厳冬であつた」ということに、とくによくあらわされている。このことは、この期間内では、わが国の知識分子が「悲惨な寒々とした」生活を送つてきて、やつと「多少暖いがまだまだ寒い」早春にめぐりあつたといつているかのようである。これは完全に嘘だけのことである。全国解放の日から、すでに知識分子の明るい春がきており、今ではもう「平凡でない春」だということを、われわれはみなはつきり知つている。費孝通の悪意の宣伝は、何か

別の目的をもっている。周恩来総理は「政府の活動報告」のなかで、五大運動と三大改造の関係に言及しているが、もし五大運動がないならば、三大改造を実現することはできないのである。知識分子の思想改造は、五大運動の一つであり、その成果はきわめてあきらかである。色眼鏡をとってみさえすれば、党内党外の五百万の知識分子（右派の知識分子は除外する）が、工場、鉱山、企業、機関、部隊、学校などの職場に分散していて、いずれも積極的に自己の力を発揮し、社会主義事業のため奮闘していることがわかるのである。かれらの進歩はひじょうに顕著なものがある。かれらは社会主義制度に賛成している。かれらはいまマルクス主義の学習に努力しており、一部の人はすでに共産主義者になっている。単に学校内の知識分子についていっても、最大多数の人は積極的に自己の教育、学習の任務を完成しつつ、これと並行して科学的研究活動を行っている。かれらはすでに百万をもって数える高級ならびに中級の建設幹部を養成している。かれらの成績はきわめて大きく、かれらの積極性はひじょうに高くて、右派分子のような「多少暖かいがまだ寒い」、強風にたえられないようなものでは、絶対ないのである。

費孝通の「早春の天気」は、最大多数の知識分子の心情に合ったものではなく、かれが「よく判っている一部の大学高専で教員をしている古い友人たちの心情」をあらわしたものにすぎないのである。費孝通のこれらの古い友人たちはどんな人たちで、かれらの心の中はどんなであろうか。潘大逵は民主同盟中央班の座談会の席上で、「羅隆基には無形の小組織があり、約十人内外で、費孝通もその中に入っている。」とのべている。また「これらの人びとはいずれも解放後の仕事や地位の配置に不満をもっているものである」といっている。費孝通は自身羅隆基の右派面目を暴露したとき、「羅隆基が『正統派』とみなした知識分子はブルジョア思想を残した人たちで、進歩的な人はみな『教条主義者』といわれた……羅隆基は進歩分子を一番きらっており、かれらは「日和見で、様子をうかがい、他人を色づけし、影にかくれて人を攻撃する」人物だと考えている。かれは思想のおくれた人が才能のある人だと見ている。かれはこれらの人たちに『自分のこれまでの活動や成績を過少に評価する必要はなく』『むやみに劣等感をもっては』ならず、『各々の才能に応じて、それぞれの潜在力をあらわす』ようにしなければならないといっている。「かれらの方針は、おくれたものを団結させ、中間をかちとり、進歩的なものを攻撃することである。」羅隆基の右派の真相がこのようであって、しかも費孝通は、自分の「一部の考え方は羅隆基の考えと一致する」ことを認めている。このように、われわれは「早春の天気」が、ただこういった人たちの心情をのべたものにすぎないということを知ることができるのである。かれらは解放後の地位がとくに高いものでなく、党はかれらにたいしとくに重視しておらず、そのため党にたいし心中不満を抱いていることを知ることができる。かれらは口先では党を支持し、社会主義を擁護しながら、心の奥底では党に反対し、社会主義に反対していることがわかるのである。かれらはみな両面性をもった人物なのである。

費孝通は『早春前後』のなかで、かれが『早春の天気』を書いた動機をのべている。『百家争鳴』で第一の『ふた』がとりのぞかれ、「党と知識分子との間に存在していた矛盾はひじょうなものである。」とかれはみたのである。党はこれらの知識分子に対しまだ圧力を加えていると考えた。それでかれは『相互監督』によって『第二の『ふた』をとろうとしたのである。「私は『ふた』をとるよう主張する。なぜならば『ふた』はとらなければならないものであり、早くとるほうがおそくとるよりもよく、大きくとるほうが小さくとるよりもよく、とったらふき出させるのがよい」とかれはのべている。このことばの意味は、党がもしこれら右派知識分子を特に重視しないならば、とりわけかれらの地位を引きあげないならば、かれらはふたを「ふきとばし」て、大胆にも党に反対し、社会主義に反対するだろうというのである。これが費孝通が「早春の天気」をかいた動機なのである。

「早春の天気」の発表は、右派知識分子の党に対する攻撃の第一弾であり、「早春の前後」の発表は、すでにいわゆる「春暖花開く」の時節」で、毒草がはびこってきたものであるということができるのである。

右派分子の反党、反社会主義の五つの歩み

中国共産党が整風を宣言し、党は党外人士が多数意見を提出し、党が整風運動を立派にやりとげるよう援助してくれることを歓迎した。このとき、費孝通が期待していた「相互監督」による「第二のふた」がついに開かれた。そして「知識分子（右派の――引用者）の政治にたいする積極性」は「発揚」されたと認め、かれらが「これまでのように国家の大事に大きな関心をもたない消極的な態度を改めなければならず、大いに話し大いに語り、国家の基本制度にたいしてせめこまなければならないと考えたのである。章羅連盟は時機到来とみて、ながいあいだ蓄積してきた政治陰謀を、共産党にたいし公然とくりひろげようとしたのである。かれらは多くの座談会を行い、天下の大乱をつくり出そうとした。一方では各地の民主同盟の右派分子にたいし十の「指示」を出し、同盟員が「大胆な『鳴』を行い、率先して『争』をし、いたるところで火をつける」よう要求し、各地の右派の同盟員はそのとおりやったのである。湖北省の民主同盟主任委員の馬哲民はとくに目立った働きをしめした。かれは民主同盟が整風のなかで主動権をにぎり、独立性を発揮し、共産党の前に立って、「上から下へ抑え」「内から外へ攻める」はさみうち戦術をとり、率先的なはたらきをし、独力でやるよう要求するとともに、自分たちの整風事務所をつくったのである。また他の一方では、光明日報と文匯報から、各大都市に記者を派遣し、連絡しようとしていた高級知識分子や党に対して不満をもつ知識分子と連けいして、座談会を組織し、数十万字の座談記録をものし、これらの悪意の、破壊的な言論をおりこんで、極端な「暴露」をしたのである。このように、右派の同盟員は「いたるところで火をつけ」、党の悪口をいいふらし、光明日報や文匯報は、極力破壊的な報道を掲載し、人びとの目にし、耳にするニュースは、いずれも党を中傷し、党を罵倒するものばかりであった。これと同時に、章羅連盟は統一戦線工作部が開いた座談会でも、公然と党にたいし攻撃を行い、つづいて民主建国会や国民党革命委員会の一部の右派分子も、章羅連盟に共鳴し、反動論を唱えはじめたのである。これら右派分子の企図は、かれらが手をあげて可決した憲法を破棄し、公然と党に反対し社会主義に反対することであったのである。

右派分子の反党反社会主義の運動は、次の五つのテンポをとっており、かれらの理論は修正主義あるいは右翼機会主義であり、かれらはマルクス主義や共産党の理論や政策を、ことごとく教条主義と

Declassified in Part - Sanitized Copy Approved for Release 2013/02/05 : CIA-RDP81-01043R001800060003-9

して、反対しようとするものである。

第一歩、欠点の暴露、成果の否定。

かれらは「成果が主で、欠点は二義的」という問題の出しかたは教条主義だといっている。かれらは極力欠点を暴露し、成果を抹殺し、共産党が暗黒団体であり、党の絶対的優勢と党の絶対的劣勢とをいいはり、党はファッショだといって、全国人民の前で党の威信を失わせ、こうして党と大衆の団結を破壊し、全国人民の団結を破壊しようと企図した。

第二歩、党の指導に反対。

「党の天下」という思想問題が、すべての派閥主義現象の最終的な根源であり、党はまた「坊主の団体」（儲安平）であり、「共産党は教条主義と経験主義の結合物であり」「三大主義の根源は党委員会制であり」（馬哲民）、「学校の党委員制をなくし」多数をしめる民主党派の教師が、学校を指導し（銭端昇、章伯鈞）、「党の角を折り、党のうろこをけずる」（劉王清）とかれらはいっている。かれらは各民主党派が連合政府を組織し（儲安平）、党の指導を無くし、各民主党派が交代で政権を担当するよう主張している。

第三歩、プロレタリアート独裁反対。

「プロレタリアート独裁を論じた歴史的経験や人民日報社説は、いずれも教条主義であり」（馬哲民）、「プロレタリアート独裁は官僚主義、派閥主義、および主観主義の根源であり」（銭新雄）、「民主党派を百万か二百万位に発展させ、上院をつくるのがもっとものぞましい」（章伯鈞）、「政治設計院の設立」（章伯鈞）、「エン罪再審査委員会」の設立（羅隆基）などとのべている。かれらはブルジョア民主を実施して、プロレタリアート独裁をなくそうとしたのである。

第四歩、社会主義反対。

「かれらは官僚主義は資本主義より危険な敵であり」、「資本主義には良い面も悪い面もある」「定息利息は搾取ではなく、不労所得である」「資本家と労働者には本質的な区別はない」などといって、定息利息が搾取だと主張し、ブルジョアジーにはまだ二面性が残っていることを主張する人を、一斉に教条主義者ときめつけている（章乃器）。「公私合営は政府側の代表を撤収し、資本家に経営させるべきである」（盛少臣）ともいっている。かれらは、資本主義が社会主義よりすぐれていると見ており、「よい資本主義を進出して、中国で資本主義を復活させることを主張している。

第五歩、中ソ友好の破壊。

「抗米援朝の経費を全部中国が負担するのは不合理である」、「ソ連のわが国にたいする借款は、十数年たっても返しきれず、そのうえ利息を払わねばならない」、「ソ連が東北を解放したとき、工場の中の機械をもち去ったが、これは有償なのか無償なのか、補償を出すのか出さないのか」（龍雲）とかれらはのべている。またソ連の専門家がわが国の建設を援助しているのは内政干渉であるというものもいる。かれらはこうしてソ連を誣べつし、中ソの団結を破壊しているのである。

以上にのべたところは、民主党派右派分子の反党、反社会主義の綱領で、あきらかに憲法に違反し、国本をゆりうごかするのである。

右派の親分たちの狂気の攻撃にたいし、広はんな人民大衆は怒りのまなこをもってかれらを監視していたのである。そして、しばらくのあいだは我慢して、かれらに一時あばれさせておいたのである。しかし各地の右派の学生が、同盟員たちの扇動をうけて、さわぎをはじめ、多くの中間派の学生も一時方向を見失い、これについて行きはじめたが、まもなく右派学生の姿を見破り、すぐにひきかえしてきたのである。丁度このころ、章羅同盟は、火勢をすでに蔓延し、天下は大いに乱れ、共産党はまもなくつぶれるだろうと考え、かれらは密室で画策し、かれらが時局を収拾するよう党にたいして交渉しようと準備したのである。

「鳴」だけで「争」しないなら、是非は明らかにならない

事物が極限に達すると、必ず対立物に転化する。これは弁証法の法則である。ちょうど右派分子の狂気の攻撃が頂点に達したとき、労働者が、農民が、左派の学生がものを言いはじめた。そして正気は昇り邪気は下火になっていった。いまや、全国の各大学専門学校の反右派闘争は火の如くはげしく展開され、右派分子は孤立した。各民主党派でも整風、右派分子の摘発をうち出した。社会主義建設が、かがやかしい成果を収め、社会主義革命が決定的な勝利をかちとっているとき、右派分子は逆に党の指導をなくし、社会主義をなくして、中国を半植民地半封建的な状態にあともどりさせようとしているが、このことは全国の人民が死をとしても反対することであろう。このように全国的な反右派闘争は、もちろんだんことして徹底的に進めてゆかなければならないものである。右派の皆さん、貴方たちの道は二つだけである。一つは、おとなしく貴方たちの政治的陰謀を告白し、口先だけでなく真に心から党を擁護し、社会主義を支持する道である。もう一つは、ひきつづき最後まで抵抗し、自ら人民と手を切る道である。どちらへつくか、貴方たち自身で選ぶがよい。

右派分子は、「鳴放」政策は「敵をそそって深入りさせ、これを集めてぜんめつする」ものだと、常にいっている。しかしこれは間違いである。敵ならばこれを誘ってほうぼうしてもよいが、もし敵でないならば、何も誘致する必要はない。また、前からいっているとおり、「百家争鳴」は「おそらくワナであって、これで思想の情況をさぐり、次に運動をやるときになったら、きれいに粛清するのだ」（「早春の天気」参照）といっている人もある。これも間違いである。「早春の天気」の一文は、あきらかに党の知識分子政策を誣判したもので、勤労人民と共通した点がないけれども、人民日報はこれを発表してやったのである。このことは人民日報の政治感覚がにぶいのでなく、「鳴放」の方針を貫徹したものなのである。章羅同盟に加入した人については、もちろん別である。「放」「収」「整」は三部曲で、いまの反右派はまさに「収」し、「整」しているのだという人もいる。これはとんでもない間違いである。「放」するものがあり「鳴」するものがあれば、当然「争」がある。「鳴」するだけで「争」しないのは、是非が明らかにならない。批判が行われれば、必ず反対批判が行われる。反対批判は「収」ではなく、「争」である。反右派の闘争は「整」であり、反党、反社会主義の人を「粛清」するのである。この闘争は最後まで進めなければならないものである。

Declassified in Part - Sanitized Copy Approved for Release 2013/02/05 : CIA-RDP81-01043R001800060003-9

Declassified in Part - Sanitized Copy Approved for Release 2013/02/05 : CIA-RDP81-01043R001800060003-9

知識分子は思想改造をひきつづき強化しなければならない

反右派の闘争中において、知識分子がもし真心から党を擁護し、社会主義を支持するならば、ひきつづき思想改造を強化しなければならないということを、われわれは深く感ずるのである。われわれはいますでに社会主義の時代に入つており、ブルジョア分子は正に思想改造を行つて自らの力で食う労働者に変ろうとしている。それなのにブルジョアジーの知識分子が、改造しなくてもよいだろうか。新しい社会においては、将来三つの種類の人間、すなわち労働者、農民および知識分子だけしかないのである、知識分子が労働者農民に依存せず、労働者農民のために奉仕しないなら、何事も成功しないし、また絶対に生きる活路がないのである。こんな道理が分らないわけはないであろう。何度もいうとおり、これはやはり立場の問題であり、知識分子が真に労働者階級の立場に立つているかどうかの問題である。費孝通は思想改造の関門通過で、立場の問題はすでに解決されたと述べているが、かれののべている立場は、ブルジョアジーの立場であり、労働者階級の立場ではない。このことはかれの最近の言論から明らかである。最近になつてかれは右派分子と一線を画そうとしているが、これはもちろん歓迎すべきことである。しかし右派がどうして右派と一線を画することができようか。かれがこれまで「立場すらはつきりしていなかつた」ためだとか、「温情主義」であつたためだとか言つても、このような弁解では問題を解決することはできないのである。もしブルジョアジーの立場から労働者階級の立場に変つてゆこうというのならば、深刻な、苦しい思想闘争の過程を経なければならず、立場を[illegible]ているうちに変つてしまうといつたようなものでは絶対ないのである。毛沢東主席は次のようにのべている。「新しい社会の需要に十分適合するために、労働者、農民と一致団結するために、知識分子はひきつづき自己を改造し、ブルジョアジーの世界観を逐次すてて、プロレタリアート、共産主義の世界観をうちたてなければならない。世界観の変化は、根本的な変化であり、多くの知識分子が、すべてこの変化を完了したということは、いまではまだいえないのである。わが国の知識分子がひきつづき前進し、自身の仕事と学習の過程をつうじ、共産主義の世界観を一歩一歩きずいてゆき、マルクス・レーニン主義を一つ一つ学んでゆき、次第に労働者農民と一体となり、中途で停頓することのないようにしなければならない。後退するようなことは、なおさらよくない。後退しては活路はないのである」と。

党の「百花斉放、百家争鳴」政策の目的は、説得の方法によつて、自由弁論の方法によつてやるものであつて、粗暴な方法によつてやるものではない。知識分子にたいし、長期の、辛棒強い、精密なマルクス主義の宣伝を行い、わが国の科学芸術を、マルクス主義の指導のもとに急速に成長させてゆくのである。しかし右派の知識分子はこの政策を歪曲し、マルクス主義はもはや指導思想ではないと考え、これを批判してもよいと考えたのである。かれらは公然とマルクス主義に反対したものは少いが、修正主義すなわち右翼社会主義を利用し、教条主義反対の口実の下に、真のマルクス主義に反対したのである。このことはすでに前にのべたところである。右派のこのような言論は、全国の大学専門学校の学生に、きわめて悪い影響をあたえた。最近の一時期において、学生に政治学習を重視しない傾向が生れ、かれらはマルクス主義はもうたくさんだ、やらなくなつたと考えた。政治だとか、祖国の前途だとか、人類の理想に、何も関心をもつ必要がないと考えたのである。とくに一部の右派学生は、学校で教える政治課を教条主義だといい、政治課の教師を教条主義者といつた。かれらは、学校での政治課は学習の必要がなく、時事政治報告は聞く必要がないと考えた。学術と政治には必然的なつながりがなく、アインシュタインはマルクス主義者ではないなどと考えた。しかし右派の学生たちは、国際問題や国内問題に注意していた。かれらは修正主義者の国際問題と国内問題にたいする見方を、少しずつ累積し、それを自分の資本家、地主あるいは富農的な家庭の情況とむすびあわせ、そのままでも反党、反社会主義的な誤つた結論がだせたのである。そのうえまた一時迷わされた一部の中間派の学生も、かれらについていつたのである。今度の整風運動中に、かれらはひじように早く右派分子の反動宣伝をうけ入れ、多くの大学高専学校で、率先して反党、反社会主義の「大鳴」「大放」の風潮をまきおこした。これはすべて、民主党派と高級知識分子の中の右派分子が、修正主義を宣伝した結果によるものである。

「最近の整風運動によつて暴露された情況からみて、われわれはとくに学校の思想政治工作を強化しなければならない。まず第一に学校の教師は、次の世代を養成する魂の技師であり、これまでの思想改造を基礎にして、自発的な希望という原則にもとづいて、自己教育と自己改造をつづけてゆかなければならない。これまでの教師の思想改造は成果があつた。しかし今後の整風運動によつて、教師がプロレタリアート思想の武器を掌握し、階級闘争の荒波の中で、立場を堅持し、是非をみきわめ、学生を正しい方向に向つて前進させることは、容易なことでないということが、証明されるであろう。このため、かれらはマルクス・レーニン主義を一歩一歩学びとり、正しい政治的観点を身につけ、自己の労働観点を強化し、次第に労働者、農民と一体となるよう努力をつづけなければならない。次に、各級の教育部門と学校教師は、学生の思想情況に正しく目をむけ、学生にたいする思想政治教育を強化し、かれらを社会主義事業に忠実な、勤勉素朴な、肉体労働と頭脳労働を結びつけた国家建設の人材に養成しなければならない。政治教育の教材と方法は、これまで実際とかけはなれた欠点はあつたが、今後経験を総括し、改善してゆかなければならない。ここ数年らい学校の政治課教師は、少なからぬ活動を行つたが、今後もひきつづき努力し、自己の水準を高め、より大きな力を発揮しなければならない。」（[illegible]総理の政府の活動報告）

代表諸君、私は次のことを提案する。中華人民共和国憲法は、われわれが一九五四年九月二十五日、全員一致で起立挙手のうえ可決され、その後公布されたものである。いま一部の右派分子は、公然とわれわれの憲法を破壊しているが、このことはわれわれとして絶対ゆるすことができない。われわれの憲法を守るため、われわれはかの右派分子と最後までたたかわなければならない。

×

×

Declassified in Part - Sanitized Copy Approved for Release 2013/02/05 : CIA-RDP81-01043R001800060003-9

Declassified in Part - Sanitized Copy Approved for Release 2013/02/05 : CIA-RDP81-01043R001800060003-9

三、呉大琨・中共統戦部主催商工界座談会における章乃器批判（五七・六・五）（抄訳）

（人民日報　五七・六・六）

宣伝教育活動において、党に教条主義が存在していたことはたしかである。教条主義には反対しなければならないが、現在一部のひとびとは教条主義反対をはたじるしに、マルクス・レーニン主義に反対している。章乃器同志の最近発表された言論、文章がそうである。私の分析によれば、章乃器同志の論文のうち、次の六つの問題は、いずれも原則的な問題にふれていると思う。

一、「壁と溝という考えの根本から述べよう」という、この論文――章乃器同志のいう党員には、だから「特権思想がある」ということは、スターリンのいった「共産党員は特殊の材料でつくられたものである」ということばを、思想的根拠としている。このことは曲解である。スターリンがこのことばをのべた目的は、党員は「特殊」な思想を必要とするということではないのである。われわれは、すでに亡くなった人にたいしても公平でなければならない。章乃器同志が読まれたソ連共産党史に引用されているのは、スターリンの演説の一部であって、全部ではない。レーニン文選（二巻）の第一巻二五ページにある、「レーニンを悼む」という演説で、スターリンは、ひじょうに沈痛な気もちをもってのべている。「同志諸君！われわれ共産党員は特種の性格をそなえた人である。われわれは特殊の材料でつくられているのである。偉大なるプロレタリアート戦略家の軍隊、レーニン同志の軍隊は、われわれのこういった人びとによって組織されているのである。このような軍隊で兵士となることは、この上もなく光栄なことである。レーニン同志を創立者、指導者とするこの党の党員という称号は、この上もなく高尚なものである。（この次の言葉は、党史にはない）誰でもが、この党の党員になることができるわけではない。誰でも本党の党員たるものがみな経てきたいろいろの苦難や風波にたえられるものではない。労働者階級の子弟、貧困と闘争のなかで育てられた子弟、万難万苦をきりぬけ英雄的な努力をした人こそ、まずわが党の党員になるべき人である。だからこそ、レーニン主義者の党であり、共産主義者の党であり、同時にまた労働者階級の党といわれるのである。」「レーニン同志は、われわれと最後の別れをするとき、われわれに次のようにいった。党員ということの偉大な称号を大切にせよ。そしてこの偉大な称号の純潔性を保持せよと。レーニン同志よ！われわれは貴下に誓う。貴下のこの遺嘱は、われわれが必らず実現する……。」このように偉大な誓言に、党員を大衆から離れさせる意味があるだろうか。そんなことはない。共産党員は特殊な材料でつくられているというのは、党員は試煉にたえぬき、風波をのりこえ、だんことしてたたかわねばならず、こうしてはじめて労働者階級の先鋒隊となれるのだということをあらわしたにすぎないのである。党員と普通の労働者はちがうのである。この点に反対することは、実質的に党がプロレタリアートの先鋒隊であるということに反対するものである。

二、かれは企業のなかで「公方」［訳註＝政府側］と「私方」［訳註＝資本家側］、党と党外を区分することに反対の提案をしている。そして、四月二二日付人民日報の社説「商工業者はひきつづき改造し、積極的に活動しなければならない」ということに反対している。かれは、社説にいう「公方の指導に従わなければならない」といういいかたは、一方的であると考えている。かれは実質的に党の指導に反対している。われわれは、私方が「地位をもち権限をもつ」べきであると主張しているが、このことと「公方の指導」にしたがうということは衝突しないのである。

かれは現在私方の積極性発揮を阻害しているのは「三害」であると考えているが、私はこれも一方面なものだと思う。

三、かれは、ブルジョアジーと労働者階級を区別することに反対している。章乃器同志は労働者階級とブルジョアジーを混同している。かれは、二つの階級に本質的な区別があることを認め、ブルジョアジーが搾取階級であることを認めてはいるが、かれは労働者階級を搾取しない階級、搾取に反対する階級であるとして、労働者階級が「搾取される階級」だということにふれていない。このため搾取する階級の搾取の対象が、どこえ行ったかわからなくなってしまっている。かれは階級の間に本質的な区分があることを認めているが、労働者階級分子とブルジョアジー分子のあいだには本質的な区分がないとみている。このことは、労働者と資本家が同じだということである。昨年民主建国会第二回中央全体会議に際し、章乃器同志は冒頭に、ブルジョアジーに両面性がないということをのべて、ひとびとの反対をうけた。討論の結果、後にかれはブルジョアジーに両面性があることを認めたが、また労働者階級にも両面性があることを認めた。もちろん宣伝活動では、ブルジョアジーの両面性について具体的な分析と説明を行わなければならず、すべて悪いことは「両面性」であるというようないいかたをしてはならないのである。そしていまわれわれがブルジョアジーの両面性というのは、中国のブルジョアジーの階級的特殊性をいうのであって、悪いという意味ではないのである。だから両面性があるからといって、人より一等低いと認めるのではないのである。われわれは「両面性」すなわち「五毒」だといっているのではない。胡子昂同志は商工業者であるが、かれはソ連訪問に際し、フルシチョフと同席する光栄をうけた。このことは、中国の商工業者に両面性があるから、フルシチョフ同志と席を同じくすることができる条件のあることを示している。この「両面性」は光栄あるものである。労働者階級については、欠点もあるが、「両面性」の問題ではないのである。なぜならば、労働者階級は資本主義制度の中では、搾取される階級だからである。かれらは資本主義に思いを残すことがないのである。労働者階級にブルジョアジーと同じように両面性があるというのは、間違いであり、理論上絶対通らないといわなければならない。

四、「定額配当は搾取でない」という問題である。章乃器同志は、定額配当は「不労所得」の収入であって、搾取ではないと考えてい

Declassified in Part - Sanitized Copy Approved for Release 2013/02/05 : CIA-RDP81-01043R001800060003-9

る。これも筋のとおらぬ話である。なぜならば「不労所得」のある人があれば、「働いて所得のない」人がかならずいるはずである。このことは、相対的である。少なくとも多く働らいて少なく得る人はいるはずである。この二つの人の間の関係が、搾取でなくて何であろうか。章乃器同志は、搾取には、苦痛がなければならず、奴れい制社会のように皮のむちで殴らなければ搾取といえないとのべている。しかし資本主義の搾取の方法は、きわめて巧妙で、かくされているものなのである。たとえば、アメリカの資本家は多くの労働貴族を買収しており、アメリカの労働者にも事実多くの自動車をもつているものがいる。しかしわれわれはアメリカに搾取がないということができるだろうか。もちろん、いま十数元しか定額配当のない人や、それよりはるかに多い人の区別はある。しかし、だからといつて、定額配当搾取の実質をおおいかくすことはできないのである。ある人は、「救済金、養老年金も不労所得だ」といつているが、私は同じものではないと思つている。「救済金、養老年金は、労働者が過去に働いたことを基礎にして得たものであり、搾取によつてもたらされたものではない。人が死んでから、これまで搾取に功労があつたから助けてやろうなどということは聞いたことがない。

五、章乃器同志は、資本主義と官僚主義を対立させてみて、官僚主義は資本主義よりもおそろしいと考えている。このことは、無形のうちに、資本主義社会には「官僚主義」がないと認めることとなる。しかし実際には、官僚主義の来源は、過去の搾取階級が統治する社会なのである。労働者階級が政権を握つたからこそ、官僚主義反対の条件がととのうのである。労働者階級には、本質上官僚主義はないのである。章乃器同志は、資本主義のよい面だけをみて、資本主義の悪い面をみていない。資本主義こそ官僚主義の古巣である。イギリスやアメリカの政府には、みな官僚主義があつても、われわれのように徹底的に官僚主義に反対することができないのである。今日では人民内部の問題が、指導者と被指導者の間の矛盾であるから、われわれは官僚主義の反対を第一にあげているのである。このことは、封建主義、資本主義が残した悪習に反対することでもある。だから、われわれは、官僚主義と資本主義を同列において論ずるわけにはゆかないのである。

六、章乃器同志は、資産階級分子の改造が「換骨脱胎」の改造であることに反対している。章乃器同志のこれら一連の考え方は、実際には商工業界が自己改造をゆるめるよう訴えるものである。なぜならば、かれは「換骨脱退」の改造に反対しており、つまり本質的な改造に反対で、形式的な改造をしようとしているからである。このことはプロレタリアート出身でない人の改造についていえば、かれらを形式的なものにとどまらせ、改造の困難さや複雑さを認識させることにはならないであろう。章乃器同志は、「五つの関所をこえて」きたのち、まだ「換骨脱胎」し、「皮や肉をはぎとる」という最後の関所を通らねばならぬというのは、商工業者の友人たちにたいする故意のおどかしであるとのべている。実際には、「皮や肉をはぎとる」などいう関所とは、誰もいつたことがないのである。

以上のべた六項目は、いずれも原則問題にふれており、教条主義反対のはたじるしで、マルクス・レーニン主義の原則に反対するものである。教条主義反対のスローガンは正しいものであるが、その内容をスリ替えることはできない。われわれは党の整風を援助するにあたり、いかなる立場にたつて、どのように党の整風を援助するかということを考えなければならない。われわれはプロレタリアートの先鋒としての標準にしたがつて、党の整風を援助しなければならない。われわれ自身の出身階級の姿にしたがつて、党を改造したり、党に後退を要求してはならないのである。

四、盧郁文・国務院の党外人士座談会における発言（五七・六・六）（抄訳）

（人民日報　五七・六・七）

私が国民党革命委員会中央班の座談会で、事実に即して真理を求める話をして、これに同意しない意見に対して批判をしたところ、忽ちお叱りをうけた。私の話は心からの言葉でなく、共産党にたいして不誠実、国に対して不忠だというのである。そのうえいままたこんな脅迫文をよこして、おどかされ、悪口雑言をいわれている。

整風運動で党に意見を出すには、事実に即して真理を求めるのでなければならない。異なつた情況からは、異つた意見が出てくる。自分も言えば、人にも言わさなければならない。なぜ人びとは反対面のことだけを言わせて、正面からのことを言わせず、正面からの話をするものを敵視するのか私には理解できない。ある人は私に雑言をあびせたり、おどしたり、さらに「公正」な態度をよそおつて私の発言をおさえようとするのである。われわれが社会主義の立場に立つていてはいけないというわけでもあるまい。われわれに社会主義という共同の立場があるから、多くの問題が人民内部の矛盾であるということを否定するのでもあるまい。人民内部の矛盾であるのに、なぜこのように悪口雑言をいわなければならないのだろうか。また私に「かごを下り」「舞台を下りる」よう要求するものもあるが、こんなことで団結ができるだろうか。

われわれの共産党にたいする批判は、結局どこから出発し、どこへゆかなければならないかということを、深く考えなければならない。私は悪口雑言をおそれない。脅迫をおそれない。私はまだ言うつもりである。

党と政府機関との関係問題についてみるに、われわれはいま歴史を創造していることを意識しなければならぬ。われわれは社会主義民主であり、ブルジョア民主とは異つている。資本主義国家は多党制を実施しており、与党と野党がある。われわれは、各党各派が共同で政権をもつ国家である。この点はすでに憲法に規定されている。党と政府との関係をどう運営するかについては、よりどころにする規定もなく、ならうべき先例もなく、全くわれわれが創造するものであるから、実践をつうじてさぐりながら前進しなければならぬ。さぐつているうちには、あやまりがないということは有りえない。しかしあやまりがあつたからといつて、制度の根本を動かすことがどうしてできよう。

Declassified in Part - Sanitized Copy Approved for Release 2013/02/05 : CIA-RDP81-01043R001800060003-9

Declassified in Part - Sanitized Copy Approved for Release 2013/02/05 : CIA-RDP81-01043R001800060003-9

Declassified in Part - Sanitized Copy Approved for Release 2013/02/05 : CIA-RDP81-01043R001800060003-9

儲安平氏は「党の天下」という考えがすべてのセクト主義現象の最後の根源であるとのべているが、このようないいかたは非常なあやまりである。このことは、歴史的な事実と現在の事実にたいする重大な歪曲である。このような歪曲されたことを、是正しないならば、全国の人民は団結すべき中心と前進の方向を見失ってしまうであろう。

共産党がセクト主義の党でないからこそ、全国の人民を指導して、全国六億人民の大団結がやれたのであると、事実がわれわれに教えている。四十歳以上の人なら誰でも思い出せるだろうが、辛亥革命直後の北京政府時代のセクト主義によって、中国は四分五裂に陥り、あやうく帝国主義者のため分割されてしまうところであった。三十歳以上の人は誰でも国民党時代のセクト主義を思い出すことができるであろう。かれらは、他党の存在をゆるさず、かれら内部にも、政学系、CC系、軍事調査統計局系、中央調査統計局系などの派閥系統があった。その当時は、校長がかわれば、大量の教員がかわり、庶務科長がかわれば、大量の使用人がかわった。他は言うまでもないところである。

往事の記憶すらまだなまなましいのに、わずか七、八年で、忘れてしまうことがあろうか。わたしは共産党の指導によって、中国の歴史的なセクト主義をすっかりとりのぞいたことを喜んでいたのだから儲安平先生の「党の天下という考え方がすべての派閥主義の最後の根源である」ということが、一体何から出ているのか、全くわからないのである。

共産党がプロレタリアートの党であり、セクト主義の党ではなく、党内にセクト主義の存在を許していないからこそ、自己の党内で整風をうち出し、党員や党組織のセクト主義を、一つ一つはらいおとそうとしているのである。このことこそ、ほんとうにはっきりした事実ではないだろうか。われわれは、党の国にたいする指導と、一部党員や党組織のセクト主義とを、混同して論じてはならないのである。

儲安平は、「全国で、大小の部門をとわず、みな党員を頭にすえて、いまでは一家の天下といった清一色だ」とのべているが、今日の「清一色」は社会主義の「清一色」である。共産党の「清一色」ではない。全国の各機関、学校、企業などの単位の幹部には、結局党員が多いだろうか、非党員が多いだろうか。党員が長になっているものが多く、非党員が部長、省長、局長、司長、庁長、科長になっているものは少ないといえるだろうか。これでどうして清一色といえるだろうか。

中央人民政府でいま党外の人が副主席、副総理になっているものがなく、みんな人民代表大会常任委員会の副委員長になっているということは、セクト主義からきたことであろうか。または党外の人が国家管理のうえで、どうすればもっとそのはたらきを発揮できるかということからきたのであろうか。憲法の規定にしたがえば、主席は、全国人民代表大会と人民代表大会常任委員会の決議にもとづいて、法律、政令を決定公布することができるだけであり、副主席は主席を補佐するだけである。このような憲法の精神のもとで、党外の人は、副主席になったほうがいいか、人民代表大会で副委員長になったほうがより大きなはたらきができるであろうか。国務院副総理には党外の人はなくなったが、国務院各部の部長には党外の人が多くなっている。党外の人の副総理の多いほうがいいか、部長の

多いほうが、より仕事ができるだろうか。このことは研究討論の要ある問題である。しかしこれによってセクト主義だとすることはできないのである。

私も一部の共産党員と党組織にはセクド主義が存在していることを認める。たとえば、国民党革命委員会の丁貴堂は、税関総署の副署長でありながら、職務、権限をもっておらず、また陳其瑗が暴露したある工場の、管理、党、青年団、労組など、みな親戚であったことなどである。このような事例で明らかにされたものはひじょうに多く、いずれも事実に即応して是正されなければならないものである。

党と政府の関係は、総括的な研究を加え、これを制度化するよう提案する。これを研究するにあたっては、次の三つの基本原則にもとづくべきであると私は考えている。①共産党の指導は動かしてはならない。②社会主義の方向は、あいまいにしてはならない。③制度方法の良否は人民の利益を基準とし、個人の好みや習慣によって決定してはならない。

次に私は法制を強化することを提案する。「きまぐれな遂行は政治とすることはできず、きまぐれな法律は実施することはできない。」善意だけではまだ足らないのであって、法制によってそれを強固にしなければならない。このことは今後の重要な仕事である。この面で次の三つの点を提案する。①法制をまもる。法あれば必らず遵守しなければならない。②法規を整理する。憲法が公布されてから、多くの法規は不適当となっている。社会の進歩はひじょうに早いから、整理しなければならない。③法制を創設する。新しい法律をつくり、新しい制度を樹立する。

法制を創設するために、次の四つのことを提案する。第一には、党と政府との関係を定める。党委員会と党組織の多くは人によって異り、所によって同じでないから、これまでの実践経験を総検討して、規定しなければならない。第二には、法制秩序法を制定して、全国人民代表大会と国務院、国務院と各部、中央と地方の立法と法規制定上の権限の問題を解決する。第三には、各機関の組織法規を定め、各機関の業務の性格、職権の範囲、機構編制にたいし明確に規定する。第四には、各機関内部の執務規定を制定し、内部掌管のよりどころとし、級に分けて責任をもち、層によって責任を負うという問題を解決し、専従職をもたせ、その職務について全責任を負わせる。

五、人民日報社説「これは何故か？」（全訳）

——盧郁文に対する脅迫状について——

（人民日報　五七・六・八）

中国国民党革命委員会中央委員、国務院秘書長補佐盧郁文が、五月二五日「国民党革命委員会」中央拡大会議の席上で、共産党の整風をどのようにして援助するかについて討論したとき、他の人とちがった意見を発表したところ、匿名の手紙で脅迫したものがあら

Declassified in Part - Sanitized Copy Approved for Release 2013/02/05 : CIA-RDP81-01043R001800060003-9

Declassified in Part - Sanitized Copy Approved for Release 2013/02/05 : CIA-RDP81-01043R001800060003-9

われた。この脅迫状には、次のように書かれてあつた。「新聞で国民党革命委員会中央拡大会議での君の発言をみたが、われわれはひじように怒つている。われわれは君の意見に反対だ。われわれは譚惕吾女史の意見に、完全に同意する。君こそ譚女史が指摘された恥知らずなやからの「典型」だとわれわれは思う。君はいま国務院秘書長補佐の高位にのしあがつている。君は以前、共産党と党外の人との間の壁や溝をつくるうえで、少なからぬ努力をしたのだ。いまになつて此（注＝共産党の意）の悪事をたすけるとは、全く恥知らずの最たるものだ。われわれは君に警告する。早く転向せよ。でなければ人民は君を許さないであろう。」

共産党の整風運動中にこのような事件が発生したことは、その意義はきわめて深刻である。一人一人がみな、それは一体何故だろうということを考えなければならない。

盧郁文は五月二五日の発言で、どんなことをのべたのだろうか。とりまとめると、一つはブルジョア民主と社会主義民主を混同してはならず、共産党の指導を弱めたりなくしたりしてはならないということである。その二は、国務院で会議を開くときは、討論の便宜のために、事前に文書を準備しておくべきであつて、ブルジョア諸国の議会のように、毎日論争し、議論だけで決定しないというようなことであつてはならない、そしてこうした文書を準備することについてそれが形式主義であるとか、みんなに討論させないとかいうことはできないのである。その三は、かれ自身共産党員とひじように仲よくやつており、間に壁も溝もない。もし誰かが党員との間に壁や溝があるのであれば「両方から壁をつきくずし、溝を埋める」べきで、双方がともに主動的にやらねばならないというのである。

第四には、共産党員は、一部の批判にたいして反駁してよく、このような反駁は報復だ、攻撃だとすることはできないということである。第五には党外の人にたいし、どのようにしたら職務と職権が兼備するようになるかについて、若干の具体的な意見をのべたものである。われわれは多くの読者と同様、このように事実に即して真実をもとめ、平易で身近かな意見が、何故に「此の悪事をたすけた」「このうえなく恥知らず」なのか、何故に「早く転向」しなければ「ゆるすことができない」のかと尋ねてみたいものである。

盧郁文の発言を「此の悪事をたすけた」ものだというならば、共産党はいうまでもなくこの手紙の筆者にとつては「此」である。共産党が中国人民を指導して、中国人民の仇敵帝国主義者や、封建勢力とたたかつていたときは、たしかに此のように凶猛であつたし、どんな力をもつてきてもこれをおそれさせ、屈服させた。しかし、中国人民にとつていえば、共産党はいちばんよい友達であつた。それは人民が自分たちをおさえつけていた反革命勢力を打倒するのを援助し、人民が土地や工場などの生活手段をとりかえすのを援助し、人民を搾取階級の残酷な搾取から逃れさせ、自分の歴史的な運命を自分の手ににぎらせ、いまでは豊かで幸福な社会主義と共産主義の遠大な目標にむかつて邁進させてくれている。最大多数の人民は、共産党が指導した時代のように、明るい希望と生きるよろこびにみちたことはこれまでになかつた。共産党はあやまちもおかしているし、欠点もある。共産党の整風運動は、まさにこのあやまちや欠点をはらいおとそうとするのである。党と社会主義事業にたいして誹謗をもつているすべての人たちは、社会主義事業を強化し、党の人民大衆にたいする指導を強化するため、積極的に意見をのべ、共産党の整風を援助している。このようなとき、社会主義民主を擁護し、共産党の指導権を守る言論をさして、「このうえない恥知らず」だとか「此の悪事をたすける」などといつて、共産党の人を、おそろしい人喰い「虎」にしている。このような誰の政治的態度にたいして、われわれは警戒をはらわないでよいだろうか。このような誰が、盧郁文に「早く転向しろ」と警告したのであるが、一体どこを「転向する」のか、かれらのいうことをよく考えてみたまえ。もちろん、このような誰は、別のところでは、どうすればほんとうに社会主義をまもり、共産党をまもることになるか等々と、口ではいうであろう。しかし、労働人民の先鋒隊にたいしてこのような敵意をもつた誰が、共産党の整風を援助し、社会主義事業を擁護すると信ずることができるであろうか。

われわれが、この脅迫状が当面の政治生活中での重大な事件だというのは、この手紙がたしかに広はんな人民にたいする警告であり、一部のものが党の整風運動を利用してはげしい階級闘争を行つている信号であるからである。国内の大規模な階級闘争はすでにすぎさつたが、階級闘争はまだやんでおらず、とくに思想の戦線ではそうだということを、この手紙はわれわれにおしえている。革命の老先輩何香凝先生は、「今日は新しい時代であり、共産党と毛主席の指導のもとに、われわれは社会主義の方へ進んでいる。だからといつて、この時代にあつては、一切合財すべてが渾一色で、左とか、中とか、右とかいうものが存在しえないというのだろうか。そのようなことはありえないのである」と述べ、ごく少数の人は社会主義にたいし、口先では賛成しているが、内心は資本主義にあこがれ、欧米式

の政治にあこがれており、このような人々が今日の右派である、と指摘している。「共産党の整風を助ける」の美名のもとに、少数の右派分子が、共産党と労働者階級の指導権にたいし挑戦しており、はなはだしいのは、公然と共産党に「下野」せよとわめいている。かれらは、この機会に、共産党と労働者階級をくつがえし、社会主義の偉大な事業をくつがえし、歴史を後退させて、ブルジョアジーの独裁にもどし、実際には革命勝利のまえの半植民地の地位にひきもどし、中国人民をもう一度帝国主義やその走狗の反動統治の下におこうと企図している。しかしかれらは、今日の中国がすでにむかしの中国でなくなつており、歴史を後退させることは、最大多数の人民が絶対許さないということを忘れている。整風運動を行つている全国のすべての地方で、これらの右派分子は、いずれも整風運動を利用して、共産党を孤立させ、社会主義を擁護する人を孤立させようとしているが、結局真に孤立しているのは、逆にかれら自身である。各民主党派と高級知識分子のなかで、少数の右派分子が、盧郁文のいつているように、悪口、脅迫を利用し、「〃公正〃な態度をよそおつて」人々の言論を「統制し」、はなはだしいのになると脅迫文を書いて自分の目的を達しようとしている。しかし、このことはあまりに度をすごしたやりかたではなかろうか。物事が極点にくると、きつと失敗するというが、かれらはこの真理を判らないわけでもあるまい。

きわめてあきらかなように、共産党に「下野」させようというものがあつても、共産党を擁護する人に脅迫状を出すものがいても、これらのことは共産党や人民大衆に、何ら動揺をおこさせるものではけしてない。共産党は依然整風しようとしており、党外の人たち

Declassified in Part - Sanitized Copy Approved for Release 2013/02/05 : CIA-RDP81-01043R001800060003-9

の誹謗ある批判をきこうとしており、また人民大衆もやはり共産党の指導のもとで社会主義への道をだんことして進もうとしている。このような称道や聞言は、わが国で、階級闘争がまだ行われてお

り、われわれは階級闘争という観点から当面のいろいろな現象を観察し、正しい結論を出さなければならないということをわれわれに知らせるだけである。

六、王昆侖・儲安平、章伯鈞、葛佩琦に対する批判（抄訳）

――五七・六・八民革中央拡大会議における発言――

（人民日報　五七・六・九）

儲安平の「党の天下」という見方は、事実を捏造するものである。果して「党の天下」であり、「清一色」であるだろうか？儲安平先生の説によると、党と大衆の関係がよくない主因は、共産党に「党の天下」という考えがあり、そこからいまのような一家の清一色の局面があらわれているというのである。私はこの話をきいてすぐに、解放前の「蒋の天下」、蒋一家の党」を連想した。当時われわれ国民党革命委員会の多くの同志が、蒋一家の天下に反対し天誅を下すために、また、かの党の天下を倒すために、どんなに苦労したことだろう。そして、いま、解放後の人民民主の新中国ではどうであろうか。

各級人民代表大会、政治協商会議、政府機関、企業、文教、新聞出版など各種の機関には、いずれも多くの党外の人が加わっている。解放されたばかりのとき、毛主席は、大陸に残留した国民政府の公務員を、一括して「抱括する」政策を指示され、今日に至るまで、各級の政府機関には、清朝・北洋・国民党と三つの時代の人物が少なからずいる。われわれ民主人士も、共産党の指導のもとに、みな政権に参加し、共産党の指導する多党の連合政府ができている。そして与党だ野党だということはないのである。これでも「清一色」の局面であろうか。

章伯鈞先生はこうのべている。「今後国の政策、方針に関する重大な問題は、各方面の意見を多くきくことがよい。……もし活動の初期において、人民代表大会常任委員会、政治協商会議、民主党派の意見を多く聞けば、誤りをもっと少なくできよう。」「また、国の体制の問題や、中央、地方の分権の問題の如きは、昨年は地方の党委員、党書記と党外の少数の高級幹部に討論させたにすぎない。政治協商会議、人民代表大会の各種委員会、民主党派を利用して討論すべきである……。」「現在工業方面には多くの設計院が設けられているが、政治上の多くの施設には設計院がないのである。政治協商会議、人民代表大会、民主党派、人民団体は、政治上における設計院であるべきだと思う。」

このような考え方に私は不賛成である。章伯鈞先生のような言い方では、建国以来、多くの方針や政策が政治協商会議や人民代表大会の討論を経ておらず、国の大事は民主党派のあずかり知らぬことのような感じを、人にあたえている。われわれには人民代表大会があり、人民代表大会常任委員会があり、政治協商会議がある。これらの中には協議機関あり、権力機関あり、憲法の規定によって、出すべきところへは出し、討論すべきところは討論されている。国家の成立、協同綱領の採択、抗米援朝、反革命鎮圧、土地改革の運動はどうであったろう。反革命鎮圧条例、土地改革法、婚姻法、兵役法、五カ年計画、予算、決算等の重要法令は審議されなかったか。憲法草案はどんなに広はんな人民によって討論され、何回修正されただろう。これでも一党の請負い仕事といえるだろうか。国の体制の問題について、昨年北京、青島および北戴河で、幾日間討論しただろう。幾人がこれに参加しただろう。多くの重大な事件はみな共産党が決定するもので、党外の人はあずかり知らぬというのは、事実に合致しないものである。社会主義民主生活は、まだ拡大しなければならず、党外人士の力は、十分にこれを発揮させなければならない。しかしこれまでの多くの国の重大な体制が、事前に民主党派と協議されず、大きな誤りをおかしたと考えるのは事実に合っているだろうか。

政治上の設計院ということにいたっては、私には何だかわからない。人民代表大会は権力機関である。このうえにもう一つ権力機関がいるというのだろうか。それとも専門家を招いて参考に供しようというのか、またいくつかの権力、協議機関を連合させて一つの機関にしようというのかはっきりしない。人民代表大会、人民代表大会常務委員会、政治協商会議があり、われわれはそのなかで力を発揮し、政策をうち出して十分討論すれば、それで社会主義民主は拡大され、また、党外の人のはたらきも一層発揮させることもできるのである。今回の政治協商会議では、四百人余が発言しているが、これでもまだ十分でないのだろうか。これでもわが国の重大な決定や政策、法令が、共産党の一手販売だろうか。

共産党員の一部にセクト主義があるからといって、共産党に「党の天下」という思想があるというのは事実に合致しない。儲安平先生は、「党の天下」という思想問題が、すべてのセクト主義現象の根源であり、党と党外の矛盾の根本の存するところである」といっている。しかし、共産党の政策が「党の天下」の思想だということが、どうして証明されるのだろうか。共産党は国を指導する核心である。もし共産党が指導するから、「党の天下」だというのであれば、党の指導をなくさなければ、セクト主義はなくならないというのだろうか。党が存在する限り、党と党外の矛盾が存在するというのであれば、すべての政党は解散するほかはあるまい。

もっと腹立たしく思われるのは、党にたいして敵意をもち、何かうらみがあるかのような者のいることである。人民大学講師の葛佩琦は、「うまくやるならいいが、悪ければ、人民は君たちを打ちたおし、共産党員を殺し、君達をくつがえすだろう。しかもこれは国を愛しないということはできない。なぜならば、共産党員が人民のため奉仕しないからだ。共産党はほろびても、中国はほろびないであろう」とのべている。

これは、どんな奴の願いかよく考えてほしい。共産党が国民党より「悪い」のはアメリカ帝国主義に反対しているのが「悪い」のか。搾取をなくするのが「悪い」のか。台湾解放が「悪い」のか。中国の鉄鋼の生産高が九十万トンから四百五十万トンになったのが「悪

Declassified in Part - Sanitized Copy Approved for Release 2013/02/05 : CIA-RDP81-01043R001800060003-9

い」のか。中国を社会主義国家にするのが「悪い」のか。

共産党がつぶれるのを夢みているのは、心のくさつた階級のものと、アメリカ帝国主義だ。よく目をあけて国家の建設事業の偉大な成果をみ、耳をそばだてて広大な人民の国を愛し、党を愛する声をきいてほしい。

七、蘇　星「定額配当の性質問題について」（抄訳）

―― 章乃器、李康年両氏のデタラメな論点を駁す ――

（学習　五七年第一三号）

誰が誰の負債者か？

「上海の実業家張錫疇は、彼が昔は一介のしがないサラリーマンであつたが、後には三つの企業をもつ資本家になつたと身の上ばなしをし、次のように語つた。『私はこの財産を、朝起きてから夜寝るまで、辛苦勤倹して獲得したものであるといえるだろうか？　それは計算してみなければ分らないが、私の計算では次のようなことが言える。すなわち、仮りに二十八年前の私の月給二〇元を、一銭も使わないでまるまる貯めたとしても、一万二千五百六十七年間ためなければ、つまり私が一万二千五百六十七才以上の長生きをしなければ、これらの三つの企業を創業するだけの金にはならなかつたはずである。私の金は搾取によつてもたらされる以外にどこからも来ようがなかつたということは、事実が証明しているのである』と。その通り！資本家先生がもし張氏のように計算するならば、誰でもこのような結論を出すことができるのだ。」

「しかし右のような論理には承服しない人もある。彼らは常に創業当初の資本は結局自分の勤労所得だというのである。仮りに一歩を譲つて、最初の投下資本が彼らの勤労所得であつたとしても、それ以後変化が起るのである。私はここに天津の仁立実業股分公司という一会社の資料をもつている。この会社は一九二二年に創立し、資本金は一〇万元（銀元）であつた。一九二九年までには、単に資本家所得の株式配当だけでも、すでに一一万元に達していた。だが資本金は依然として一〇万元だつたのである。資本家はすでに八年間に自分の資本は回収してしまつている。彼らの手中の資本はどこから来たのか？もし資本家が一介の勤労者であるならばそれは勤労所得といえるだろうが、残念なことにそうではないのである。かくてこの一〇万元の資本は労働者階級がつくりだした剰余価値以外のものではない。こうした事情は仁立公司一社だけのことであろうか？もちろんそうではない。李燭塵先生は次のように語つたことがある。『私は一九一四年から久大塩業公司の経営を始めたが、最初数年間、毎年二割の利潤をあげて、数年間に元金を回収した。多くの商工業者はみな同様な情況にあつた』と。」

「以上の例から看取しうることは、資本家の手持資本が事実上労働者を搾取した剰余価値であるということだ。資本家の生産手段に対する所有権は、たとえてみれば一人の手中に一〇万元の財産があると同時に、一〇万元の負債があるといつたようなものだ。つまりこの財産の所有権はすでに彼には属していないのだ。だから資本家先生が知らなければならないことは、労働者階級が彼らに借りがあるのではなく、全く逆に、彼らが労働者階級に借りがあるということである。」

買戻しは買取りではない

「生産資料が労働者階級に属している以上、社会主義革命の過程に、それを労働者階級に代表された全人民の所有に帰することは、天理にも人情にもかなつたことであり、経済上必ずしも何らかの代償を支払う必要はない。たとえばロシアの十月革命の過程がそうであつた。しかしわが国の歴史的条件は若干異なる。わが国では、経済が立遅れているので、資本主義経済に対しては利用、制限、改造の政策をとつて、資本家の生産資料を一歩一歩国有化してゆかなければならず、そうすることが生産の発展にとつても、労農同盟の強化にとつても有利なのである。同時に、労働者階級の政治上・経済上の優勢と資本家階級の二面性との故に、資本家は社会主義改造を受けいれる可能性をもつているのである。従つてわが国では、社会主義革命の段階が始まると共に、個人資本主義（企業）に対しては没収や排斥の方法で消滅させるのではなく、買戻しを進めて来たのである。」

「やや常識のある人なら誰でも知つているように、日常生活の用語で買戻しとは、一定の代価を支払つて質草ないし抵当に入つていた財産を取戻すことである。この熟語を経済政策上に転用すると、労働者階級が自己の労働の成果を取戻すに当つて、従来彼らの労働の成果を占有していた人々（資本家）に一部の代価を与えるということになる。労働者階級のこの代価の支払いは、決して彼らが資本家に債務を負つていた結果ではなく、全く全人民の恒久の利益のためなのである。かくて買戻しと買取りとは根本的に異なるのであつて、買戻しは元来買取りのような等価交換ではない。湖南省商工連合会の主任委員向徳氏の次の言葉は正しい。すなわち『生産手段、資本が実際は労働者階級のものであることを認めながら、労働者階級はこれを力で奪回しようとは願わず、われわれ（資本家）に金銭を出してやろうと望む。だから買戻しというのである』と。」

「ところが李康年は別の見方をもつている。李康年の有名な『定額配当二十年』の提案は、つまり買戻しと買取りの区別を抹殺し、労働者階級が奪われた自己の労働の成果に対し、更に倍以上の代価を支払うことを要求しているのである。彼の考えでは、こうしてはじめて『買戻しは徹底する』、そうしなければ『買戻しは未完成も同じだ』という。彼の考えは、資本家が債務者であり、労働者階級が債権者であるという事実を完全に無視し、逆に労働者階級が彼らに債務を負つていると見ているようだ。彼は千家駒氏を反駁する意見の中で露骨に次のように言つている。『買戻しでも買取りでもいいが、それは合理的な措置なのか？もし合理的な措置だというならば、資本家がすでに生産手段を政府に引渡しているのに、政府は資本家に支払わなければならないような負債はないといつているのは、一体どういうことか？』と。」

Declassified in Part - Sanitized Copy Approved for Release 2013/02/05 : CIA-RDP81-01043R001800060003-9

Declassified in Part - Sanitized Copy Approved for Release 2013/02/05 : CIA-RDP81-01043R001800060003-9

「彼は自ら権威者を以て任じているからこそ、言辞を弄って国家にケチな言いがかりをつけるのだ。たとえば千家駒氏に対する彼の一八項目の反対意見にしても、実は一項目にすぎないのだ。すなわち買戻しを一九四九年から起算するのではなく、一九五八年から起算して、資本家に生産手段の『全代価』を取得させるべきだというのがそれだ。買戻しは結局いつから起算すべきかというと、私は千家駒氏の意見に完全に同意する。すなわち一九四九年だ。というのは、この年にわが国は社会主義革命の段階に入り、この段階の歴史的任務が生産手段の私有制を公有制に転換させることにあるからだ。……まさにこのようなわけで、国家が資本家から生産手段を買戻すに当っては、別に一銭の費用を払う必要もなく、社会主義改造の過程に、労働者階級がつくり出した剰余価値の一部を資本家が搾取するのを許し、その搾取高を買戻金と見なせばいいのである。」

「だが、われわれは買戻金の総額については細かく計算してはいない。一応の統計によると、一九五〇年から五五年までに、資本家が取得した株式配当金と割増配当金はすでに一〇億元以上になっている。これに七年間（一九五六〜六二年）の定額配当（年利五分、年額一億一千万元）を加算すると、大体資本家は生産手段の全代価を受け取ることになるのである。だが李康年はそれでも満足せず、過去（五〇〜五五年）の一〇億元の資本家利得を計算に入れず、更に過去二年間（五六〜五七年）の定額配当をも計算に入れず、国家は一九五八年から開始して（二〇年間に）二二億元の買戻金を資本家階級に支払うべきであるというのである。つまり国家は原資本価値の五割以上を上廻る代価を以て、資本家の生産手段を買戻すべきであるというのである。」

定額配当は搾取である

「私は定額配当を、資本家の生産手段所有権の経済上における実現形式だと考える。公私合営企業内には、まだ資本主義的所有制の残存部分があるから、労働者の労働は全部が全部必要労働ではなく、必要労働以外に、なお一部の剰余労働をしなければならない。この剰余労働を定額配当として無償で資本家に占有させるのである。定額配当は、労働に応じてではなく、資本に応じて分配されるものであり、それは資本家が、生産手段の所有権を拠り所として、労働者の不払労働を占有する特殊な形式である。だからそれは実質上の搾取なのである。」

「章乃器は定額配当を不労所得とは認めるが、搾取ではないという。なぜ搾取ではないかというと、搾取には必ず苦痛が伴うはずだが、現在の労働者には何らの苦痛もないからだというのである。全くうまい！などと感心してはいけない。彼はこのようにして、人間の経済関係を感情の問題に軽くすり替えて、実際上資本家と労働者の階級的差別を否定し、改造に抵抗する一部の資本家のために『理論』的な根拠を提供しているのだ。」

「マルクス・レーニン主義の常識によれば、搾取は経済上の関係であり、一部の人が生産手段の所有権を拠り所として、他人の労働を無償で占有することを意味する。搾取は、被搾取者からいえば苦痛であるが、ただ苦痛は搾取を確定する限界ではない。……章乃器の『定額配当を搾取でないと認める』唯一の理由は、ただ労働者がこれを苦痛と感じていないということだけである。……労働者階級が甘んじて十数年間の搾取（買戻金の支払）を忍受したというのは、搾取されることが愉快なことだからでは決してなく、主として社会主義建設と社会主義改造の利益から、すなわち全人民の根本的利益から出発しているのである。」

「李康年の主張は、章乃器のそれよりも少しばかり具体的である。彼は『国家が資本家に商工企業改造買戻百金証券を発給すべきである』と提案し、それによって、定額配当が一種の搾取関係であることを否定しようとした。彼の提案によれば、国家はただ二二億元の買戻百金証券を資本家に発給しさえすれば、改造は完成したも同じであり、『このとき資本家の手に入るのは少しばかり多額の買戻百金証券にすぎず、その性質は国家公債と大同小異である』というのである。明らかにこれはきわめてデタラメな論法である。買戻百金証券とは一体何か？一種の有価証券以外のなにものでもなく、それは年々現金に兌換しなければならない。つまり依然労働者階級の労働の成果を、一部無償で資本家に送らなければならない。それは公債とは本質的に異なり、実質上搾取を継続的に進行する一種の権利証書である。かくて定額配当を買戻百金証券に改めても搾取を否定することはできず、社会主義改造の完成と同じものだなどとはいえないのである。」

八、閔剛侯「章伯鈞の緊急会議」（全訳）

（人民日報　五七・七・四）

六月六日午前十時、北京の南河沿にある全国政治協商会議文化クラブで、章伯鈞民主同盟第一副主席は著名な学者数名を集めて緊急会議を開き、当面の情勢を討議し、行動を決定した。これには曾昭掄、銭偉長、費孝通、陶大鏞、呉景超、黄薬眠および民主同盟弁公室主任の葉篤義が参加した。このほか史良、胡愈之（途中で退席）、金岳霖と私も招かれたが、これはわれわれに当面の切迫した情勢を聞かせるためであったのだろう。この会議は確かに緊張した会合であった。多くのものは興奮、慷慨して発言し、その語調は人民内部の共通の言葉に似つかわしくないものであったために、私は深刻な、消しがたい印象を受けた。私はいま幾人かの主要人物の発言を発表して、章伯鈞がどのような陰険な策略をめぐらしていたか、ということを全国人民に知ってもらおうと思う。これらの学者たちが党に対して、社会主義の道に対してどのような態度をとったか、擁護したか、敵視し反対したか、ということは、彼ら自身が人民にはっきり説明することであろう。

費孝通「党の威信は失墜した」

章伯鈞は、現在の学校の情勢はきわめて深刻である。この運動のなかで民主同盟はどのように活動すべきか諸君で検討してもらいたいと述べた。

まず費孝通はつぎのように述べた。現在各大学の学生はすべて立上り、激烈なふんい気を示している。こんどの運動が暴発した何週

Declassified in Part - Sanitized Copy Approved for Release 2013/02/05 : CIA-RDP81-01043R001800060003-9

Declassified in Part - Sanitized Copy Approved for Release 2013/02/05 : CIA-RDP81-01043R001800060003-9

からみると、状況は非常に深刻である。伝えられる所によると、北京大学の二人の学生は反革命粛清運動中に間違つて攻撃を受けた事情を訴え、聞くものは涙を流したといわれる。われわれ知識分子からみて、このようなことは忍びえないことである。解放後まだこのような事件が起るとは想像もしなかつたことであり、全く暗やみだ。きよう私の心の中に新しい感情が生じた。私は学生が暴露したこれらの事実に対して同情する。学生が立上れば、問題は容易に拡大する。現在学生は指導者を求めているのだ。もし教師が参加すれば、問題は大きくなるだろう。もちろんこれを鎮圧することも容易である。三百万の軍隊を動員すれば簡単に片付いてしまう。しかし人の心は去り、民衆のあいだにおける党の威信を失墜してしまうだろう。

今日の主要な問題は制度がもたらしたものである。非共産党員は職責があつても権限はなく、共産党員、共産主義青年団員は大権を握り、威張り、ぜいたくをしている。これらは個人の態度の問題ではなく、制度がもたらしたものである、と私は思う（このとき銭偉長は口をはさみ、私は絶対共産党に参加しないといつた）あるものは、共産党の支持がなければ、われわれはどんな地位にもつけない、選挙に立候補するためには、民衆が支持してくれるかどうかをみなければならない、というようなことは信じられないことだ。

曾昭掄「一触即発の情勢」

つぎに曾昭掄はつぎのように述べた。今日学生の問題は非常に多く、一触即発の状況にある。彼らが町へ出て、市民と結びつけば、騒ぎは大きくなる。なぜならば今日民衆も党に対して不満をもつて

いるからである。中国の知識分子の騒動は伝統的なものであり、漢朝の大学生から「五四運動」に至るまですべて学生が騒動を起している。中共がこれまでのような運動方式をとつて知識分子を取扱うことは容認できないことである。同時に知識分子は「名士の意見」を喜ばない。彼らに意見を多く述べる機会をあたえ、尊重すべきである。しかし党はそうしない。解放初期には、学生は解放前に騒ぎすぎたため、落着いて学習に専念しようとし、また当時は学業の負担も重く、党の威信も強かつたので、数年間は平静であつた。しかし現在は事情が異なつている。党ははなはだしく民衆から遊離し、加うるにハンガリー、ポーランドの事件があつたので、形勢は一触即発となつた。現在の情勢はポーランド統一労働者党の八中全会の前夜に非常によく似ている。こんどの整風運動は共産党の見込み違いであつたようである。党は高級知識分子の問題が多く、学生は問題を起すようなことはないと考えていたようである。ところが結果はまつたく反対で、非常な受身となつた。西安の交通大学はすでに騒動を起し上海も北京より深刻である。

銭偉長「学生は指導者を求めている」

銭偉長はつぎのように述べた。現在の学生運動の特徴は指導者を求めていることである。もし教師が先頭にたてば動乱が起るだろう。最近一部の学生の父兄は私に手紙を寄せ彼らの子弟が騒動に加わらないように私に勧告してほしいといつてきた。私はそうした。しかし学生の態度は非常に強硬で、ちようど「五四運動」前夜のわれわれ学生時代のように父兄の勧告を受入れない。知識分子の最も根本的な問題は活路の問題である。学生の騒動の原因は活路がないことである。党員と青年団員および党に接近するものだけしか活路があたえられていない。そのものが活路が見出せるかどうかの運命は党員の掌中に握られている。発展の前途のあるコースはすべて党員によつて占められており、その党員がどれだけその道に通じているか問題ではない。そして本当の専門家はかたわらに放任されている。党はつぎのような機構と制度を活用して工作している。すなわち、すべての党員、青年団員もしくは「恥知らず」の積極分子が随時随所で他人の正しくない「言論行動」を記録して上級に報告し、それを支部から総支部に集め、大きな問題はさらに党委員会に集め、そのうえで各方面に手配しそれぞれに批判を加えている。また党委員会が公然と報告することもある。そのときは指名はしないが、批判の対象となつたものは心におぼえがある。党はこのように一方的な情報を信じ、このような官僚主義的な制度をもつて工作を行つているが、これはよくないことである。

党の知識分子に対する政策には問題がある。先週蒋校長（清華大学）は報告のなかで、現在の知識分子は共産党の飯を食つていると述べた。この言葉は教師たちの大きな不満を引起した（このとき費孝通は非常に憤激して、われわれが共産党の飯を食つているなんてとんでもないことだ、われわれはこれまでから共産党の飯を食つたことがない、われわれ勤労人民の飯を食つているのだ、といつた）。

現在の状況を静めることも容易である。民主諸党派が立上つて説得すればよいのである。現在民主諸党派は説得力をもつている。ただ非常にいいにくい立場にある。清華大学では蒋校長が退いて、銭偉長が校長になれというものがある。

陶大鈞は師範大学の状況について、事態の重大性をつぎのように説明した。師範大学の党の指導についての問題は非常に多いが、いまに至るまで誤ちを認めていない。師範大学の問題の多くは反革命粛清問題と給料査定の問題である。党はまず反革命粛清のしくじりについて誤りを認め、エン罪をすすぐべきである。北京大学の学生も師範大学へ合同してストをやるように申入れてきた。あるものは現在のような状況は「五四運動」以来かつてなかつたことであるといつた。

黄薬眠はつぎのように述べた。一九五三年以前の民主主義革命の段階では共産党と非共産党の知識分子は一体となつていた。五三年に社会主義革命に進み、プロレタリアート独裁が実行されてから、党員だけが信任され、党員の数は多くないために、青年団員だけが信用されるようになり、かくして党が民衆から遊離するようになつた。知識分子に対する党の政策は、「団結、教育、改造の政策」であるが、北京で実際に行われているのは「利用、制限、改造の政策」である。

章伯鈞「われわれで事態収拾を……」

章伯鈞は以上の話を聞き、当然十分に満足の意を示し、あるときには言葉をはさんで油をそそいだ。食事のとき、彼は一回ほおを紅潮させて、その組織を発展させることや、知識分子が共産党に加入することに反対することなどの議論を気造いじみたように談じた。つぎに彼が述べたおもな内容を列記しよう。

一、彼は言葉をはさんだなかでつぎのように述べた。「漢口の交通部の学校では学生が嘆願し、その他の地方でも学生がストを行い

Declassified in Part - Sanitized Copy Approved for Release 2013/02/05 : CIA-RDP81-01043R001800060003-9

Declassified in Part - Sanitized Copy Approved for Release 2013/02/05 : CIA-RDP81-01043R001800060003-9

情勢はきわめて深刻である」。「共産党内部の問題も大きく、国家計画委員会は大半が党員であるが、李富春主任を取りかえろというビラは彼の部屋の入口にはられた。このようなことは予想されなかったことである」。「学生が町に出てきて、市民がそのあとに続けば、非常にむずかしいことになる」。彼はこのようなことをいって緊迫した気分を強めた。

二、食事のとき、章伯鈞は費孝通に専門家局（国務院直属機関）民族学院および民族委員会の勤務をやめて、民主同盟の活動により多くの時間をさくようにといった。彼は共産党は民主諸党派を再評価すべきである。そうすることによってはじめて社会主義制度下の長期共存が本当になりうるのであり、党政と権限の問題も本当に解決できるのであるとした。彼はさらにつぎのように述べた。民主党派が大いに発展し、少なくとも一、二百万人ぐらいにまで発展すべきであり、無党派の人々は民主党派に参加すべきである。現在共産党員と青年団員は三千数百万もあり、民主党派が二百万に発展してもまだ多いとはいえない。同時に民主党派は県一級にまで設置すべきであり、このようにしてはじめて民主党派の監督の役割を本当に発揮することができる。知識分子は必ずしも共産党に加入しようとしていない。また本当に加入しても、党内の問題が少なくないのを知って、加入しても加入しなくても大した変りがないことに感づくだろう。

三、会談が終ったとき、章伯鈞はつぎのように述べた。ソ連共産党第二〇回代表大会後、スターリンは批判され、各国共産党員が遵守している唯一の理論であり、行動の教科書であるソ連共産党史も改正されなければならなくなり、現在では理論と実践の基準がなくなった。レーニンの死後二人だった。一人はユーゴのチトーで反対派となり、もう一人は中国の毛公（毛沢東）でレーニン主義を受継いだ。こんどの整風運動では党外の意見が求められた。その結果について毛公は必ずや見誤っていたことであろう。民主党派の意見はどうせ消極的なものだろう、というのが見通しが甘かったようだ。党がこのように多くの誤りを犯したとは[illegible]つていなかったのである。現在暴露された問題は彼らの予想よりも大幅に上回った。まったく[illegible]というわけで、進むに進めず、退くに退かれず、辞任もできないし、放任もできないといったかっこうである。現在われわれ民主同盟は共産党を助ける責任があり、「事態の収拾はわれわれでなくてだれができるか」という気概をもっている。最後に章伯鈞はみずから周総理、彭真（党書記、康生（党中央委員）、徐冰（党中央統一戦線工作部長）に会うよう提案した。

この会合は費孝通が自ら認めているように、右派分子の思想を最も徹底的に暴露したものであった。右派分子がどうしてこのように徹底的に自らを暴露したのか、その原因は情勢判断が誤っていたことで、このため息せき切ってしっぽをついに現わしたのである。彼らの判断した情勢は、ポーランド八中全会の前夜であり、わが国の「五四運動」の前夜であったのであり、共産党という大船もこんどは必ず転覆するとみていたのである。したがって彼らの政治的、学術的地位を利用して、党の指導に反対し、社会主義に反対するいろいろな言論を発表し、これによって人民を立ち上らせ、党に反対し、社会主義に反対させようとしたのである。つまりこの大船にノミで穴をあけて早く沈めようと妄想したのである。章伯鈞という

この右派野心分子は羅隆基と連盟を作り（この会合に参加した曾昭掄、費孝通および呉景超らは羅隆基のグループである）学校に火をつけて、党をおどかし、これによって党の指導に反対し、社会主義に反対する気違いじみた目的を達しようとしたのである。しかし残念ながら彼らの考え方は余りにも無邪気すぎた。プロレタリアートの政権は鉄壁のごとくであり、中国共産党は全国人民の幸福をはかる党であり、全国人民が忠誠をもって擁護する党である。また社会主義は全国人民が断固前進しようとする道である。党を破壊し、社会主義事業を破壊しようと陰謀するものは、だれでも労働者、農民の痛撃を受け粉砕されるのである。

九、胡愈之「章羅連盟の透視」（抄訳）

——全国人民代表大会、五七・七・一〇発言——

（人民日報　五七・七・一一）

右派分子の種類グループ

まずブルジョア階級の右派分子と章羅連盟の本質を分析してみよう。

一九三九年、中国の民主主義革命が進められていたとき、毛沢東主席はすでに中国の民族ブルジョア階級が二面性をもった階級であることを指摘された。すなわち「彼らは一定時期においてある程度反帝国主義、反官僚資本政府の革命に参加することができ、革命の一部の力となることができる。しかし別の時期には買弁大ブルジョア階級のあとについて反革命の助手になる危険がある」と。

全国解放後、中国革命は社会主義革命の段階に進み、一九五六年に社会主義革命は基本的勝利をかちとった。この時期に中国共産党は民族ブルジョア階級に対して団結、改造の正しい政策をとったので、民族ブルジョア階級は買取り政策を受入れ、彼らの生産手段を引渡して逐次社会主義改造を受入れた。彼らのあいだの知識分子の大部分は思想改造を受入れ、そのうち小部分はブルジョア階級の世界観を改めて、労働知識分子に転換するようになった。しかしこれは一部の面にすぎない。

他方、階級全体からいえば、ブルジョア階級は政治の舞台から退くことに決して甘んじていない。ブルジョア階級の大部分は、彼らのあいだの知識分子を含めて、いぜん社会主義と資本主義の二つの道のあいだをさまよっている。彼らのなかには労働者階級と共産党の指導を受入れる一面をもち、また労働者階級と共産党の指導に反対する一面をもっているものがある。これはブルジョア階級の中間派である。そのほかに少数のブルジョア階級の右派がある。彼らは反共、反社会主義を堅持するもので、胸に一物をもち機会をうかがって、共産党の指導権を奪い、人民民主独裁を転覆し、中華人民共和国をふたたび資本主義の反動の道に引戻そうとしてい

Declassified in Part - Sanitized Copy Approved for Release 2013/02/05 : CIA-RDP81-01043R001800060003-9

Declassified in Part - Sanitized Copy Approved for Release 2013/02/05 : CIA-RDP81-01043R001800060003-9

る。
ブルジョア階級の右派分子の数はきわめて少ないものであるが、彼らは反共、反社会主義の立場を堅持しており、かつ多くのブルジョア階級の中間派に影響をあたえることができるために、彼らの危険性は非常に大きいものがある。章羅連盟はこれらのブルジョア階級の右派分子が集つた反共、反人民、反社会主義の陰謀グループなのである。

章と羅の反共的本質

章伯鈞と羅隆基はどのような人間か。羅隆基は「私の骨を焼いても、反共、反社会主義的なものは見出せないだろう」といつているが、これはまつたく間違いである。章伯鈞、羅隆基の骨は焼いてもいぜん反共、反人民的で、社会主義のにおいなど薬にしたくてもない、といつた方が当つている。

章伯鈞は、地主階級の出身で、ドイツに留学したとき中国共産党に参加した。一九二七年の大革命が失敗したとき、彼は共産党を脱党して、第三党——中国農工民主党の前身——に参加した。第三党は、当時、中国は第三路線、すなわち反蒋反共の中間路線を進むべきであると呼びかけていた。そのときから、章伯鈞は第二インターナショナル・カウツキーの反共理論を提唱した。レーニンは「カウツキーは口では革命を認めているが、実際には革命を放棄した」と述べている。したがつて章伯鈞は反徒カウツキーの衣はつを受継ぎ、マルクス・レーニン主義をゆがめ、修正主義の看板をたて、資本主義のヤミ物資を売るものである。彼は三〇年来一貫してこの立場をとつてきた。

羅隆基は、清華大学を卒業し、米コロンビア大学で政治学を学んだ。帰国後、胡適門下の一兵卒となり、雑誌「新月月刊」、天主教機関紙「益世報」の編集長となつた。

羅隆基はかつて「章伯鈞は反蒋が七分で、反共が三分であり、私は反蒋が六分で、反共が四分である」といつたことがあつた。章伯鈞も、「農工民主党は反共によつて発展した。そして民主同盟は中間路線によつて発展した」と述べていた。章、羅の二人は一貫してふたまたをかける手段をとつてきたが、この二つの言葉は比較的真実を物語つている。これからみても、章伯鈞と羅隆基が政治活動を開始したときから、すでに断固たる反共のブルジョア階級分子であつたことがわかる。民主主義革命の時期、とくに抗日戦争の後期から、彼らはまた一面反蒋、一面反共の中間路線を進むようになつた。世の中のカラスはすべてが黒色である。反共の政治本質からみて彼ら二人は完全に一致している。章伯鈞と羅隆基がのちになつてついに反共、反人民、反社会主義の同盟を結んだのも、決して偶然のことではなく、彼ら二人はもともと共通の階級的基礎と共通の思想的根源をもつていたからである。

反社会主義の道を進む

中国革命が社会主義の過渡期に進んでから、ブルジョア階級が直面した道は、社会主義改造の道、つまり労働者階級と共産党の指導を受入れるか、あるいは資本主義の古い道、つまり人民と共産党の指導に反対するかの二つの道だけで、第三の道はなかつた。社会主義改造の門はいつさいの人々に開かれており、問題は人々がどの道を選ぶかということにあつた。

章伯鈞と羅隆基は表面的には前者の道を選んだ。彼らは民主同盟と農工民主党を代表して人民政治協商会議に参加し、人民政権に参加し、共同綱領を受入れ、その後また中華人民共和国憲法を受入れた。つまり彼らは共産党の指導を受入れ、社会主義への過渡期の総路線を受入れたのである。羅隆基は、毛主席が二月二七日の最高国務会議における講話のなかで六項目の政治基準を示さなかつたので誤りを犯したといつている。これはウソである。六項目の政治基準や、社会主義の道を進むこと、共産党の指導を受入れることは、憲法にはつきりと規定されているではないか。

・反右派分子闘争によつて暴露された事実は、章伯鈞と羅隆基が全国解放以来現在に至るまで、社会主義の道を選んだことがなく、反共、反人民、反社会主義の道を選んだことを証明している。彼らは一貫して二面派の手管をもてあそび、社会主義改造を受入れ共産党の指導を受入れる態度を装い、その裏では反共、反社会主義の言論、行動を一日も停止しなかつたのである。

情勢判断を誤る

一九五六年は確かに大変動の年であつた。中国の国内情勢は変動し、国際情勢も変動した。昨年わが国の社会主義の三大改造は基本的勝利を収め、工農業の建設、文教建設はいずれも大きな成果をあげた。これは社会主義事業が一層強固になつたことであり、弱まつたことではなく、また党と政府の威信が一層高まつたことであつて、低下したことではない。ポーランド、ハンガリーの事件によつて、反共反人民の世界的風潮が生じたことはよくないことであるが、これらの事件の正しい処理によつて、社会主義陣営は一層団結を強め、堅固になり、ハンガリーに対して転覆活動を行おうとした帝国主義の陰謀は完全に失敗した。

利にさとく知にうといために、章伯鈞と羅隆基は当面の情勢に対して、まつたく反対の誤つた評価を行つた。ソ連共産党第二〇回代表大会後、章伯鈞と羅隆基は、社会主義陣営の力は弱まり、中国内部も困難な事態が生じており、決起する時期は近づいている、たとえ直ちに「大事変」が起らなくても、そう遠くはない、と判断した。昨年七月章伯鈞は農工民主党の会議の席上で、「社会主義デモクラシーはさらに発展変化しなければならず、現在変化をつづけている。形勢はさらに変化するだろうし、われわれの責任は非常に重大である」と述べた。章伯鈞のいう「変化」とは何か。それは社会主義が資本主義に変化することであり、「責任」とは労働者階級と共産党を攻撃して、党の指導権を奪いとり、社会主義制度を破壊することである。

章羅連盟の陰謀

このような大事をなすには、強大な隊列を必要とする。そこで章伯鈞と羅隆基の反共、反社会主義の連盟がつくられたのである。章伯鈞はにせマルクス・レーニン主義の修正主義理論をもち、三〇年来蓄積したゴロツキ政治家の経験をもつている。羅隆基は自派のグループと彼の影響を受けた多くのブルジョア階級の知識分子をもつている。章と羅が分れ分れになつていては大事はできない。しかし一緒になれば、一定の勢力をもつことになる。

章羅連盟は一体何をしたか。すでに暴露された材料からみて、章と羅を首班とする陰謀グループは明らかに政治綱領をもつたもので

Declassified in Part - Sanitized Copy Approved for Release 2013/02/05 : CIA-RDP81-01043R001800060003-9

ある。まず彼らはわが国の社会主義制度を動揺させることから着手して、ブルジョア階級の独裁をもってプロレタリア階級独裁にかえ、英米式の議会制度をもって人民代表大会制度にかえ、ブルジョア階級の二党輪番政権をもって民主集中制にかえようと企図したのである。章伯鈞と羅隆基およびその他の主要な右派分子は、この一年以来政治協商会議や政府機関の会議で、常にいろいろな謬論を発表し、主として人民代表大会制度と反革命粛清工作にほこ先をむけた。章伯鈞は農工民主党で毛主席の十大関係についての報告を伝えたときつぎのように述べた。「現在多くの人は資本主義はよくないというが、事実資本主義もまだ生命力がある。なぜ生命力があるかといえば、それには多数党制度があり、民主制度があり、上下両院があり、与党と野党があるからである。資本主義のやり方は、お前が悪ければおれがやる、おれが悪ければお前がやる、といったやり方である。与党は野党を非難し、野党は与党を攻撃する。これが生命力があるというのである」と。章羅連盟が提起した政治設計院や平反委員会、および儲安平の「党の天下」といった謬論は、それだけをみれば、単なる奇怪な議論にすぎず、その真の意図を理解することが容易ではない。しかしこれらを結びあわせてみると、章羅連盟がブルジョア階級の民主主義をもって人民民主主義制度にとって代り、とくに労働者階級と共産党の指導的地位を弱め、ないしは転覆しようとしていたことはきわめて明らかである。労働者階級と共産党の指導が弱まれば、上部構造は動揺し、かくて資本主義の復活に道が開かれ、ブルジョア階級独裁のために条件がつくられることになる。

外交政策では、章羅連盟は反ソ的で、ソ連を先頭とする社会主義陣営の団結に不[illegible]である。文教政策では、章伯鈞と羅隆基は党が文教機関を指導することに一貫して反対し、共産党員は科学がわからないから科学を指導することができないと考えていた。章伯鈞も羅隆基もソ連が文化と科学をもっていることを認めず、科学は英米に学ぶべきだと主張した。彼はマルクス・レーニン主義はドグマであり、曹雪芹だけが読む価値があると考えている。では章伯鈞は本当に民族文化の伝統を重視していたのかというとそうではない。彼はただ民族文化の保護をタテにして、共産党は民族文化を見捨てているとさげすみ、これによって立遅れた旧知識分子を[illegible]反共の影響力を拡大しようとしたにすぎないのである。

章羅反共連盟はただ一時の衝動にかられて、まったく盲目的な行動をとったのだとみることは誤りである。実際上章羅連盟は戦略と戦術をもち、方針と段どりをもっていたのである。暴露された材料によって、章羅連盟の反共陰謀は党に対し不満をもつ一部知識分子を基礎組織としていたことが証明されている。章羅連盟はまだ改造されていない一部の知識分子が新しい社会主義制度に不慣れであり、はなはだしくは強い抵抗さえ示しているのを利用し、一部党員幹部の工作上の欠点を誇張し、挑発離間を行い、まず文化科学事業に対する党の指導を奪いとり、大学・専門学校における党の核心指導を奪いとり、さらに絶対民主主義と個人的自由主義の毒素をばらまき、知識分子と青年を扇動して党に対する不満を引起し、時期が到来したときに、中国でハンガリー事件を引起そうと企んだのである。彼らはかつてつぎのように考えていた。「文人はもとより反乱を起さないと考えてはならない。中国の知識分子が騒動を起すことは伝統的なものである。現代の大学生から五四運動にいたるまで、すべて学生が騒ぎ出したものである」と。

民主同盟の指導権を掌握

反共の陰謀を達成するためには、当然組織の面で十分な準備がなければならない。章羅連盟は合法的組織を利用して非合法活動を行おうとした。このため彼らはまず民主同盟内部の指導権を掌握しようとした。つまり民主同盟の沈鈞儒主席やその他民主同盟内部の左派進歩分子を排斥し、一部の中間分子を右派に引入れようとしたのである。章と羅は民主諸党派が大いに発展し、民主同盟が百万ないし二百万に発展し、さらに青年層や労農層にまで組織を発展させるべきであると主張した。宣伝工作の面で、章羅連盟はまず光明日報と文匯報を握り、同時に若干の民主党派の機関雑誌を発行して、彼らの反共、反社会主義綱領の宣伝を行つた。

これらの組織と宣伝をうまくやるためには、一定の準備期間を必要とする。章羅連盟は事実上一九五六年下半期から積極的な準備活動を行つていた。章伯鈞は中国共産党の整風について主観的な評価を行つた。彼は、中共は大衆のあいだで威信を次第に失いつつあり、党内で整風運動を行えば、必ず大衆の不満を引起すだろう、そのときこそ党に攻撃をしかけ、党の指導権を奪いとるチャンスが来ると考えたのである。本年春、中共は一九五八年に整風運動をはじめると発表したので、章伯鈞と羅隆基は本年三、四月の民主同盟工作会議で、一部の反共、反社会主義の謬論を発表し、また民主同盟と農工民主党の地方組織を大いに発展させ、とくに中共に不満をもつ右派反動分子を民主党派に吸収したが、しかし彼らの行動はいぜん穏密裏に行われ、極力彼らの本性を暴露しないように努めた。

ついに「異常な春」がやってきた。毛主席が「人民内部の矛盾を正しく処理する問題について」の講話を行ったのち、中共は「大鳴」「大放」（訳注＝大いに論争し、大いに意見を発表するという意味）の政策をとり、四月末になつて、中共はまた整風運動を繰上げて実施すると発表した。このとき、章羅連盟は一方において当初の計画が狂つてしまい、まだ十分な準備もできていないままに、あわてて戦闘を開始しなければならなくなつたが、他方この機会を失うこともできないので、章羅連盟はただちに二つの党派と二つの新聞を支配し、反共、反人民、反社会主義の行動をとり、労働者階級と共産党に向つて気違いじみた攻撃を開始したのである。六月六日、章伯鈞は文化クラブで会議を召集しその席上で、中共を脅かし、民主同盟が「事態を収拾」し大学・専門学校における指導権を奪うよう主張するにいたつて、気違いは頂点に達した。章羅連盟の陰謀、野心はこのときまつたく暴露されたのである。

第五参考資料

一、ア・ペ・ブテンコ「社会学のカテゴリーとしての人民」（抄訳）

（ソ連「哲学の諸問題」五七年第一号）

「史的唯物論は、社会発展の合法則性を研究したうえで、歴史の創造者が人民であることを明らかにした。」

「人民とは、社会的諸グループの歴史的に変化する共同体であつて、歴史のさまざまな段階でちがつた階級構成をもつものである。」

「社会が階級にわかれていなかつた原始共同体制度にとつては『住民』という術語と『人民大衆』という術語のちがいは本質的な意義をもたなかつたが、その後の敵対的構成体（階級社会）では、『人民』は、もはや全住民とは一致しない。というのは、社会の内部において、住民中の支配的、反人民的な搾取グループと広範な人民大衆とのあいだに、ますます深まりゆく分裂が生ずるからである。」

「すべての構成体に共通する点は、それぞれの構成体の人民が、住民の基本的、圧倒的な多数をなし、人類の歴史で決定的な役割をはたしてきた、ということである。」

「搾取諸階級が一掃された社会主義社会のもとでのみ『人民』という概念は、ふたたび住民のすべての層、社会のすべての社会的グループをふくむようになる。」

「社会発展のちがつた段階をつうじて、その敵対的な構成体の枠内でも、人民とはなによりもまず搾取される勤労大衆一般であつた。」

「現代は、まさに勤労者、物質的財貨の直接生産者が、人類の歴史の主な創造者だという事実を、さらにいつそうはつきりきわだたせている。だがすべてこうしたことは、『人民大衆』という概念が『物質的財貨の直接生産者』という概念とまつたく同じだということを意味しない。なぜなら人民大衆を物質的財貨の直接生産者と同一視するならば、勤労インテリゲンツイアの広範な層が、人民大衆の成員からおし出されてしまうからである。」

「またすべての歴史的段階をつうじて『人民大衆』という概念を『搾取される勤労諸階級』という概念とまつたく同一視することもできない。なぜならもしあらゆる階級社会で人民を構成するのは搾取される勤労諸階級だけだということから出発するならば、これは、社会主義社会にはまつたく適用されないことになるからである。これはかりでなく、敵対的な構成体にとつても、こういう扱い方は単純化されたものである。というのは、一定の歴史的階級では、人民大衆の中には住民の他の諸層もふくまれており、そのうちには他人の労働を搾取する層もいたからである。」

「専制とたたかいつつある人民は、ブルジョアジーとプロレタリアートからなる、とレーニンは一九〇五年に書いた（『レーニン全集』第八巻、四六九頁）。したがつて階級社会では、人民とは、きわめてさまざまな利害を、そして若干の問題ではまた対立した利害をもつ住民の諸層を、そのなかにふくむことのできるものである。もしかりに、たとえばブルジョア民主主義革命の時期に、人民が住民中の搾取される勤労諸層だけだとすると、いつさいの搾取グループは人民の外におかれることになる。だが実際には、この時期に人民を構成するのは、単にさまざまな階級だけではなく、さらに対立した諸階級、たとえばプロレタリアートと民主主義的ブルジョアジー、貧農と富農であり、彼らのあいだには敵対が存在していて、封建制がたおされ、一般民主主義的諸任務が解決されると、この敵対はたちまちあかるみに出される。だから人民について語るばあい、史的唯物論は、『この言葉によつて、人民内部の階級的敵対にたいする無理解をおおいかくしてはならない、と要求する』（レーニン全集第九巻、九二頁）」

「『人民』という概念を『革命の推進力』という概念と同一視すべきであろうか？（いや必ずしもそうすべきではない）。人民を構成する諸階級が、必ずしも同時に、革命の推進力として立ちあらわれ、革命的人民の隊伍に加わる諸階級とはかぎらない、ということを示す歴史的実例は、少なからずあげることができる。というのは、そのためには、単にその革命的改革の実現にたいする彼らの客観的な利害関係ばかりでなく、さらに一定の意識水準、革命的行動への一定の主観的準備が必要だからである。フランスにおける一八七一年の革命中に、パリのプロレタリアートは、人民の他の諸層、つまり客観的には民主主義的変革の完成と社会主義的変革の展開を利益としていたすべての住民グループによつて、積極的に支持されなかつたのである。勤労農民は、もちろん人民の中に含まれていたけれども、この革命の推進力にはならなかつた。そうしてこのことは、革命が失敗した主な原因の一つでもあつた。」

「一九世紀の身分的、半農奴制的ロシアについてのべながら、レーニンは、搾取される勤労諸階級とともに、また急進的な傾向をもつたブルジョアジーをも、きわめてはつきりと『人民』という概念のうちに含めた上で、『ロシアにおける身分制が決定的な打撃を蒙るやいなや（一八六一年の農奴解放）、すぐさま人民内部の敵対はあかるみに出はじめた……』と指摘した（レーニン全集第一巻四〇二頁）」

「ロシアにおけるブルジョア民主主義革命の時期に、決定的変革に切実な利害関係をもつていた諸階級は、なによりもまずプロレタリアートと農民、しかも貧農ばかりでなく富農も、いいかえれば全農民であり、同じくまた都市の小ブルジョアジーであつた。しかしその後、ロシアにおける社会主義革命の時期には、事情は変つた。社会主義的変革を実現できたのは人民であるが、しかしその内容は前とは異り、大資本家および富農とも闘つていたプロレタリアートと勤労農民（主として貧農）であつた。」

「かくして、社会主義革命の時期にはじめて、『人民』という概念は『搾取される勤労諸階級』という概念と一致するのである。」

(注) しかし中共の場合、社会主義革命の時期にも　本来「搾取階級」である民族ブ

ルジョアジーも「人民」の中に含まれている。

「他の一切の革命とちがつて、社会主義革命は、人民革命としてのみ勝利することができる。」

「『人民』『人民大衆』という概念の内容が具体的＝歴史的に変化するものであることは、中国の現代史によつてありありと例解することができる。中国における民主主義革命の特質は、その反帝・反封建的性格であつた。この時期に『人民』『人民大衆』を構成していたのは、どういう諸階級であろうか？ 毛沢東はこういつた。『もちろんこの革命で人民がつくりあげた統一戦線はきわめて広範なものである。それには労働者、農民、手工業者、自由職業者、インテリゲンツィア、自由主義ブルジョアジー、および郷紳中の地主階級から脱落した一部が含まれている。これがわれわれのいう（広範な人民大衆）である』と（『恒久平和のために、人民民主主義のために！』一九四八・七・一号）。……中華人民共和国が成立するとともに、国内には、人民民主独裁が打ち立てられた。毛沢東は一九四九年にこう書いた。『人民とは何か？ 中国の現段階では、労働者階級、農民階級、小ブルジョアジー、および民族ブルジョアジーである。』と（『人民民主専政論』）。中国の勤労大衆が社会主義革命の諸任務を実現しつつある現在では、いうまでもなく事情はいくらか変つている。今日の人民大衆はなによりもまず勤労者であり、そして彼らの闘争の相手は、都市ブルジョアジー、商人および富農のうちの、社会主義的改造をうけいれたがらず、またそれによつて自分を人民の隊伍から排除している、あの代表者たちである。」

「人民大衆を具体的＝歴史的に取りあつかうなら、支配的独占ブルジョアジーがずつと前から反人民的な反動勢力になつている帝国主義諸国と、ブルジョアジーその他の搾取階級の一定の諸層がまだ革命性の諸要素を保持し、勤労者とともに進歩をめざす全人民的闘争に参加できる、自主的発展の道を進む植民地諸国とを、区別しなければならない。こういう風にすれば、各国の共産党は、さまざまな階級の立場に生ずる変化を考慮にいれた柔軟な戦略や戦術をとることができるようになり、プロレタリアートや農民とともに、住民中の他の諸グループ、すなわち小ブルジョアジー、ブルジョア・インテリゲンツィア、また一定の諸条件のもとでは、中ブルジョアジーと貴族の一定の諸層や彼らの活動家たちをも、広範な人民運動の隊伍のなかに引きいれることができるようになる。こういう風にすれば、共産主義者は、平和と民族独立と民主主義のために闘う能力のある、住民中のすべての進歩的な諸要素を統一できるようになると同時に、『人民』という概念の内容を法外にひろげる企てや、そのなかに反人民的な諸層や諸グループを含めることに反対して闘わなければならないということになる。こういう風な扱い方をすれば、プロレタリアートの革命的行動を、単なる一般民主主義的な諸要求に引下げようと努める日和見主義にたいしても、プロレタリアートを人民の他の諸層から孤立させようと企てるセクト主義にたいしても、闘うことができるようになる。」

二、モーリス・コンフオース「社会主義革命の理論について」（抄訳）

（英国・「マークシスト・クオータリー」五七年一月号）

社会主義革命とマルクス主義の原則

「社会主義革命は、社会主義的生産様式が樹立されて、それ以前の生産様式にとつて代る、世界的規模の全過程から成つている。」

「社会主義革命は数世代の事業である。その長い過程のうちには、輝かしい成功もあれば、みじめな後退もある。破竹の勢いで勝利した思想や方法も、諸条件がそれ自体の作用を通じて変化していくにつれて、混乱や教条や誤りのもとになる。宗派が生れ、誤りや犯罪さえもおかされる。これまでの革命の歴史がそうであつたし、社会主義革命もその例外を示してはいない。」

「マルクス主義は社会主義革命の理論である。そして革命を一つの歴史的過程とみるならば、われわれはマルクス主義の基本的諸原則――どんな時にも有効だと期待してよい諸原則（注参照）――と、ときどき変化すると予想される政策上および実践上のそれらの諸結果とを、またそれと、ある段階、ある環境では有効だが、その段階がすぎ去ると修正されなければならない思想や理論と、区別すべきであろう。」

「過去から受けついだすべての思想や実践を点検して、事実と基本原則にてらして、その中でもはや適用できないものをはねのけ、全体としてそれらを新しい諸条件のもとで用いることができるものに改め、変化させることが必要となつてくる過渡期というものがある。現在もその過渡期の一つと思われるが、この必要は、運動の内部の危機という形で、古い思想や実践の結果であることが万人の眼に明らかであるような弊害という形で、知らされるということもありうる。」

「ソ同盟共産党第二〇回大会での暴露も、まさにこのような運動の危機をひらいたものと私は考える。次いで変化が必要であるということ、さもなければもつと大きな犠牲を払うことになるかも知れないということの、もう一つの警告として、ハンガリーにおける社会主義政府の悲劇的で血なまぐさい崩壊が起つた。この場合には、修正は、前提から科学的な結論を引き出す静かな過程というよりは、むしろ苦い教訓、誤りの訂正、事件によつておしつけられた結論として、起るのである。」

（注）原作者は、マルクス主義の基本原則ーいかなる時にも有効で不変な原則ーとして、①社会主義社会の実現という目的の明示、②その目的の歴史的必然性の科学的証明、③それを達成するための手段の論証の三つをあげている。すなわち①の目的は、「資本主義的私有の廃止」「一切の人間による人間の搾取の廃止」「生産手段の社会的所有と社会全体の利益のためのその計画的な使用」という三つに定式化され、それによつて「共産主義の豊かさと友愛」が導かれると帰納している。次に、②この目的は単なるユートピアとして提出されているのではなく、「現代社会の現実の諸条件によつてそれを実際に達成することが必要となつており、それを提起し達成することが、実際に人間の歴史全体を通じて作用している客観的発

Declassified in Part - Sanitized Copy Approved for Release 2013/02/05 : CIA-RDP81-01043R001800060003-9

段階に一致する目標として提出されている」と結論している。さらに⑥の手段としては、「労働者階級の闘争」「一切の勤労人民の労働者階級に対する同盟」「この同盟勢力による権力の奪取」「この闘争と同盟と権力の獲得と維持とを指導する労働者階級の独立の政党(共産党)の存在」を絶対的条件とすると結論している。これらの立論は、別掲の抜萃資料・中共の「再びプロレタリアート独裁の歴史的経験について」の中で、「十月革命の道」として示されている「マルクス・レーニン主義の基本的諸原則」と殆ど一致していると見られる。

一国における社会主義

「社会主義革命は、ただ一国における権力の獲得と社会主義の建設から始まった。しかもその発端は主導的な工業国ではなくて、相対的におくれた国ソヴエト同盟から始まった。このことは、マルクス主義の創始者たちが革命の開始を心に描いていた形とはちがっていた。そこでそのことは、マルクス主義者が根本的に新しい考え方をする必要を示したし、いまもなお示している。マルクスとエンゲルスは、一群のもっとも進んだ産業資本主義国で革命が始まるものと予想していた。」

「(ところが)社会主義革命の過渡的段階は、一国で社会主義が樹立され、建設されてきた段階であった。そしてこの唯一の社会主義権力は、より強力で敵対的な資本主義諸国によって包囲されながら、後進性と弱さの状態から出発した。だからそれは、生きてゆくこと自体のための死にものぐるいの闘争に従事した。それが生きぬいて行くかどうかは、従って社会主義革命の全未来は、社会主義権力が他の国々におけるその支持者たちとともに、社会主義経済が完全に確立され、堅固なものになるのに十分なあいだ、資本主義の敵対行為を抑止できるかどうかにかかっていた。」

「このことはなしとげられた。そして諸条件は変り、社会主義革命の新たな段階となった。ソヴエト同盟は、建設上でも軍事上でも大国となり、今では誰にもひけをとらないだけの力がある。社会主義の境界は、まず東欧人民民主主義諸国をひきいれ、次は社会主義大国として急速に発展しつつある中国をひきいれたことによって、大いに拡大された。帝国主義諸国は一つには社会主義の地域的拡大によって、一つには二つの帝国主義国(ドイツと日本)の崩壊によって、また一つには自己の植民地、保護領およびその他の勢力圏における反抗の波の抬頭によって、大いに弱められた。これらの変化を考えると、私には、包囲という古い見地がもはや適切だとは思えない。」

包囲の諸条件における社会主義

「包囲の諸条件において、それらの諸条件に応じた思想や実践が、革命的社会主義運動の中に生まれた。だから今では新たな諸条件が生まれたときに、それらの思想や実践のうちの何を訂正し、変更すべきかを討議することが緊要だと思われる。」

「最も重要なのは、社会主義国家の組織と政策に関する問題だと思う。ソヴエト国家は、まず第一に、きわめて中央集権的な、強制的な権力機関として発展させられ、また発展させられざるを得なかった。その合言葉は、社会主義を内部の敵から守るうえでも、資本主義の攻撃を一掃するうえでも、社会主義建設の事業をおし進めるうえでも、無慈悲であれということであった。このことから、この最初の社会主義国の特徴としての幾つかの特質が生まれた。一党制が出現し、共産党をのぞく他のすべての政党は禁止された。命令による統治の制度が発展させられ、最高ソヴエトの選出、代議員の解除でない、狭い集会がそれに伴った。広範な逮捕と執行の権限をもつ強大な政治警察組織がつくりだされ、党と政府は、イデオロギー的指導と検閲の広大な権力をその手に握り、どんな形のものであれ反社会主義思想の現われを事実上抑圧するということを保証した。」

「他方(各国の)共産主義者は世界社会主義の基地ソヴエト同盟を擁護することを第一の主義と考えた。もしもソヴエト同盟が倒れるなら、すべての国の勤労人民の利益はおそるべき打撃を蒙むるであろう。それゆえ共産主義者はソヴエト同盟を擁護するうえで堅固かつ非妥協的であったし、ソヴエト同盟の国家制度と政策を支持し、批判や疑いをのべることによって敵の手中の道具となることを拒否した。この時期には、諸国の共産党はコミンテルンに緊密に団結し、インターナショナルの指令が拘束的なものであることを承認していた。党は最も厳格な中央集権制と規律、教義の厳しい正統性を守り、疑念をいだくもの、偏向者または分派を許さなかった。」

(注 このような状況は「包囲」の条件下ではやむをえなかった。当時共産主義者がとったこのような態度や方針は、当時としては正しいものであったと著者は認めている。そして「世界社会主義の基地ソヴエト同盟」を擁護することを第一の義務と考えたことは、いまでも正しいと思っている、と付記している。)

社会主義政治の歪曲

「スターリンのもとで起った社会主義理論および実践の歪曲は、すでによく知られている。ソヴエト国家の活動のすべての部門で、官僚主義の力は増大し、支配しているのは労働者だ、とスターリンは言っていたにもかかわらず、絶対的権力がますますスターリン自身によって独占された。これに伴って、いわゆる「個人崇拝」、スターリンは誤りを犯さない、万事を決定するという信仰が成長した。それは、ゴムルカが最近のべたように、単にスターリン自身ばかりでなく、統治の諸制の全体を通じて、スターリンの幾多の代理人たちの崇拝にもなりがちであった。」

「秘密警察は政府と党の双方にたいして独立のものとされ、法律はずれな不法行為を犯した。社会主義の敵による敵対行為の真の危険は誇張され、独自な意見のどんな現われも敵対行為とみなされ始め、そのためいたるところで『人民の敵』が追及され、すべての共産主義者がその汚名を着せられる危険にさらされた。」

「スターリンの独裁は、プロレタリアートの独裁を否定しくつがえしたものではなかった——それはその悪用であり、従ってそれを訂正して、人民の権力を前よりも強固にすることのできるものであった。それは大衆に対して向けられた独裁ではなくて、大衆の支持を得ていたから強力で長つづきしたのである。……しかしこの悪用された独裁は、スターリンの死のころにはすでに社会主義のそれ以上の発展を挫折させつつあった。」

独裁と民主主義

「すでに社会主義国家が始めてつくられ、独裁がどんなに無慈悲なものでなければならないかはっきりしていたときに、レーニンは、労働者階級の政府とは勤労人民を各級の政府の事業にますます多く引き入れることを意味するということ、そして政府が無慈悲であればあるほど、下からそれを統制する形態がますます多様でなければならないことを、強調した。各級の政府に人民を参加させるきわめてさまざまな方法や、政府のすべての行動に対する人民の統制や、人民に対する政府の最も完全な責任制や、あらゆる段階にい

Declassified in Part - Sanitized Copy Approved for Release 2013/02/05 : CIA-RDP81-01043R001800060003-9

Declassified in Part - Sanitized Copy Approved for Release 2013/02/05 : CIA-RDP81-01043R001800060003-9

して大衆に相談し、あらゆる問題について彼ら自身の行動、彼ら自身の創意を引き出すのをたすけるような指導を、発展させること――これが社会主義国家の精髄である。これは個人崇拝、官僚の権力、政治警察のテロリズムとは全くの反対物である。」

「自由と民主主義の問題は、今や社会主義革命の将来にとって決定的な問題である。そしてスターリンが社会主義の諸原則にそむいたことは、この問題にはげしい危機の性格を与えている。社会主義革命は、勤労大衆があらゆる搾取を終らせ、階級に分裂した社会を終らせるために、彼ら自身の利益のために行う革命であるから、この革命を発展させ、完成させることは、民主主義を発展させ、自由を完成させることと同じことである。」

「（わがイギリスの人民は）自由と民主主義を尊重し、それらを宣言しないものは、いかなるものをも尊重しようとはしない。彼らは、たとえ意図がどんなに善意のものであっても、命令で引きまわされることには抵抗したいのである。彼らは抑圧されれば、それを誰がやろうと、またそれがどんな原則の名において行われようと、反撥するのである。スターリン主義のおかげで、共産主義者はこれらの深い正当な感情を侵害するようなことをやって来た。」

「『社会主義』という言葉は、単に経済的諸関係の新たな制度の名称より以上のものである。このように意味を局限することは、その思想と目的を殺すことになろう。社会主義とは、人間による人間の搾取を終らせること、そこでは人民が自らその生活手段を管理し、それを彼ら自身の幸福のために使用する階級敵対のない社会を意味する。社会主義国家が民主主義的に発展せずに、官僚主義的に発展するとすれば、その目標と矛盾することになるのである。」

「社会主義諸国は内外の敵の攻撃に対抗できるだけの大きな内部的な力と外部からの支持をもっている。しかし、国家が人民から離れることによって、社会主義諸国が内部から弱まり、それに対する外部からの支持が破壊されれば、このような攻撃はいまでも成功しうるであろう。これこそはたしかに、ハンガリーの事件が警告を与えた危険である。」

「社会主義は、国家の指導が人民の統制を回避する一グループの手におちるひそかな傾向があるために、実際上、自分で自分にたいする危険を生み出している。というのは、社会的所有が単一の指導機関に集中されること自体が、官僚主義を生み出す温床を与えているからである。」

「社会主義権力は、常に反革命から自らを守るために強力で用心深い措置をとらなければならない。社会主義権力はまた、それ自身の民主主義を保証するために強力で用心深い手段を講じなければならない。」

「包囲の時期に民主主義の侵犯が起り、それが極端な形をさえとった以上は、社会主義の将来に対する大きな危険は、いまでは社会主義が民主主義的に発展するのを怠ることによって自ら挫折することから来るのではなかろうか？」

「ひとたび指導部が自分の手に権力を握り、自由な討論をつちかうのをやめ、自己批判を怠り、他からの批判にがまんができなくなり、人民の叡智に不信をいだき始め、彼らの前に事実をもち出すことを怠り、人民にはどれだけのことを知らせるのがよいかを決定する権利が自分にあると主張するようになれば、指導部と人民の間の信頼のきずなは断ち切られてしまう。」

「このような問題は、弾圧と寛容の問題に結びついている。というのは、社会主義がますます強固に確立されればされるほど、それを守るのに弾圧政策はますます必要でなくなり、それを拡大するために幅広い寛容の政策がますます必要になってくると主張するのは合理的だと思われるからである。」

「従って、新たな寛容が――最近の中共のスローガン『百花斉放・百家争鳴』に表現されている寛容が必要だと思われる。思想や文化は注文して作るわけにはいかない。それらは、人間の頭脳と心の中でそれ自身の成長をとげなければならない。それらは、つちかわれ、成長を許されるなら、人民の経験と渇望を、よりよい生活方法をめざして動いている人民の意見や論争や感情や結論を、正しくかつ適切に表現するであろう。もしそれが保証されるなら、人民の敵の努力を打ち破るためにそれだけ多くの勢力を動員できるであろう。」

（付記）原文にはなお「修正を要する三つの理論」「資本主義のもとでの展望」の二項が展開されている。原著者はここで、「ソヴェトの道、ロシア革命がたどった道は、社会主義への唯一の道ではない」と主張し、さらに「社会主義は不可避ではない。人事には絶対的な決定論的不可避性というものはない。なぜなら人間は自分自身の歴史を作るのであり、何をなすべきかを選択するからである」とし、決定論的な社会主義不可避論に反対している。

三、「整風は内部矛盾を解決し得ない」（抄訳）

（国府系資料）

作風の特徴について　中共の今次の「整風運動」の最も注意に値する点は、第一に「整風」と「人民内部の矛盾の処理」とを結合した点であり、換言すれば「整風」は「内部矛盾」を処理する主要な手段なのである。第二に、「整風」の形式において、かつての「批判大会」「闘争大会」といった一種のテロ方式を一変して、その代りに「座談会」「小組会」、さらには「個別的な打ち明け話」まで採用して、「整風」運動の厳格な本質をぼかしている点である。第三には、できるだけ内部の人心不安を回避して、いわゆる「病を治して人を救う」という点をとくに強調し、「誤りを犯した人」に対しても、「重大な法律違反や規律紊乱者」でない限り、「組織上の処分」を一概に加えないという点である。第四に、かつての乱暴なやり方を捨てて、改めて「和やかにしっとりと思想教育をする」という方法を採用し、「細緻な彫刻的な方法」で「整風」の目的を達するという点である。

時代的背景について　中共の今次の「整風」運動は、一九四二年の「三風整頓」とすこぶる似た点が多い。当時中共は陝西省北部

Declassified in Part - Sanitized Copy Approved for Release 2013/02/05 : CIA-RDP81-01043R001800060003-9

Declassified in Part - Sanitized Copy Approved for Release 2013/02/05 : CIA-RDP81-01043R001800060003-9

地域であくせくしていて、党員の士気は低下し、思想は紊乱していた。かくて毛沢東は慨嘆して、一般党員は「中国革命の特徴についても、中国革命の法則についても、中国の歴史上の知識や社会上の知識についても、無知であるか、不十分であるか、あまりに欠けているかの、いずれかであり」、「マルクス・レーニン主義の理論と中国革命の実践との関係についても、まだ完全に統一的には理解していない」と言明した。「二〇年（中共党創立以来、第一次整風運動までの二〇年間）の闘争」はただ「眼をふさいで雀を捉え、めくらが魚をさぐる」ようなものであつた。かくて毛沢東は第一次の「整風」を「起死回生」の霊薬としたのである。現在の段階の全情勢はその当時とは異つているが、中共の大陸制圧後七年目に遭遇した危機と矛盾は、一九四二年当時よりも勝ればとて劣つてはいない。陸定一は「今でもわれわれは社会主義の建設については経験不足であり、その発展法則を熟知するに至つておらず、まだある程度の盲目性がある……。」と言つているが、これはつまり依然として「めくらが魚をさぐる」状態にあることを述懐したものである。故に中共は一九四二年型の「全面的な整風」がもう一度必要であることを強調し、それによつて再び「起死回生」の「霊薬」をさぐりあてようとしているのである。

整風粛清の対象について　一九四二年の「整風」の打撃対象は、陳紹禹（王明）派と土着派であり、これによつて毛沢東の党内へゲモニーが強化された。今次の整風の開始に当つて、陸定一がその記念論文の中で、またもや陳紹禹の「教条主義コース」とそれから生れた「党八股」とを特に攻撃しているのは、陳一派が依然として闘争の目標になつていることを明示している。こうした情勢は、中共党内の「スターリン主義」といわゆる「改良主義」とに対する清算闘争と関連をもつている可能性があり、同時に、陳一派が依然として潜在力をもつていることをも証明している。故に個人崇拝の清算も、新しい「整風」も、すべて反陳紹禹コースを「典型」としているのである。中共はテロ方式をとらないと言明しているが、毛沢東の陳紹禹等に対する打撃は、依然として少しもゆるめていない模様である。

整風の範囲について　こんどの整風運動は、事実上、中共の党内に限られてはおらず、各民主党派もまた、「完全な自願」の方式で、ひとしくこれに参加するよう準備を迫られている。中共はこれによつて各「党派」との間の矛盾を解決し、「長期共存・相互監督」というソツパチを持ちこたえようとたくらんでいるのである。「反革命は必ず粛清し、誤りは必ず糾正する」という方針は、単に「一面団結・一面闘争」を意味するばかりでなく、実質的には「鎮圧」の実施と屠殺の陰謀とをいつでも準備していることを意味しているのである。

整風の効果について　「整風」は中共が「人民内部の矛盾を処理する」重要な一方法であり、中共はこの「霊薬」によつて重大な矛盾と危機とを解決しようと企図しているのであるが、一九四二年から今日までの七回にわたる「整風」の結果を検討してみると、いわゆる「主観主義」（教条主義を含む）、「セクト主義」および「官僚主義」は、いぜんとして存在しており、かつ不断に発展しているのである。その根本原因は、マルクス・レーニン主義そのものが「教条」であり、唯物弁証法と唯物史観がつまるところ「主観主義」であり、全共産集団が結局は人民を奴隷とする「官僚」の典型であるというところにある。毛沢東は、彼の「教条主義」をもつて陳紹禹の「教条主義」に反対し、彼の「主観主義」「セクト主義」および「官僚主義」をもつて、別の一部の人間の「主観主義」「セクト主義」および「官僚主義」と闘争しているのである。故に中共がたとえ次々に全面的な「整風」を行うとしても、「整風」ごとに「内部的な矛盾」はますます激しくなり、これに従つて政治、経済上の各種の危機もますます深められて行くのである。

四、「昨是今非」の矛盾（抄訳）

（国府系資料）

中国共産党は、スターリンが一手に育てて来たのであり、かつ彼の戦略戦術指導、ならびに物心両面の支援によつて、はじめて中国大陸の制覇をなし遂げ得たのである。従つてソ連共産党が、スターリンを「全能の聖哲」「人類の救世主」とほめたたえていた当時には、中共もまた彼を「銹びない鋼」「永遠の太陽」「永久に誤りを犯さぬ偉大な先達」などとほめたたえ、毛沢東はさらに皮肉にも「願わくばスターリンの小学生たらん」などと言つたのである。ところが昨年二月、ソ連共産党の第二〇回大会に際して、フルシチョフ、ミコヤン等はへきれきの如き一声をあげて「個人崇拝」に反対し、死体に鞭うつスターリン清算運動を起し、スターリンの「理論的指導原則」と「戦術指導」の誤りを叱責したばかりでなく、その個人的な「貪婪」「残虐」「専横」「頑迷」などの罪行をもあばき出したのである。かくてひたすら「天なる神」と同一視された偶像は、一蹴のもとに泥あなに蹴落された。そしてこのことが、中国共産党の思想面に、きわめて大きな困惑と矛盾とを直ちに引き起すにいたつたのである。

まず中共の最高指導者層は、すぐには一言も発することができなかつた。もし従来通りスターリン崇拝を堅持し、スターリンに罪過なしと認めれば、フルシチョフ等に立場を失わせ、一種の反抗を示すに等しく、現実の主従関係からいつても、そのようなことは到底できなかつた。しかしまた完全に附和雷同することもできない。なぜなら百パーセントの附和と反スターリンの提唱とは、自分の横面をなぐりつけるに等しく、勢い自説のつじつまを合せるすべもない窮境に陥ることは必定で、今までだまして来た党員や人民に対し話のしようもないからである。その結果、沈黙すること一カ月余、三月二八日になつて、ソ連共産党のプラウダが「なぜ個人崇拝はマルクス・レーニン主義の精神に反するか？」という一文を発表するに至つて、中共党の支配者層は始めて首鼠両端を持する円滑な立場をとり、四月五日、人民日報編集部の名義で、「プロレタリアート独裁の歴史的経験について」という一文を発表し、正式に反スターリン運動に対する態度を表明した。この文章の主たる内容は、一方において、スターリンが個人崇拝を喜ぶという誤りを犯したことを認め、他方においてスターリンに少からざる功績のあつたことを指摘し、同時に「社会主義社会の内部に、個人と集団との矛盾現象

Declassified in Part - Sanitized Copy Approved for Release 2013/02/05 : CIA-RDP81-01043R001800060003-9

が存在することは、何ら怪しむべきことではない」と認めたのである。このように正面を避けて脇道に就き、円転巧妙に対処一番し、主人の面子を立てると共に、スターリンの罪過をも婉曲に弁護した。スターリンの罪過を弁護することは、まさに中共自身の罪過を弁護することであり、なかんずく毛沢東自身の罪過を弁護することである。中共がこうした狼狽とどっちつかずの態度を示したことは、まさにその思想的矛盾の顕著な反映なのである。

次に一般党員間の狼狽と困惑は更に甚しかった。彼らは従来スターリンは「すべて正しい」と認めて来たのに、なぜまた今になって、「すべて正しくない」と変ることになったのか、と感じた。いわゆる「永久に誤りを犯さない偉大な先達」とは結局なにを意味するのか？もしかりにこのような「昨是今非」（昨日は正しかったが今日は正しくない）というその場かぎりの観念の発生が、権力関係の然らしむるところであるならば、共産党には真理はなく、真理は権力であるというに等しいではないか。これでは権力関係が一変すれば、「是非」の観念もこれにつれて変ることになる。昨日の「是」が今日「非」に変って差支えないならば、今日の「非」も明日はまた「是」に変らないといえようか？是非に一定の標準がなければ、真理も捉えようがなく、いわゆる主義信念も動揺せざるを得ないのである。中共はこの懐疑恐慌の関頭に立って、あれやこれやと画策したのちに「八全大会」を開き、マルクス・レーニン主義と、いわゆる「偉大」な「勝利」と「成果」を守りお役としてできるだけ利用し、強調し、党規約の中から個人崇拝の色彩をおびた文句——たとえば「毛沢東思想をあらゆる活動の指針とする」など——をことごとく削除し、こうして始めて党内に大きな波瀾を引起さぬうちに、毛沢東が独裁統

治者としての「偶像」的な地位を一時的に安定せしめ得たのである。

だがこのことは、反スターリン運動によって引起された党員達の思想的矛盾が、すでになくなり或いは克服されたということを決して意味しない。事実は逆なのであって、ただいやのところ敢えて軽軽しくそれを表面に出さないというだけのことである。なぜなら彼らは明らかに、もし反スターリンに賛同すれば、勢い必ずスターリン主義者毛沢東をも共に反対の側に廻わさなければならず、もし反スターリンに賛同しなければ、今日のクレムリンの権力者と反対の側に立たなければならないからである。だが権力を惧れてどちらにも反対し得ないのであれば、結局沈黙する以外にないのであるが、沈黙はこれまた消極的な反抗の形式である。かくて党員の思想的矛盾は克服されていないばかりでなく、ますます深まっているのである。なぜなら彼らは、独裁的な統治制度の下では、真理と正義は容易には伸張するものではないことを、もう一度実際に体験させられているからである。今日クレムリンと懐仁堂の権力者は、顔色を変えて、できるだけスターリン主義を棄てて唱えず、口を開けばただ自分はマルクス・レーニン主義の信奉者であると説いているが、スターリンの在世当時にも、彼らが自らをもって信奉したのはマルクス・レーニン主義ではなかったかと、歴史的証拠が彼らに告げているのである。ソ連共産党にしても、中共にしても、当時はいずれもスターリンこそ最も忠実にして最も偉大なマルクス・レーニン主義者であると、ほめたたえていたのである。そして今日の権力者はまた当時の謳歌者でもあり、彼らは踵をかえしてスターリンはマルクス・レーニン主義の違反者であると叱責し、自分こそ正真正銘のマルクス・レーニン主義の信奉者であると大言壮語しているのである。一体いずれが真、いずれが偽であるか？誰が是で、誰が非なのか？ここに問題があり、人の疑わざるを得ないところである。これこそ中共党員の思想上における今日の最大の矛盾であり、かつまた永遠に克服するすべのない矛盾なのである。

Declassified in Part - Sanitized Copy Approved for Release 2013/02/05 : CIA-RDP81-01043R001800060003-9

昭和32年11月５日印刷
昭和32年11月11日発行

編　集　　内閣官房内閣調査室
印刷発行　大 蔵 省 印 刷 局

Declassified in Part - Sanitized Copy Approved for Release 2013/02/05 : CIA-RDP81-01043R001800060003-9